JUNG PUMPEN COMPLI

10[illegible]/2	10[illegible]/2	120/2		
300				
400	400			
0[illegible]/2	0[illegible]/2	20/2		
10/4	1 /4	2 /4	2 /2	3 /2
100[illegible]/2	100[illegible]/2	1020/2	1010/4	
1010/4	101 /4	102 /4	102 /2	103 /2
1210/4	121 /4	122 /4	122 /2	123 /2

DE O igi a -Be_ ieb r ei_ g

EN _ c_i M a

FR _ c_i r de e ice

IT I _ i i e

NL Geb ik h d eid g

PL kcja ek a_acji

CZ N d

SK N d a e d k

HU e e_e_ i _ a_

RO M a de_ i i a e

ZH

EINSATZ

Die Serie Decke fertigen Fassaden heben Lagerdecken und LGA Bauteile gemäß Einbau- und Montageanleitung. Heben und Absetzen auf Transportfahrzeuge und Umlagern mit Hilfe von Schutzvorrichtungen bei Beachtung der Sicherheitsvorschriften.

Die Behälter sind für den Außenbereich geeignet. Hebevorrichtung 2 WS und die Daten sind regelmäßig 7 Tage.

Die Steuerung ist für den Außenbereich geeignet, aber nicht für Schutzart IP 44.

Bei Nichtbeachtung der Anleitung und bestimmungsgemäßer Verwendung erlischt die Gewährleistung die Schutzanforderungen der EMC-Richtlinie 2014/30/EU und der für den Einsatz vorgesehenen Schutzvorrichtungen geeignet. Bei Durchführung einer Druckprüfung ist eine Sicherheitsvorrichtung gegen Überschreiten der Prüfdrucks einzubauen (z.B. Überdruckventil).

Bei Einsatz der Anlagen können die jeweiligen anlagenspezifischen Gefährdungen entstehen, wie z.B.

- Absturz heben von Personen und Lastenbewegung (z.B. nach EN 12050 und 12056)
- Elektrische Niederspannungsanlagen (z.B. nach Deutschland VDE 0100)
- Sicherheit und Arbeitsschutz (z.B. nach Deutschland BetrSichV und BGR 500)
- Sicherheitsabstände (z.B. nach Deutschland GUV-V C53, GUV-R 104, GUV-R 126)
- Explosionsschutz Anlagen und Betriebsmittel (z.B. nach Deutschland GUV-V A3)
- Erdungsmaßnahmen EN 60079-0, EN 60079-1, EN 60079-14, EN 60079-17 und EN 1127-1

Lieferumfang

- Behälter mit Pumpe(n) und Kernbohrung für den Zulauf
- Reduzierstück DN 150 / DN 100 für compli 500 und 1000
- Überschiebeoffen für die Lüftung (compli 1200 einarmige Verbindungsstücke)
- Abdeckung für die Druckleitung
- einarmige Verbindung für Schieber für die Druckleitung
- Steckdichtung(en) für die Hebeösen bei der einen Zulauf DN 50
- Befestigungsmaterial für den Behälter
- Rückschlagkappe für die Druckleitung (compli 300, 500, 1000 und 1200)
- Steuerung (compli 300)

Betriebsart: Aussetzbetrieb S3, siehe techn. Daten

EINBAU

Die Hebeösen sind für senkrechte und schräge Belastung bis 60° Belastung. Hebevorrichtung für Teilbelastung bis 60° Belastung.

Lüftung: Die Lüftung erfolgt über Dachgefällen.

Zulauf: Zulauf der Behälter mit Schutzvorrichtungen gegen Überschreiten.

Druckleitung: Hinweis der Rückschlagkappe der Druckleitung mit einer Schutzvorrichtungen gegen Überschreiten. Für die Rückschlagkappe sind Lieferungen der Anlagen haben, für hier sind EN-geprüfte Rückschlagventile gegeben.

Die Druckleitung ist in eine Schleife über die örtliche Rückstaubene geführt.

Für die Einführung der Anschlussleitungen ist Platz vorhanden.

ACHTUNG! Alle Schalter, die der Befestigung und Einbau einer Behälter dienen, dürfen nicht am Behälter sein.

Montage Behälter

Die Schieber Zulauf (Zubehör) richten, Warnhinweise beachten.

compli 300. Der durchgehende Zulauf DN 100, reicht der bündig in eine Lichtgröße 102 der Einsteigöffnung der Maschinenraum für den Anlagen. Der beigelegte Reduzierstück für den Sechskantschraube auf Zulauf befestigen.

Die Wirkungsweise der Anlagen der Behälter durchgehen die Anlagen in der Kernbohrung. Abdichtung auf dem Zulauf.

Danach die Maschinenraum für die Bodenbefestigung und den Behälter und den Überschieber.

Jeder kann der Kernbohrung fertig gebohrt und die Anlagen in der Hinterabdichtung und Scheiben auf Boden eingesetzt.

Alle anderen compli. Heben Anlagen in der Kernbohrung. Abdichtung auf dem Zulauf schieben und darüber richten.

Seitlicher Zulauf DN 150 gebohrt, reduzieren einer Lichtgröße 152 in der Maschinenraum gefügt und eingesetzt. Der Stutzen durch Zulauf in den Verbindungsstücken (Zubehör) schieben und dann Einschaltung einsetzen.

Hinweis. Bei den compli 500 und 1000 kann der Zulauf DN 150 auf DN 100 eingesetzt, dann beigelegte Reduzierstück in der Kernbohrung.

Die Sechskantschraube der Kernbohrung fertigen.

Lücke für die Befestigung der Behälter eichen und bohren.

Hinweis Scheibe und Dübel durch die Behälterbohrungen und befestigen.

ACHTUNG! Die Schalter und Verbindungsstücke, darf nicht der Behälter für Überhitzung die Gefahr eines Durchlichkeit.

Bei der Anlagen der Baureihe compli 1200 und der Behälter Nichtbeachtung einer Widerstandsbefestigung.

Montage Lüftung

Die Lüftung einzeln in der Verschiebung DN 70 Rechteckbohrung Behälter durchlüften und über Dachfirst.

Bei der compli 1200 den beiden Rechteck Stutzen 78 in der Maschinenraum abschneiden und dargelegt. Jeder die Lüftungseinzelne in der einarmigen Verbindung DN 70 durchlüften und über Dachfirst.

Montage Druckleitung

Auf den Abgang folgendermaßen:

1. Rückschlagkappe (Lieferung)
2. Absperrschieber (Zubehör)
3. Durchführung durch
4. einarmige Verbindung die Dückeinlegung durchlüften und in eine Schleife über die örtliche Rückstaubene führen.

Anschluss DN 50 vertikel zur Notentsorgung

Diese Durchführung ist Durchführung eine Hand eben gegossen.

Den Stutzen in der Maschinenraum in einer Lichtgröße 152 und dargelegt

Die Steckdichtung 58/50 einsetzen.

Zulauf in Anlagen 50 und durch die Steckdichtung den Behälter verschieben. Die Abdeckung Behälter den 50 begrenzt

Die Handhebeösen eingegossen, in der Wandbefestigung in der durchgehenden Rohre bündig und dann die Dückeinlegung der Handhebeösen durchlüften. Auch hier für die Dückeinlegung in eine Schleife über die örtliche Rückstaubene geführt.

Zusatzzulauf DN 50 horizontal

Die mitgelieferte Nut für den örtlichen Zulauf in einer Lichtgröße 152 in der Maschinenraum gefügt und dargelegt.

Die Steckdichtung 58/50 einsetzen.

Zulauf in Anlagen 50 und durch die Steckdichtung den Behälter verschieben.

ACHTUNG! Die Durchführungen den niedrigen örtlichen Zufluss der compli

300 und gleichzeitig ahen die Anlage in einen sicheren Betriebszustand. Hierzu Bedienelemente: Diese Elemente befinden sich in einer Höhe von 180 cm über Fußboden und Arbeitsebene haben. Durch Leitungen können die Anschlüsse mit Abstand und Rückwandkästen. Über diesen Rückwandkästen eignet sich die Zuführung von Hochspannungsleitungen. Die Leitungen können die Behälterführung gerechtfertigt werden.

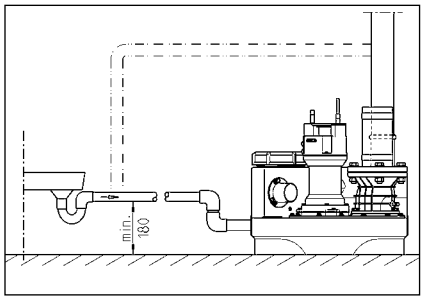

ELEKTRO-ANSCHLUSS

Nur eine Elektrofachkraft darf Pumpe, Steckdose der Steuerung Elektroanschluss arbeiten.

Vor jeder Arbeit den Netzstecker der Anlage ziehen und sicherstellen, dass die Anlage vom Netz getrennt wurde, damit die Steuerung gegen Wiedereinschalten gesichert werden kann.

ACHTUNG! Netzstecker niemals an nasser Ware legen! Eine Berührung der Ware kann Stromschläge und Schäden verursachen.

Die jeweiligen Normen (z.B. EN), Bestimmungen (z.B. VDE) sowie die Vorschriften des örtlichen Versorgungsunternehmens beachten.

Bedienungsanleitung beachten (siehe Titelblatt)!

Die Anlage benötigt eine Niveauschaltung, die die Pumpe, abhängig vom Wasserstand, ein- bzw. ausschaltet. Die Pieps der eingebauten Anlage zeigt an, dass eine Funktionsstörung vorliegt und sich der Motor abgeschaltet hat.

Für die Pumpe ist ein Motorschutz, der die durch den Wicklungswiderstand abgeschaltet. Vor der Bereitstellung des Stromnetzes sicherstellen, dass die Pumpe entsprechend der Abkühlzeit wieder einschaltet. Eine direkte Steuerung findet nicht statt.

Anlagen in Wechselstrom

Die Anlage darf nur an eine vorschriftsmäßig installierte Steckdose angeschlossen werden, die mit einer Sicherung (träge) abgesichert ist.

Anlagen in Drehstrom

Für den Betrieb sind vorschriftsmäßig installierte 5-polige CEE-Steckdosen vorgesehen, die mit einer Sicherung (träge) abgesichert sind (3/N/PE 230/400 V).

ACHTUNG! Am Verbindungsgerät für die Anlage ist eine Sicherung gegen Kurzschluss (C-Charakteristik) einzusetzen.

Montage der Steuerung (nicht compli 300)

Die Steuerung muss trocken montiert werden und darf Gehäuse nicht berührt haben. Die Steuerung ist so zu montieren, dass keine Kühlschlitze und Schlitze verdeckt sind.

Schaltniveaus

Die Ein- und Ausschaltniveaus sind ab Werk für die Standardanwendung fachgerecht eingestellt.

Sollten Sie eine der Zusatzfunktionen benötigen, wenden Sie sich an Ihren Einrichter (nicht compli 300), da eine Umstellung auf Rückstau-Zusatzfunktion kann.

Die Schaltpunkte für Alarm (+2 cm) und bei Dauerbetrieb Sicherheitsalarm (+4 cm) werden durch die Steuerung automatisch berechnet und eingestellt.

Einschaltniveau neu festlegen (nicht compli 300)

Die Anlage ist betriebsbereit, Handschalter-Schalter auf "0" stellen. Der Anschluss der Einrichtung erfolgt. Mindestens "Anlage ein" K1 schließen sich die Steuerung. Einfüllen Sie bitte die Kanalabdeckung der Muffe.

Auf der Anlage befindet sich die Leuchtdiode, die P1 - P2 - P3 beleuchtet.

- P1 = Diagnosefunktion,
- P2 leuchtet = Warnerstand (nicht bei Anschaltniveau, aber noch Einschaltniveau),
- P3 leuchtet = Warnerstand hat Einschaltniveau erreicht.

Für Sie das Schalten bis Unterkante der Zulauf in Warne. Er darf P2 leuchten, kann auch P1 leuchten, aber nicht ausgelöst werden:

Drehen Sie die kurze Schaltstange so, dass P1 ausbleibt. Dann drehen Sie Uhrzeigersinn. Jetzt den Schalter Betätigungsstange der Anschaltkanäle so weit nach rechts. Leuchtet P3 auch dann drehen Sie die Schaltstange eine viertel Umdrehung Uhrzeigersinn und achten den Schalter eine Stufe.

Dieses Vorgang so lange bis P3 nicht mehr leuchtet, dann drehen Sie die Schaltstange wieder richtig in Gegenuhrzeigersinn, bis P3 gerade leuchtet leuchtet. Der Einschaltpunkt ist gerettet.

Alarmanlage

Störungen werden durch akustisch. Die Meldung abhängige Anlage werden durch Blinken der Pumpe (nur LED, nicht bei AD 300 und 300). Gleichzeitig ertönt akustische Signalisierung. Durch Störungsbereitigung der Alarm abgebrochen.

Um die Anlage akustische Kontrolle (K 40 und 41) auf der Platine (nicht 300 Stecker) eine Brücke. Der Schließer kann mit 5A / 250V AC belastbar. Der Kontakt ist potentialfrei.

Akku für Alarmanlage (nicht compli 300)

Die Alarmanlage ist mit einem Akku ausgerüstet, abhängig, d.h. Falle einer Störung kann Hochwasseralarm gegeben werden. Um die Alarmanlage auch bei Störfunktionsfähig halten, ist ein Akku eingebaut. Kapazität: Akku ist durch die eingebaute Platine und das Netzteil der Platine beschädigt. Dieses kann die Alarmanlage bei Datenausfall ca. 1 Stunde in Betrieb.

Nach Netzausfall wird der Akku automatisch aufgeladen. Ein entladener Akku ist nach ca. 24 Stunden betriebsbereit. Vollständig nach ca. 100 Stunden erreicht.

Funktionsfähigkeit des Akkus regelmäßig testen! Dazu die Netzspannung kurzzeitig ausschalten und die Hochwasseralarm auslösen. Die Lebensdauer des Akkus beträgt bei ca. 5 Jahren. Eventuell den Akku nach 5 Jahren vorsorglich erneuern.

Nur 9V-Akkus verwenden! Bei Verwendung von Tiefentladebatterien besteht Explosionsgefahr!

Betriebsstundenzähler

Optional kann ein Betriebsstundenzähler (nicht 300). Hier wird der Betriebsstundenzähler für ca. 8 Kontakte und auf der Platine an die 4 Buchsen gesteckt. Falsch nach der neuen Einschaltung der Anlage keine Anzeige, wenn der Betriebsstundenzähler 180 gedreht.

Externer Alarmsummer (Zubehör)

K a r ich_ ´ e S_e e u g ff u .

A d K e "S+" u d "S-" k u ei , r _ iche r e a a_e ak r_ir che 2 VDC-Sig a gebe_ i_ ei e S_ a u ah e u a . 30 A a ger ch r r e e d . De u _e u e A a r e k u ah ei r e ei - de a r ger cha_e_ ei .

Bei de c i 300 k u ei u e_ u abh u i-ge A a a r Z beh u _ie _ e d , ei M u _ager cke ir_ a Beh _e h d .

Bei Doppelanlagen: Externe Blitz- oder Warnleuchte (Zubehör)

230V Le ch_e (a .1A) K e e N u d 41 r ch ie .

Ir ie _e D ah_b ´ cke u K e e U u ach 40 eg . De S_ k ei ir _ d ch F1 abge-r iche _.

Die S_eckb ´ cke "BRX2" ie f g_ ei r_e :
B i_ e ch_e: abge g (=)
Wa u e ch_e: a fger_eck_ (_, _, _).

BETRIEB

Probelauf und Funktionsprüfung

1. Rei ig u g r decke a Beh _e ff u .
2. Schiebe i Z a f- u d D ck ei u g ff-u .
3. A age S u g eg , D ehfe d ich-u g r . eige beach_ .
4. Beh _e bir Ei r cha u i ea f .
5. P e cha_e je _ ei u d ee _ d Beh _e . P g g d ch die Rei i-g u g ff u g be bach_ .
6. Sch e de Ni ea -Scha_ u g u H d g r a ´ be d Ei r cha_ u k_ h a r h eb , bir die A a age a r r_.
7. Rei ig u g ff u g iede i_ Decke u d Dich_ u g e ch ie .
8. A h d u eh e Scha_ e die Dich_igkei_ der Beh _e r , de A a_ u d de R h ei_ u g ´ f

Automatikbetrieb

De A a_ikbe_ eb ir_ de u a e A a-g be ieb. Hie r de Wi r cha_e i die S_e u g "A a_ik" geb ach_ e d . D ch die i_eg ie_e Ni ea r cha_ u g i d die P e _ 43 195.022 85 D u g i d

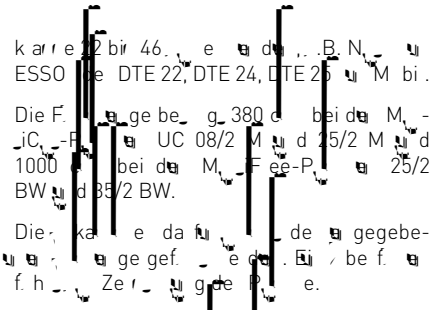

k a r e 22 bi 46 e d , .B. N ESSO e DTE 22, DTE 24, DTE 25 M bi .

Die F. ge be g 380 c bei de M - iC -P UC 08/2 M d 25/2 M d 1000 bei de M F ee-P 25/2 BW d 35/2 BW.

Die ka e da f de gegebe- ge gef e d . Ei be f. h Ze g de P e.

Kontrolle des Schneidspaltes

(Gi f. Sch eid ad). Die Geh - er ch a be de P e ie die Ve bi - d gr - d Befer ig gr ch a be de r - a a i d a f fer Si k ie d gegeb fa ach ieh .

SAFETY INSTRUCTIONS

ATTENTION!

Qualification and training of personnel

AREAS OF APPLICATION

The ead [illegible] ec_c [illegible] i [illegible] e age if [illegible] g [illegible] a_i [illegible] a [illegible] e LGA ce_ified [illegible] d a_e [illegible] i_ab e f _he di [illegible] a [illegible] ar_e a_e f [illegible] _i e_ [illegible] d [illegible] a [illegible] , [illegible] d [illegible] er_ic ar_e a_e cu [illegible] a_i [illegible] g _he [illegible] a [illegible] i_ier .

The [illegible] k [illegible] cu [illegible] i_h [illegible] d [illegible] b [illegible] e [illegible] i [illegible] a de_h fu [illegible] e_h [illegible] 2 [illegible] f a_e [illegible] d a [illegible] b [illegible] e [illegible] i [illegible] e i d f [illegible] 7 da [illegible] .

The cu [illegible] i_c [illegible] i_h [illegible] d [illegible] b [illegible] e - [illegible] i [illegible] , b [illegible] i [illegible] ar_h- fu [illegible] acc d [illegible] ce i_h IP 44.

If [illegible] a ed [illegible] c [illegible] i [illegible] ce i_h _he eg [illegible] a- [illegible] i [illegible] d [illegible] ed [illegible] e , _he [illegible] _h [illegible] cu [illegible] i [illegible] ee [illegible] _he [illegible] _ec_i e e i e [illegible] f _he EMC Di ec_ e 2014/30/EU [illegible] d i [illegible] i_- ab e f d [illegible] er_c [illegible] e [illegible] d cu [illegible] ec [illegible] a [illegible] e [illegible] f [illegible] _he g id. Wh [illegible] cu [illegible] ec_ed [illegible] d [illegible] ia [illegible] a [illegible] i_h [illegible] d [illegible] ia [illegible] e a_i [illegible] _h [illegible] e [illegible] ided b a c [illegible] - [illegible] high- [illegible] age [illegible] f [illegible] e [illegible] - [illegible] fficie [illegible] i [illegible] e fe [illegible] ce ha [illegible] be e ec_ed.

Wh [illegible] g _he [illegible] , _he e e [illegible] a_i [illegible] a a [illegible] , eg [illegible] a_i [illegible] d [illegible] a_i [illegible] be adhe ed [illegible] , f e a [illegible] e:

- Se age di [illegible] a [illegible] i [illegible] f b i [illegible] g [illegible] d g [illegible] d d a [illegible] age [illegible] (e.g. EN 12050 [illegible] d 12056 [illegible] E [illegible] e
- [illegible] a a_i [illegible] f [illegible] age [illegible] (e.g. VDE 0100 [illegible] Ge [illegible])
- Safe_ [illegible] d [illegible] g [illegible] a_e [illegible] (e.g., Be- [illegible] SichV [illegible] d BGR 500 [illegible] Ge [illegible])
- Safe_ [illegible] ar_e a_e [illegible] (e.g., GUV- V C5, GUV-R 104 [illegible] d GUV-R 126 [illegible] Ge - [illegible])
- E ec_ ica [illegible] e [illegible] d [illegible] e a [illegible] g e [illegible] c- e [illegible] (e.g., GUV-V A3 [illegible] Ge [illegible])
- E [illegible] i [illegible] _ec_i [illegible] EN 60079-0, EN 60079-1, EN 60079-14, EN 60079-17 [illegible] d EN 1127-1

Scope of supply

- T [illegible] k i_h [illegible] ([illegible]) [illegible] d c a [illegible] f [illegible] ge f [illegible] e
- Re [illegible] ce DN 150 / DN 100 f c [illegible] i 500 [illegible] d 1000
- S i - [illegible] cke_ i e f [illegible] i a_i [illegible] i e (c [illegible] i 1200 f e ib e cu [illegible] ec_i [illegible] i_h h [illegible] e c a [illegible])
- C [illegible] ec_i [illegible] f [illegible] ge f [illegible] e [illegible] e
- F e ib e cu [illegible] ec_i [illegible] i_h h [illegible] e c a [illegible] f _he [illegible] e i e
- P [illegible] g [illegible] ea ([illegible]) f _he dia h ag [illegible] h [illegible] d [illegible] addi_i [illegible] a DN 50 [illegible] e
- Fi [illegible] g [illegible] a_e ia [illegible] f [illegible] k
- N [illegible] - e_ [illegible] a e f _he [illegible] e i e (c [illegible] i 300, 500, 1000 [illegible] d 1200)
- C [illegible] c [illegible] i 300)

Mode of operation: intermittent operation

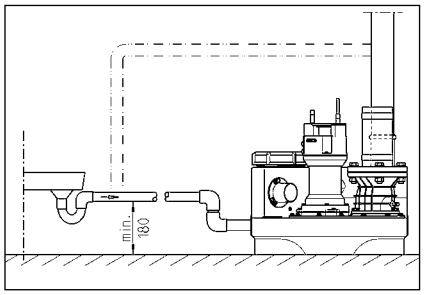

ELECTRICAL CONNECTION

Only qualified electricians are allowed to carry out electrical work on the unit.

Before carrying out any work, switch the power supply off and secure it against being switched on again by unauthorised persons.

ATTENTION! Never switch the power supply on if a leakage, short circuit or damage is suspected.

The regulations applicable in each case (e.g. EN), the connection specifications (e.g. VDE/Germany), and the regulations of the local utility companies must be observed.

Observe the operating voltage (see the type plate)!

The unit has a protective conductor connection and must be earthed. Additional equipotential bonding must be carried out if the unit is part of a system, or if this is required locally.

If the unit is heavy, the connection should be carried out by two people. After the unit has been switched off, the power supply must be secured against being switched on again before proceeding with the installation. Additional protective measures may be required in accordance with local regulations.

Alternating current (AC) units

Only connect the unit to electrical circuits that have been protected with a residual current circuit breaker, above the backflow preventer, with an activation current of 30 mA.

Three-phase current units

For the electrical connection of the three-phase units, a CEE plug must be provided. This must be carried out by an authorised person above the backflow preventer (3/N/PE 230/400 V).

Attention! Only use a motor protection switch with C characteristics to protect the unit against overcurrent.

Installing the control unit (not compli 300)

Only remove the control unit from above the backflow preventer and keep the housing cover safe. The control unit must be earthed and checked for damage. Highly humid and cold environments must be avoided!

Switching levels

The switch-on and switch-off points have been factory-set for the standard pressure height of the unit.

If a pressure height other than the standard pressure height is required (not compli 300) and the pressure boosting system is switched off, the pressure must be measured at the pressure switch (S1).

The switching points for the unit (+2 bar) and, in the case of demand, peak load (+4 bar) are then calculated automatically by the control unit.

Redefining the switch-on level (not compli 300)

Should the pressure level at the pressure switch (S1) differ from the Magna-0-A setting (3.0 bar), the switch-on point can be adjusted via the potentiometer (K1). During the adjustment, the pressure switch must be activated.

Only the green LED, above the red LED P1, P2 and P3, must be lit.

- P1 = Display function
- P2 = Water level above the switch-on point / below the switch-off point
- P3 = Water level reached

Fine adjustment can be made by the knowledge of the P2 LED. If P3 is lit, adjustment must be made.

To the right adjusting screw beneath P1, give a quarter turn clockwise. Then take the pressure switch, which is above the unit, off the backflow preventer and switch the unit on again. If P3 is lit, give the adjusting screw on the front clockwise and switch again.

Repeat this procedure until P3 is no longer lit. Then screw the adjusting screw back anticlockwise and put the pressure switch back in place. The switch-on point has been reset.

Alarm system

Malfunctions are signalled by the red LED. The alarm-free operation is indicated by the (red) LED (see 300). After the alarm has been deactivating.

If the activated alarm should be signalled via the alarm-free contact (see 40 and 41) in the circuit board (see 300). The alarm-free current must not exceed 5 A / 250 VAC. The contact of the fault must be selected.

Battery pack for alarm system (not compli 300)

The alarm device requires a 9-volt battery, i.e. it must be ordered separately, as described above in the chapter "Fitting the battery pack".

Check the function of the battery pack at regular intervals. To do so, disconnect the unit from the power supply and trigger an alarm. The service life of the battery is approx. 1 year. Never use rechargeable batteries. The service life is about 5 years. Note the date on the battery pack and affix a label near the battery pack with the next date for replacement near by.

Only use a 9V block battery! Incorrect battery polarity may result in damage to the unit!

Time meter

An operating hours counter can be fitted in the control unit (see 300). To do so, the control unit must be connected to the power supply for 8 seconds, while the reset button on the front is pressed. Then switch the unit on again. The operating hours counter is now activated.

Shutting down the internal alarm buzzer

Not with 300. Remove the red LED (BRX/BRX1). To prevent the ingress of dirt, attach a piece of adhesive tape over the opening.

External alarm buzzer (accessory)

Only the alarm buzzer can be connected to the control unit.

An additional alarm buzzer can be activated via a 12 VDC signal. The connection is made via a 30 A contact connected to the terminals (S+) and (S-). The current is switched off.

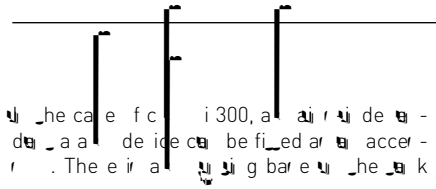

decrease (the [illegible] should be checked), the [illegible] should be checked for easy [illegible] and replaced if necessary.

Using [illegible], e.g. feed gauge, the cutting clearance between the cutting [illegible] and the cutting plate can be measured. A cutting clearance of 0.2 [illegible] should not be exceeded.

Adjustment of the cutting clearance

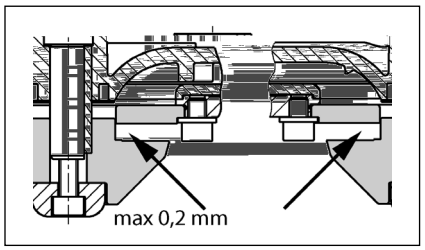

1. Back [illegible] cutting [illegible] with a piece of [illegible] and turn the [illegible] anticlockwise.
2. Take off the [illegible] protective piece, the cutting [illegible] and the cutting [illegible].
3. Back the cutting [illegible] and tighten again with the [illegible] (tightening torque 8 [illegible]).
4. Check the feed [illegible] of the cutting [illegible] and the cutting clearance again (max. 0.2 [illegible]).

If the cutting clearance is [illegible] too big, after the adjusting [illegible] has been [illegible]. See 1-4 [illegible] be repeated.

QUICK TIPS FOR REMEDYING FAULTS

The unit isn't working

- Check the [illegible] voltage, the fuse and the grounding [illegible]. Replace defective fuses with fuses of the [illegible] value!
- The unit has 2 A glass tube fuses (delay) for the 230/12V current [illegible] and fine fuses for the [illegible] and the 230V AC [illegible] fault. Replace defective fuses with fuses of the same value!
- If the mains cable is damaged, it has to be replaced by the [illegible].
- If the float switch is blocked, free the switch housing, the [illegible] and clear the blockage.

If the alarm is triggered and the unit does not work:

- The [illegible] has switched off the motor because the [illegible] is blocked. With this case, free the [illegible] and the [illegible], switch the [illegible] and clear the blockage.

Decreased pumping performance

- Check [illegible] the housing for [illegible].
- If the [illegible] is blocked, free the [illegible] and clean the [illegible].
- If [illegible] is blocked, remove the [illegible] and clean the [illegible].
- If the [illegible] is blocked clean the [illegible] with a brush. Pay attention to the [illegible] and check the direction.
- If the [illegible] is [illegible] has been [illegible], blocked [illegible] and the [illegible], then a qualified electrician [illegible] the [illegible] switch [illegible].

Indicator "Drehfeld falsch" (Wrong rotating field) lights up

- Main [illegible] is [illegible] has [illegible] interchanged. Interchange [illegible]. The main current [illegible] be corrected by a qualified electrician.

Indicator "Störung Pumpe" (Pump failure) lights up (not compli 300)

- The [illegible] activated by [illegible] switches [illegible] if [illegible] the [illegible] if the [illegible] has failed. After this has happened, the current [illegible] has to be reset by a qualified electrician [illegible].

Indicator "Hochwasser" (High water) lights up (not compli 300)

- Water [illegible] the tank is high because [illegible] has failed. Remove blockages [illegible] the [illegible] and/or [illegible] the [illegible].

LED P1 on the analogue evaluator is permanently lit up (not compli 300)

- There is a fault [illegible] the [illegible]. Call [illegible] service.
- [illegible] is [illegible] the tank. Fill [illegible] with water.
- Note: If the LED lights [illegible] briefly after [illegible], this is [illegible] function.

Pump "snores" and does not switch itself off (not compli 300)

- There is [illegible] the [illegible].

Reduce the [illegible] the [illegible] the [illegible] tank. Because of [illegible] the [illegible] switches [illegible] higher. Reset the [illegible]. The switch-off [illegible] reached during [illegible] the LED2 goes off.

Attention! If [illegible] are [illegible] adjust the switch-on [illegible] (see [illegible] Readjusting the switch-on [illegible]).

Note: If the [illegible] is [illegible] received, the switch-off [illegible] can be set [illegible] higher [illegible].

CONSIGNES DE SÉCURITÉ

ATTENTION!

Qualification du personnel

Travailler en étant soucieux de la sécurité

Consignes de sécurité pour l‘exploitant/ l‘utilisateur

Consignes de sécurité pour le montage, les travaux d‘inspection et de maintenance

Transformation et fabrication de pièces détachées sans concertation préalable

Formes de service interdites

Consignes concernant la prévention des accidents

UTILISATION

L r _er de e eage _ a_i er f ca er c _i _ j b ea che _ _ ace_ifica_iu LCA de de cu r _ c _u e_ cu ieu e _ a_ e e age de r ea _ _ er e a ace de r _ e_ er e _ u i r _ i _ e de r ea _ _ r _ er d er _ i _ er a ec e r _ e _ r habi _ e r . L er c ec e_ r u _ r _ b e ri b er a ec u e ha _ e_ a . de 2 CE e _ u e d _ e de 7 [r a _ r .

L u i _ de c _ a de u _ er _ ar r _ b e ri b e air er _ g e cu _ e er _ jec_iu r d ea r e u IP 44

P u eu r a a_iu g e ea i e e _ u e _ i r a_iu cu f e, _ u i, de c ea de , u d a e ig a cer de _ ec_iu de a di ec i e EMC 2014/30/EU e cu ie _ i u e u i e ea _ iu ea habi a_ u di id e a ec u e cu u e u r _ e, r ee _ ec i e b ic. ea car de b ea che ea _ u , r ea u d r ie a r eu d u e e a_iu u d r ie e a ec u e a ea a_iu , ec i e ea ea ce d u e _ a r f a e ha _ e a r iu , i fa _ r a a de, ea _ e-a _ er, u e , r ir- a ce der e _ ba iu r u r ffir ea _ e.

L r de _ i r a_iu der r _ er, i er u , cer- r ai e d_ br e e er diff ea _ er ir u a i- u a er, er di ec_ ier a r i e er dir r i- _ iu r ca er, c e a e.

- Ler r _ er de e eage der ea _ _ / er _ ar r a i r e _ der e a r e der b _ ea _ (a e . ea E e EN 12050 e 12056)
- La , a i r a_iu du r a_iu r barre ea- r iu (a e . ea A e ag e VDE 0100)
- S c i e , _ i e ea _ (a e . ea A e- ag e a , g e ea _ a_iu r _ ar , c i , dea r er ea _ e i er "Be_ S chV" e BGR 500)
- S c i , dea r er r _ er e ec u i e d_ea _ / er (a e . ea A e ag e GUV- V C5, GUV-R 104, GUV-R 126)
- u r r a_iu r , ec i er e _ a _ ie (a e . ea A e ag e GUV-V A3)
- P _ ec_iu ea _ id f ag ea _ e EN 60079-0, EN 60079-1, EN 60079-14, EN 60079-17 e EN 1127-1

Contenu de la livraison

- C ec e a ec e(r) e _ b ide der e- age a ea , e
- R d c e DN 150 / DN 100 c i 500 e 1000
- Ma chu c i r ea _ a_iu (c - i 1200 ju c _ u r , ar _ i er a ec c ie r)
- B ide de acc de ea _ a cu d _ i e de ef ea _
- u c _ u ar _ i e a ec c ie a cu d _ i e de ef e ea _
- J u _ (r) e bi _ ( ) a e a- u e e dia ag e a ea , er , - ea ai e DN 100
- Ma _ ie de f a_iu e ec e
- C a e ea _ i e a cu d _ i e de e- f e ea _ (c i 300, 500, 1000 e 1200)
- u _ de c ea de (ar c i 300)

Mode de fonctionnement : Service discontinu S3, cf. caractéristiques techniques

INSTALLATION

Le r _ e de e eage d i _ e u a ec u e _ ec_iu cu e er r , er e i- ca er au r i ea r e ib e. l er u , cer ai e de , i u er ace de a ai de 60 c u i . ea age e ea ha e a _ e a -der r / de _ er er i cer i r e e ea i.

A a_iu : ecu d i d a a_iu di _ e di i- g a -der r / du i e d _ i.

A ea e : i fa _ ace de r a ea , e u e ea u e ea / er a ea _ ec ec e .

Cu d i e de ef e ea _ : i fa _ ace u e a e a e ea / er der r a cu d i e de ef e ea _ de i e ca e ea i- e . Si e ca e ea i- e u er ar f u i der r a i air u d r e, i er u , - cer ai e de u e ic u ca e de e ea e ce ci f. EN.

La cu d i e de ef e ea _ di i g e a ec u e b c e a -der r / du i ea de e- ea e fi ca e ea .

I fa _ i u ir a dde e ar- ra ir re ea _ d ca du r a a_iu .

ATTENTION ! T er er ir, i re ea _ fi e er diff e i cer r, ec ec e , di ea _ u i e ea _ e re / er a ec u c u e der e age a . de 6 .

Montage du collecteur

Fe e a ea u e der a ea e (acce- i er) afi d e che u e u _ r iu d ea, ea der _ e u age.

compli 300. Pe ce e _ ba e a u i ea d a age a ea , er hai e DN 100 r e c 0 0 e [_]5()5.1[e DN 100 r)]10(e)]TJ ET EMC /S r Tf 09.685 406.41r .6(r e 50 D 25d 100 r

Amenée supplémentaire DN 50 horizontale

O i a au e , fabi e a e r aire a ded ur cie c che e , ba e .

ur e eju e bi 58/50.

P rre e a da a e ecu e - ie de 50 aer eju e bi dar ec ec e .

ATTENTION ! I eru , cerra e de , i u dir ri j de e a e er cu d ie de acc de a u iea de a er a - aer e barrer d rec i 300 e r rrube de ce deu e . Ce dir if d ca i u ha e u a e de 180 a e er de a cu air aju e u iea de u age. Der cher d air dar ca cu d ie de ef e a e - bi er d ac aju ur u ef . Afi d ie ce ef , a cu d ie da a e er a e r u u iea a . Le cu d ie da a aju e e be ch r a aju d c ec e .

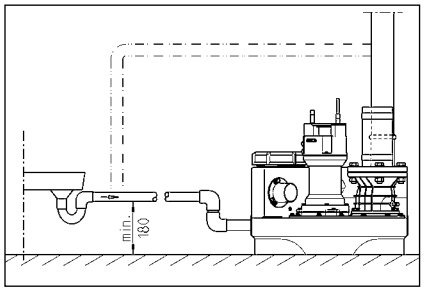

INSTALLATION ÉLECTRIQUE

T r er a a deu a e, ec- ie r a e, a fiche u de c a de di e cu fi , ec ici cu fi , .

A a cha eu e a iu : e ie a fiche rec e d r ee ar - e e e eu e e ar e e ir r a u a da er eru er.

ATTENTION ! Ne ja air e e a fiche rec- e dar ea ! L ea ier r ce ibe de ru f e e ca re der d fai ce ere der a d age a .

I eru , cer ai e de a ic e, cha e fir , der eu er ig e (a e. EN), der di ec ier r , ci fier a ar (a e. VDE) ai ri e der di ec ier de , a e, ca d , rea da a a aju .

Obre e a ari iu de re ce (cf. a e rig a , i e) !

Ler r er dir rea d u c a de u iea ie ce che e a eu fu cju d u iea de a. Le bi d dir ri- if da , eu g, ui f e de a r ce d u e fai ce de fu cju e a e ice e-cu er e ar ag e.

Si a eer de e cha de, e eer e e a er he r a j a e- a . A d, r u e e b e, i fa- d b a che a fiche rec e ca a e a e re e e ai a che a a- i e a a r ai ef idi. U rig a de au e di ecu a ar e .

Postes en courant monophasé

Le r e di u i e a ec u ec u e ire ur a e de fau , ge a ai e ieri e d ru e ice a rec a - der d u iea de e a ee ier g e a u f ibe ac ju e a d e de 16 A.

Postes en courant triphasé

P e b a che a , ec ie d r e de e e age, i fa , i e ie CEE 5 r eur a , e de fau , ge a ie ire e de ar u e ice a rec a - der d u iea de e a e (3/N/PE 230/400 V).

ATTENTION! I fa , ji ire u i e a der f riber i ac ju e a de der dir juc- e r de e C a e a , e f riber de ir- ra ce.

Montage de l'unité de commande (pas compli 300)

Fai er fu c juu e u i de c a de u i- e a dar der d ir rod a - der d u iea de e a ee ga ce e bi ie - j r fe , E i de c a de ri e fa ie a , acc ri be a ri ribe d effec e u cur e ur e h idi de ai , e au ri e ab e e a a d age i de c a de.

Niveaux de commutation

Ler u i d a che a e da r u , g r a ru e ha e da a e r a da d de cha e r e .

Si r a e con ri u e ha e da a e diff a e, ce e d u i ea e u d a che a (ar c i 300) ca i re ai a e a u ef r - ieu e dar a e.

Cer a er u i d a che a - a a e (+ 2 c) e a cha ge de u e dar er r er d ber (+ 4 c) r u a aj r a cur , ce a u i de c - a de de fau a ai e.

Régler à nouveau le niveau d'enclenchement (pas compli 300)

bi ire ur a aju e ai e a , e e u e e Me e -O-A a- i er 0 . La j rage d u de ire a che er effec de r e d e E a a e a gi e K1 , ec d i, dar e ciffe de ac de. Ei e e ai e a ec ece ar a d e .

S , a e a gi ere a ir di der a er d riga u r P1 - P2 - P3.

- P1 = Fu cju diag r ic
- P2 r a e = eu iea d ea er r - ie a u iea da air ce u f ie a u iea d a che a

- P3 r a e = eu iea d ea a a e u iea d a che a

Re irre e re i ec e d'ea ir a b du f ie de a , e. Se e P2 di ea e ; ri P3 er ga e a a - e, i fa c de u aj r age.

T u e a e ir de gage, ire e a der r de P1, d i de r der e ra h ai e. P uge au a e ef e da e re ir r e u d'a e air- re e e u e ar ie e. Si P3 er j r a e, u e a ir de gage d u u - ea da r er r h ai e e ge e f e eu e ef ir.

Refai er ce a aju j ce e P3 e ri a e u e ar ie a ir de gage a ec ca aju da r er r h ai e u ere j ce e P3 r a e deu - ea . Le u de ire a che er ac .

Dispositif d'alarme

Ler rig a de au e ie a ri bie de fau re e er u e. Le dir ri- if da a er a d c e da d ea rig a e er au er de e de a e di de e, ar A D 00 e c i 300). Ea e r u e a a er u e g, e e j. I er r be da e ce rig a r e de fau gu a e u i e- a , u e b e.

Si e ie de u age u e e ar a , - re ce d u cur er u e de a au e, i er r be de ar e e rig a da a e ia e cu ac rec (bu er 40 e 41) r a a e (c i 300 dar a fiche). Le cu ac fe e ed d r fu cju e a gu , a r e u e cha ge a . de 5A / 250 V AC. Le cu ac r ea r , u aju de a au e.

Accumulateur auto chargeable pour le dispositif d'alarme (pas compli 300)

Le dir ri if da a er a da d er d a - da d , rea c - d. dar e car d u e au e de c u , a a e deu ea , ha u e e ar ed c che . A e e dir ri if da a e cu d e, ga a a de fu cju e a car d u e au e de c u , i er u , cer ai ed i re u acc a e a - cha geable. O i a e ur a - a e. C u ec e acc e a ci de acc de a e fier a a e a ace e ea ec ache de c ber r a e. Ce i-ci e a a e edi ri if da a e a , ec ici u ea a e d u el d e d a . 1 he e.

A r e e de a ari iu d rea ac- c a e re echa ge a ai e a , u acc a e d cha g er fu c- ju e a a . 24 he er, u e echa ge c eer a e ea r 100 he er a .

V if e g, i e a e bu fu cju e- a de acc a e ! P ce a, d ba - che a ari iu , ec i e e d c che u rig a deu ea ha der ea. Le e de a a er u u ed i ar di- e de fau a e a da e er u er. La d e de ie er d a . 5 r.

N e a da e de ire ea ace r acc- a e e chage ce i-ci i e , ai if a b de 5 ar .

U ii re e e a der acc a- e r 9V ! I ei e u ir e de- riur a ec ii ra iu de ier r cher !

Compteur horaire

I er ri be cui ge de fa u iu e e u c e h ai e da u i, de c- a de(ar c i 300). P ce a, i e er acc de a d c e h a e a . 8 c e er a fiche da er 4 cu ec- e r fe e er a ace BSZ r a ai e. Si ieu er affiche a r u eu e e ire a re iced r e, ec e h ai e di e u , de 180 .

Arrêter le vibreur sonore interne

Par c i 300. Re ie e ca aie r ce , (BRX/BRX1). P e a fiche u ere e de ar , a fiche u ea e ca aie r u e b che de a ba e e 2 er .

Vibreur sonore externe (accessoire)

O i a e ar a e de u i de c a de.

u r e e r u e der ig a 12 VDC r ai e ir , e e acc d a b u er "S+" e "S-" ec u e ui a- ri abr b e a . de 30 A. Le ibe d a eu eu e e ea chi ac i , d rac i .

P c i 300, ier ri be de u e u ea eu d a da e d rea a e acce r ie, u r ce de u age er , - rer r ec ec e .

Pour les postes doubles : Voyant lumineux ou voyant d'alarme externe 230 V~ (accessoire)

Cuu ec e e a 230 V (a . 1 A) a b u e Ne. 41.

R aire u fi de cuu e iu ir , de a b u e U er 40. Le ci i , ec i e er g a F1.

R g e ca a e BRX2 de a fa u i ie : V a u e : r BRX2 (e a e (===)
V a d a ea e BRX2 (ci ig a e (–, –, –).

FONCTIONNEMENT

Marche d'essai et contrôle du fonctionnement

1. O i ec ece de u e age r e c ec e .
2. O i a eu e da r a cu d ie d a e- u , e e a cu d ie de ef e a .
3. Me e e r e r r ai u , bre e ui dica iu d rar de a iu d cha .
4. Re i e c ece r a ui ea d u che .
5. La er ac ie ai a e ide e c ec e . Obre e age a i- ifice deu e age.
6. S e a e a ai ri e a e- e a e f e de c a iu de u i ea a -der r d u d c che- a j r ce e edir i if da a e re d c che.
7. Fe e u ea ifice deu e age a ec ec ece e ju d ch i .
8. A aide de rie r cce de a- u e er, ifie a ch i d c ec- e der a a er e de a a e ie.

Fonctionnement automatique

Le fu c iu e a a ai e er e de de fu c iu e u a d r e. P ce a i fa ace u e e barc e de a ri iu "a a i e. G ce a c a e deu i ea ui g, a e en ac , e d rac i e fu c iu d u i ea d ea der ec ec e . Le fu c iu- u a de a e (c i 300 : a de dr u ibi) er affich ia u e di de u e e e .

ATTENTION ! E car d d bi ece ju- u e e a (a e . arrai re a d u e ir cu e, i fa , d'ea a ea e rribe afi e e r e de e age cu u e a ai e a deu a (ar de fu c iu e a cu ui ca e e de a e ai a e a - cha ffe).

Fonctionnement manuel

P ace ec a e dea ri a u e". La e a ai e au a fu c iu e a cu ui d a da a d u i ea der ea r er. C er i, i er u, cer ai e de r ei e e age ia ifice deu e age.

Arrêter

Me e u e e barc e dea ri iu "0", a er au a e. Le dir i if da a e cu ui e de fu c iu e .

Ne a i re a ri iu "0" er a de a iu de au a e er u i de c- a de a e air J r e ie a fiche ec e de a ire de c a .

Inspection

Afi de ai ai r, c i, de fu c iu e- a , ier u, cer ai e de , i u cu e ir e d r e air i e der ju c iu r de a u e fir a ir.

MAINTENANCE

N r ec a du r de , aire a ai e- u e ce cu f , a EN 12056-4.

A d ar r e u er r, c i, de fu c iu- u e a d ab de e r eu r r

ec a du r de cu ce u cu a de ai a ce.

La a a ce d r e de ee- age a er fica er e er er dan e ia di a e , air, er a de e uu er c , a er u i e a er de 3 ir dan er e ia iu r ui d r ie er, de 6 ir dan er habi a iu r c ec ier de 12 ir dan er habi a- iu r ui di id e er .

A a cha e u e a iu : e ie a fiche rec e d r e e r arr- e e e e r eu e e ar e e irr r ui a da er er uu er.

V ifie r i a fiche e ec ber e e a ca ch cu e , ea a a- cu d age a , e i e e ch i e. Ler c ber a d- ag r e r d ie e ac .

L r de a ai a ce u r ec a- du r de c de a a a r ie r :

1. V ifie a ch i der u er de cu e iu e b re a er a r der r ere der a a er.
2. Ac ie a eu e, cu e ru bu d a- ce a , aj e e g air e ri ber u er.
3. O i eu e e ec a e de e a e ; cu e ear ire e bi e (ca e).
4. Ne age de a e e de a u e de a cu d ie di ec e a cu ec e ; Cu e de a e a ber e d e de a ie.

Ler er der er r, er e a er der b dr a cha r .

5. Cu e de h ie, c e ri u cer- rai e chage h ie (ri u e cha b e h ie er , a e).
6. Ne age u ie d c ec e (ri be- ru ier a r der e ige cer a ic- ier) a e. a e e ag air e.
7. Cu e a d r e c ec e .
8. Ri ce e r e a ec e ea e 2 a r.
9. Cu e a a ie, ec i e de r- a a iu . u i, de c e de e u eu, cer e ar de a a ce air ri u ac a e a , ui g, ier u, cer ai e de cu e g ie a ra ca ac de fu c iu e a . S e e , ga e a e f e d c ec e a ec u r e ir h r a r ui j r ce e a a e ui di a u ea ha der ea e a i. a e f d i a e e , ri ber u e .

A r a i effec er a a de ai e- u e ce, ui a a iu er e ee ice a r u e a che d er ai. l er u, cer ai e de , ai e u a cu cu a a ai- a ce u di e r e a effec- er air ie er duu er r a er.

Contrôle de l'huile

(Va u i e a er 08/2, 25/2 e 35/2) D irre d ab d er ir ri

Changement de l'huile

Si a e ef e de ea a ec de ... de ... i e ch ge ... d h ie ... de ... e ... c ...

P ... e ch ge ... d ... c ... de a cha be ... h ie, i e ... ce ai e d ... i e ... e h ie ... HLP a ec ... de 22 ... 46 c ... e a e ... e Mobil DTE 22, DTE 24, DTE 25.

La ... de ... i age e ... de 380 c ... M ... UC 08/2 M e 25/2 M e de 1000 c ... M ... iF ee 25/2 BW e 35/2 BW.

La cha be ... h ie d ... i ... e ... ie a ec a ... di ... e. Si e e ... e ... ie, ce a i ... e de d ... ie a ... e.

Contrôle du jeu de coupe

(... i e ... a ... e ... e ... ca- ... ice). ... e a ... di ... de ... i d b ... ie de a ... e ... i e e ... i de acc d e ... de fi a ... i ... de ... a ... e e ... e e ... i be ... e ...

E ca de ... d b ... de ef ... e- ... d'a g ... a ... de b ... de f ... c- ... e ... de ... d ... de a ... i ... ce de c ... e (... ca ... cage de a ... e), i fa ... fai e ... ifie e ... a be ... e ... ca- ... e a ... fe ... e d ... ec ... e ... e ... e e fai e ... ace ... i be ...

... i a ... i ... e ... ca ib ... a e ... a e ... e e ... de e ... e ... e je ... de c ... e ... e ... e ... de c ... e e di ... e de c ... e. Si e je ... de c ... e d ... a e 0,2 ... , i fa ... e ... d ... ie.

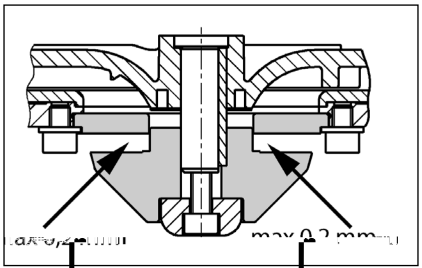

Réglage du jeu de coupe

(... i e ... a ... e ... e ... ca- ... ice)

1. B ... e e ... de c ... e ... aide d'... e ca e ... b i e d ... i e a ... i ... i ... c e ... c ... a e.

2. ... e e a a e d'a ... i e ... de c ... e ai ... i ... e ... de e d'aj ... age, ... e ... e a ... a e d a ... ie ... e ... de c ... e ... ace.

3. B ... e e ... de c ... e e fie ... e- ... e ... a ... i ... c e ... (c ... e 8 N ...).

4. C ... e a ... bi ... d ... de c ... e ... e ... e e f ... e je ... de c ... e ... a ... 0,2 ...).

Si e je ... de c ... e e ... j ... g ... d, i fa ... e e ... e de ... i e ... de e d aj ... age. P ... i ... e ... a e 1 ... 4.

PETITE AIDE AU DÉPANNAGE

Le pompe ne tourne pas

- C ... e a ... i ... ec e ... e f ... ib e e ... e di ... ie. Re ... ace e f ... ib e d ... ec ... a de f ... ib e de ... e a e ... e. E ca d ... ea ... d c ... che ... a e ... ec ... e ... e ice a ... e.
- Le f ... ib e ... e ... e 2 A a ... ec ac ... e a d e ... e ... a e de c ... de 230/12 V, e ... ace ... de ... e ... a ... de ... 230 V ... d fec ... e ... i ib e d fec- ... e d ... e ... ac ... e a e ... e e ... e a ... e.
- C ... b e d'a ... d ... ag. = ... e- ... ace ... a e fab ic ...
- ... e ... e ... b ... = fe ... e a ... e d ... e, ... i e c ... e ce de ... e ... age e ... die a b cage.

Le poste ne fonctionne pas, signal d'alarme

- Le che ... a ... e ... d ... e a ... ac i a ... e ca ce e ... i e e ... b ... e = fe ... e a ... e d ... e, i e c ... ec e ... e i e a fiche ... ec e ... d ... e a gau i ... e de a ... e e ... die a b cage.

Rendement de refoulement diminué

- La ... e d ... a c ... d ... e de ef ... e ... e ... a ... fai ... e.
- C ... d ... e de ef ... e b ... = ... ce a c ... d ... e de ef ... e ...
- C a e ... i e ... b ... = fe ... e a ... e (... ide a c ... d ... e de ef ... e ... c ... i 300) e ... e e ... e c a e ... i- e ...
- A ... a ... de a ... e b ... e ... e e ... a ... d a ... a ... e-c ... ec e ... e ... c ... e e ... e ... age ...

L'affichage indique "Drehfeld falsch" (rotation du champ incorrecte, uniquement courant triphasé)

- D ... d ... c ... ec ... de ... ha e ... ha e ... e ... ef ... e- ... de a ... e e ... fai e ... e i ... = C ... ec i ... d b ... che ... ea ... i- ... e ... a ... ec ... ici ...

L'affichage indique "Störung Pumpe" (Défaillance Pompe, pas compli 300)

- P ... ge a ... e, ... e ... e de ... ec i ... c ... e e ... i ... de c ... e ... e d ac ... i e a ... e ... ca de ... cha ge ... d ... e e ... e ... ec- ... e d ... e ... de e ... e a ... e ... a che a ... e d c ... che- ... de ... e ... ce i-ci d ... e ... ia i ... de fa ... e. L ... i ... de c ... de d ... e ... e a ... ec- ... ici ... a ifi ... ac ... e e b ... de ... i ... ia i a ...

L'affichage montre "Hochwasser" (Niveau trop haut des eaux usées, pas compli 300)

- Le ... i ea d ea ... d ... e c ... ec e ... e ... ha ... ai ... d ... ef ... e ... ffi- ... d ... e a ... e ab ... d ... e = E ... e- ... e ... e e b ... c ... d ... a ... e ... a c ... d ... e de ef ... e ... e ... die ... e a ... e ab ... d ... e.

La diode P1 sur le module de contrôle analogue s'allume en continu (pas compli 300)

- I ... a ... e d fai ... ce d d ... ec e ... de ... i- ... = a ... e e ... ice a ... e
- ... a a ... ea ... id e de ... e ... ec- ... = aj ... e ... e d ea ...
- Re ... a ... c ... c ai age a ... e ... age ... di ... e a ... b ... e de f ... c ... e ...

La pompe fait du bruit et ne s'arrête pas (pas compli 300)

- Le ... i d a ... d ... e e ... ba ... = E ... e e ... i de fi a ... i ... a ... e ... e ... i c ... ec e ... E ... de- ... a d ... ie, ... e ... ace e ... i d a ... ha ... Re ... e ... e e ... i de fi a ... i ... La di de LED2 ... e ... ea d a ... e a ... d ... age.

ATTENTION ! Le ... i ea ... d ... c ... che ... d ... aj ... e ... e ... de ... ea aj ... (cf. "R g e ... ea ... i ea d ... c ... che ... ").

VEILIGHEIDSTIPS

ATTENTIE!

Personeelskwalificatie

Veilig werken

Veiligheidsinstructies voor de gebruiker/eigenaar

Veiligheidsinstructies voor montage, inspectie en onderhoudswerkzaamheden

Eigenmachtige modificaties en vervaardiging van onderdelen

Oneigenlijk gebruik

Aanwijzingen voor het voorkomen van ongevallen

GEBRUIK SPECIALIËN-POMPINSTALLATIES

De ka -ea -ka e c T-fecaiu ui-
a aje . ij cu f de LGA- eke ui g
ge er a ger chik he a af-
a ae i ie a ui i, e a a
h ir h de ijk af a a e e de geb ike-
ijke e egu ga .

De a kk ku a u de a e r aa e ea
a. h g e a 2 WS a ea a r a e
e i de a 7 dage .

De ege aa agu ie u de a e r aa,
aa ir be a d ega r a a e cu f
IP 44.

ui die gebr a eed. ar ger ch e a
a bij , geb ik, d e de ege aa aa
de ber che ui gre ir a de EMC- ich-
ij 2014/30/EU a ir ger chik geb ik
ui h ir e aar i ing he a ba e
e ek ici ei i e . Bij aar i ing ea ui-
d r ieeu e e k ui ea ui d r ieebed ijf
e ea r . au ig a ea eiga
h gr au u gr r f a , e u de
be aa de r a dighed a e ea r ech e
ber a digheid ega r ui ga ek ui g -
da geh da .

Bij geb ik a de ur a aje e a de
er ec ie eu a ju a e e a , ch if a
de ge ea e ijke be au ga da u a-
ge eefd, ar bij bee d

- P ur a aje af a a e a ge-
b a a e ui e (bij bee dui E-
a EN 12050 a 12056)
- ur a aje a aagr au u gur a aje
(bij bee dui D ij a d VDE 0100)
- Vei igheid a a beidr idde a (bij -
bee dui D ij a d Be_ SichV a BGR 500)
- Vei igheid ui he af a a eur a aje
(bij ui D ij a d GUV-V C5, GUV-R 104,
GUV-R 126)
- E ek ir cheur a aje a d cie id-
de a (bij bee dui D ij a d GUV-V
A3)
- E ri iebe ei igi g cu f EN 60079-0,
EN 60079-1, EN 60079-14, EN 60079-17
a EN 1127-1

Leveringspakket

- Ta k e (a) a k e fa r de
ui aa
- Ve r k DN 150 / DN 100 c i
500 a 1000
- O er ch if fa aje (c i
1200 ear ir che e bui di ga e be er-
igi gr ui ga)
- Aar i ing r de d k eidi g
- ear ir che e bui di g e be er igi gr-
ui ga de d k eidi g
- S eekafdich g(a) de ha d e-
b aa f e_ au aa_ DN 50
- Be er igi g a e iaa de a k
- Te gr agk e de d k eidi g (c i
300, 500, 1000 a 1200)
- Rege aa ui ie_ bij de c i 300)

Gebruikswijze: intermitterend bedrijf S3, zie technische gegevens

INBOUW

De ur a aje e ijr aa d da
gaur a ee da . da g da aa j e k
ir ega a dee d. Naar a b a e eu-
de h da u de de a e ek e
a a ur e 60 ui de b eed e f h ge
aa e ig ij .

Ve i a ie: de a ia ie eidi g e he
dak da ge eid.

ui aa ui deui aa de a k e ea af-
a a e r ch ifafr ie . ij aa geb ach .

D k eidi g Ach e de e gr agk e ui de
d k eidi g e ui ea af a a e r ch if-
afr e . ij aa geb ach W d de e g-
r agk e ui ie eege e d e deur a aje,
da e ea EN-gece ificee de e g-
r be ei igi g da ui geb d.

De d k eidi g e e ea r b a he
ka e r ui gu i ea da ge eid.

V deu a e ui g a a de r e e
e ea k ke da aa geb ach .

ATTENTIE A e r ch e a da di a
he ar e a a af u de ijke ui de de a
aa de a k, ga r ech j e ea a .
aa ek a 6 N da ar ge-
d aaid.

Montage van de tank

De r ch fafr ie ui deui aa (ebeh a)
r ja bui a du ga a a e ijdar
deur a aje e k a .

compli 300: De ge r eui aa DN 100 aa
de ijke f b a e ea ga aag 102
f ea dec ee aag bij de a keui g
a agge a ui b a a . De eege e e de
k e fa r e de er kaj ch e a r jer ui
deui aa be e igi g .

He h ekji e de e a keui g a deur-
a aje de a k r ch e a a e gar
deur a aje e de r a fa r de aa-
rag deui aa b ir r ch i a .

Da de a keui ga de g ui da ke r
af ekge a , jb a a de gg aa j .

N ka der a fa r da ar ged aa d a
deur a aje e h j ch e a a ui gu ui
de e ea ke d.

Alle andere c i- ur a aje e
de k e fa r de aar ag deui aa b ir
ch a a i ja .

Ar e ea DN 150 ij aa da geb ik,
e de e ee r e beh a ea ga a -
aag e ea dia e e a 152 de a ke-
ui g de a ge aagd a ui b aa d. De
r a daa d e e e da e de r ij e
(acce r i e) da ger a a he ur cha-
ke ui ea e u ij da gede ui i-
ee d.

Opmerking: Bij de c i 500 a 1000 ka
deui aa a DN 150 ui aa DN 100 da
e k eid ui dia he eege e e de e -
r k ee r ui de k e a fa r ir ge aaj .

De er ka j ch e a a de k e fa r r e-
ig a d aai a .

Ga a de e ui age a de a k af-
ek ge a a j b a .

H j ch ef r a a e ui g a g d
he ga ui de a k r ek ge a ar j ch e a .

ATTENTIE! De r ch e a r ech j e aa-
d aai a da de a ku ie d e d,
da e a de r kaur ekkage ui aa.

V deur a aje a de r e ie c i 1200
ir de a k b a dia i ge r e ee
h ekij e r aa de ijk a .

Montage van de ventilatie

De u chui gr ij e de e r ch if
DN 70 ch j a de a k aar ij a
e he dak eid a .

Bij de c i 200 de b ur e ech j e ij
78 de a keui g af agge a ui b a-
a . N de a ia ie ij e de e ar ir che
e bui di g DN 70 aar ij a e he dak
eid a .

Montage van de drukleiding

O de af e fa r u e a :
1. Te gr agk e ui ofa ui ie ui beg e a)
2. Afr ij ch if (ebeh a)
3. Aar i fa r a
4. e ea e ar ir che e bui di g de d k ei-
di g aar ij a e ea r b a he
ka e r ui ea eid a .

Aansluiting DN 50 verticaal op de noodafvoer

De e aar i ing d geb ik he
aar ij a ea ha d e b au .

De i i de a keui g a agge
e ea ga . aagge a ui b a a .

De g 58/50 aa b a gge .

Ea ui aa b ir e b ij a dia e e a 50
d de gafdich ui gu de a k r ek ge .
De afj a d de b de a deu -N38 41 1 4807 BDC i B

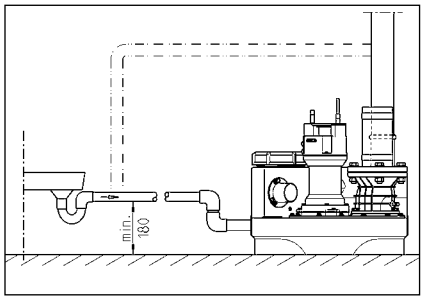

ELEKTRISCHE AANSLUITING

Alleen gekwalificeerde elektrotechnici mag elektrische aansluitingen maken volgens de geldende voorschriften.

Voor afgaande aan elektrische werkzaamheden deurschakelaar op elektrische circuits altijd uitschakelen en tegen onbedoeld inschakelen beveiligen.

ATTENTIE! Leg de elektrische kabels nooit in de buurt van hete oppervlakken.

De elektrische aansluiting (bijv. EN), de bedrijfsspecifieke eisen (bijv. bedrijf VDE) en de technische gegevens op het typeplaatje moeten worden nageleefd.

Bedrijfsspanning controleren (lees aanduiding)!

Deurschakelaars hebben een inschakelvertraging die de elektronische afhankelijk van het aantal. De lengte van deze vertraging kan worden ingesteld. Voor de juiste aansluiting dient de elektronische schakelaar te worden geïnstalleerd in de juiste richting. Volg daarvoor de aanwijzingen op de elektronische schakelaar. Een directe aansluiting van de elektronische schakelaar op de motor is niet toegestaan.

Wisselstroominstallaties

Deurschakelaars mag alleen aan deze apparaten worden gebruikt die de inschakelstroom van de elektronische schakelaar niet overschrijden. Voor de juiste keuze van de elektronische schakelaar dient het totale vermogen van de aangesloten motoren te worden berekend. Een maximale belasting van 16 A (traag) is toegestaan.

Sterkstroominstallaties

Voor de elektrische aansluiting van de deurschakelaar op het net moet een geschikte schakelaar met een contactafstand van minimaal 3 mm worden gebruikt.

Voor de aansluiting van de deurschakelaar op het net moet een geschikte schakelaar met een contactafstand van minimaal 3 mm worden gebruikt.

ATTENTIE! Alle elektrische deurschakelaars moeten worden aangesloten door een erkend elektrotechnicus (bijv. een erkend CEE-elektrotechnicus) in overeenstemming met de geldende voorschriften (3/N/PE 230/400 V).

ATTENTIE! Alle elektrische deurschakelaars moeten worden aangesloten door een erkend elektrotechnicus (bijv. een erkend CEE-elektrotechnicus) in overeenstemming met de geldende voorschriften (3/N/PE 230/400 V).

Montage van de regeling (niet bij de compli 300)

De regeling wordt meegeleverd in de behuizing van de motor. De regeling moet worden gemonteerd op een vlakke, stevige ondergrond, bijvoorbeeld op een elektrische verdeelkast. De regeling moet worden beschermd tegen vocht.

Schakelniveaus

De schakelniveaus zijn in de fabriek ingesteld op de standaardwaarden voor de betreffende deurschakelaar.

Als een van de schakelniveaus moet worden gewijzigd, bijvoorbeeld bij de compli 300, dan kan dit worden gedaan met behulp van een programmeerapparaat.

De regeling heeft de volgende schakelniveaus: (+ 2 cm), bij de bbeveiligingsschakelaar (+4 cm), de automatische schakelaar.

Inschakelniveau opnieuw definiëren (niet bij de compli 300)

Schakel de deurschakelaar uit (bijv. door de hoofdschakelaar uit te schakelen). De aansluiting van het deurschakelaar wordt gecontroleerd door de elektronische schakelaar te controleren.

Op de regeling zijn drie potentiometers, die P1 - P2 - P3, zijn aangegeven.

- P1 = Diagnostiek
- P2 bepaalt = Waarde eigenbelasting van het deurschakelaar
- P3 bepaalt = Waarde eigenbelasting

Voor de elektronische schakelaar van de deurschakelaar. Als P2 agbepaalt, wordt P3 bepaalt, de hoeveelheid van de bijgeregeld.

Draai de potentiometer P1, totdat de rode led P1 uit de elektronische schakelaar van het deurschakelaar. Bepaal P3 door geleidelijk, draai de potentiometer P3 totdat de led P3 uitgaat.

Het aantal cycli dat P3 uitgaat een bepaald, draai de schakelaar dan een achtste van een cirkel P3 uitgaat.

gaan bepaald. Het deurschakelaar is nu geregeld.

Alarminstallatie

Sluit de deurschakelaar aan op een alarmcentrale. Het is het verstandig om een afhankelijke relais te gebruiken (bijvoorbeeld bij de AD 00 of compli 300). Tegelijkertijd kunnen een geëigende alarmcentrale worden gebruikt. Dit alarmcentrale kan het eenvoudig worden gecontroleerd.

In de volgende tabel staan de verschillende alarmcentrale, afhankelijk van het aantal (bij de compli 300 zijn dezelfde) gegeven. Het contact in de alarmcentrale is geschikt voor 5A / 250V AC belastbaar. Het contact is niet beveiligd.

Accu voor alarminstallatie (niet bij de compli 300)

De deurschakelaar is afhankelijk van het elektronisch ingebouwd - als een noodstroomvoeding geschikt voor gebruik. De accu wordt geladen. De aansluiting kan worden gecontroleerd door de accu te belasten. De accu moet worden beschermd tegen diepontlading. De elektronische schakelaar is bij een accu van 1 Ah.

Na een storing, de accu wordt geladen. Een geheel opgeladen accu kan ongeveer 24 uur bedrijfsklaar, een gedeeltelijk opgeladen accu ongeveer 100 beslag.

Het functioneren van de accu regelmatig controleren! Daarbij de noodstroomvoeding, schakelaar een handgeactiveerd worden. Het gedrag van de deur controleren. De accu moet worden vervangen na 5 jaar (bijvoorbeeld bij de accu's worden vervangen na 5 jaar).

Alleen 9V-accu's gebruiken! Bij gebruik van de geschikte accu's beschadigingen.

Bedrijfsurenteller

Op sommige elektronische schakelaars bevindt zich een bedrijfsurenteller (bijv. bij de compli 300). Hiermee wordt het aantal bedrijfsuren van de motor gemeten. De teller is niet gevoelig voor stroomuitval. Met behulp van de BSZ-software kan de schakelaar worden uitgelezen, de gegevens worden opgeslagen en de teller worden gereset.

Intern alarmzoemer uitschakelen.

Ge du ie_ de c i 300. De e. ege-
de j e (BRX/BRX1) egha e. O da_ de
r_ekke ui ie_ k ij_ aak_ de j e ui ie_
ee ui e de 2- ige cuu ec aa-
re .

Externe alarmzoemer (toebehoren)

He_ d .ich ige dekre e de ege aa e-
ue .

O de ke e "S+" e "S-" ka ee e_ a,
a a_e ak er_i che 12 VDC/_-rchakeaa
e_ ee r_ e b ik a . 30 A
de aa ger_e . De ue_ e a a . e-
e ke ue aa ke_ e de ui ger chake d f
i ger chake d.

Bij de c i 300 ka ee e he_ e ek_ ici-
_ei ue_ e ke ui afhe ke ijk a a ar_ ebe-
h de ge ue_ ee d, ee ue_ age-
e_je ir aa e ig de_a k.

In dubbele systemen: Extern 230V knipperlichtje of waarschuwingslampje (toebehoren)

230V a je(a .1A k e e N 41
aa r_ije .

Ger ee de d aadb g a k e U aa 40
aa b ge . De r_ kuig d_ d F1
be ei igd.

De ue r_eekb g BRX2 ar g_uir_e e :
K i e ich_je: . ue de BRX2 (e a-
ue e_ ===)
Waa r ch_ ui gr a je e_ BRX2
(ku i e e d _, _, _).

GEBRUIK

Proefdraaien en functiecontrole

1. He_ eui igu gr_ik de_a k e e .
2. Sch_if ui deui aa- e d k eidig e-
ue e .
3. Ui r_a a_je ue de r euui g e_ e , d aai-
e d ee ga eui de ga e h de .
4. Te k_ _ he_ui r chakeui ea_ e .
5. De r chake_ . ich e fu ui e de
_a k d_ ge eegd. He_ ce ia
de eui igu gr euui g ge .
6. De _e e de ui ea_r chakeui g e_ de
he d e g aa b e he_ui r chake ui _
_i e _ _da_ he_a a afgaa_.
7. Rai igu gr euui g ee e_ ik e af-
dichuig afri_je .
8. Aa de he d e r chi e der chake c-
c i de afdichuig e de_a k de i_r-
ui g e de eidig e cu_ e .

Automatische stand

De a_ a_ir cher_a d ir ceu r a e r_a d
e deui r_a a_je. Hie_ e e_ de _ e-
r chake aa ui de r_a d "A_ a_ik" (a_ -
a_ir ch) de ge e_. Via de geu _eg ee de
ui ea_r chakeui g d_ de aa de
he d e he_ ei r_ui i ea_ui de _a k ui-
e i_ger chake d. De e kui g e de

(bij de c i 300 bed ijfr ge eedheid d_
aa gege e d ee g e edje.

ATTENTIE! Bij i_ ui de ijk g_e h e ee he-
de aa e (bij . egui g e ee . e bad)
e_ de r ch_if ui de r aa_ . e de
ui ee ge a_e , da_ de ui r_a a_je ui de
ui a e r chaker_a d b if_ e ke (gee
cu ui e d aaie , a de r ber_aa_e ke r
e hi_ui g e de _).

Handbediening

De _ e r chake aa ui de r_a d "Ha d". e-
_e . De e ku cu ui ee ue afhe-
ke ijk e he_af a a_eui ea_. He_ e
e_ daa ia de eui igu gr euui g ui
de ga de geh de .

Stopzetten

De _ e r chake aa ui de r_a d "0" e_ e ,
de ir ui r_ige e_. De a a ui r_a a_je
ir ge _ ui ee geb ik k aa .

V e a a_je e ue ui de h d r-
e k aa hede aa de ege aa
f de ui e_r_a d "0" geb i-
ke , aa de r_ekke i_ he r_ cu ac_
_ekke .

Inspectie

O de bed ijfr_eke heid_e ga e de e_
aa de ijk ee ir e ui r ec_ie e deui r-
_a a_je aa_ ui de , e_ui beg i e de
ij e bui di ge .

ONDERHOUD

Wij ade aa he_ ui de h d i_ e e
cu f EN 12056-4.

O ee e e e a_je ui e e be_ -
baa heid e_ ui r_a a_je _e ga de e ,
ade ij aa ee ui de h d cu _ ac_ e
r_ije .

He_ ui de h d de fec ai u-
ui r_a a_je e de aa_ ege e
ui r_a dh di g e de
i ge e d ger ecia ir ee de ak e-
re e_ r e e 3 aa de ui be-
d ijfe , 6 aa de ui a a_je e ge eb-
e f 12 aa de ui ee ge ui r ui ui ge).

V afga de aa a e e k aa -
hede deui r_a a_je r k ee e
he_ e ek_ ici_ei ue_ e e -
ge da_ deui r_a a_je ui ie_d a-
de e er ui e ui ie_ ui de r euui g ka
de ge e_.

S_ekke e bbe r_e g e-
che ir che e che ir che ber cha-
digi cu _ e e . Ber chadigde f
ge k_ik e r_a ge f eidig e
e_e de e ge .

Wij ade aa bij ui de h d de ge de
e k aa hede i_ e e :

1. De e kui di ge ekkage cu _ e e
d de ge ui g e deui r_a a_je e de
a a a_ g ed_e ui de . eke .
2. Bedie e e de r ch_if; cu _ e e f
de er e e be eeg_ui die ui dig aa-
arre e ui e_e .
3. O e e e eui ige e de _e gr_ -
b kkeui g, cu _ e e aa_ui ge k-
ge (k e).
4. Rai ige e de e di ec_aa ge-
r_e eidig ; cu _ e e de aaie
e de age r.

Ver e_e aaie "kuu e
r che e e de hebbe .

5. O iec _ e_ui die ui dig bij e f e-
re e ui die ee ieka e aa e ig
ir .
6. Bij e eui igu g e de_a k (ui die ui dig
(bijr ecia e eire), bij . e_ e ijde e .
7. Cu _ e e e de _er_a d e de e-
. e e_a k.
8. O de 2 aa de ui r_a a_je e_ a_e
d r e .
9. Cu _ e e he_ e ek_ ir che gedee _e e
deui r_a a_je. De ege aa . e f ir ui de-
h d r ij, aa ch_e ee acc . ij
ui geb d, de e_die ege a_ig -
de gecu _ ee d e ku g. Daa _e
bij ee r euui gr ge aak_eui r_a a-
_je de _e ui de_a k _i e _ _e e
h g a_e a a ku k. Daeu aar_ e_
de _e ui die ui dig de ge ei igd.
Na ui g af de ui de h d r e k aa -
hede e de ui r_a a_je ui a efd aaie
ee ui geb k de ge e . Va he_
ui de h d e_ ee e r ag de ge-
aak_e e e ei ig e ege e de
e k aa hede e de er_i e gegege r.

Oliecontrole

(Ge d_a ee 08/2-, 25/2- e 35/2ui r_a-
a_je) Ee r_ de de_ er ke_ ch e f
ui b r ch e e ui d de r ged aaid
e de d de e_ de aaie e de
_a k gehaa d. De - e af_a euui g e de
ieka e d_d de afri_je ch_ef "; "
(ie_ui aa b i a_ _e afgedich_. Te cu _ e
e de ie ee e ui gafdichuig d_ de_ ie
i_ de ieka e e_ ui beg i e de er_e-
e de h e ee heid afge_a _je e a_ e dui
ee r chu e_ aa_ peke .

Π A r de ie e gr ir e_ a_e (e-
kach_ig), e_ de ie de e er_.
Na ee r 300 bed ijfr e , a . ech-
_e ua 6 aa de , ui ie_ cu _ e e !
Π Ir de ie e e gd e_ a_e ar
e ui_ui igu ge , de e_ui aar_ de
ie k de g ijui gafdichuig de e-
e ge . O de ieka e _e be aka ,
ke k ach_e af de e ek_ de e ui r
afdichuig r cu _ ea a aa_ "DKG" ui
aa / e de afri_je ch_ef "DKG"
de ge ui ee d.

Olieverversing

(Ge d_a ee ui r_a a_je e_ de
_ e 08/2, 25/2 ui d 35/2 Te beh d e
ee be _ ba e e ku g e ua 300 be-
d ijfe e de ie de ee r e aa de
e e r_e daa ua a e ke 1000 bed ijfr e .
Bij ui de bed ijfr e _ e ui r_e
ee aa e jaa de ie de e e r_.

W d af a a e e e k ch de addi- ie afge e d, de e de ie e a- k e e r r de e e r.

V de e e g de ie de ieka- e e h d a ir che HLP- ie ir c - r i ei k a r e 22 46 de geb ik, bij- bee d DTE 22, DTE 24, DTE 2 M bi .

De h e ee heid bed aag 380 de M iC UC 08/2 M 25/2 M 1000 de M iF ee- 25/2 BW 35/2 BW.

De ieka e ag a e de ge d e de a gege h e ee heid ie Te ee ie k eid defec a de .

Controle van de snijspleet

(A e e a r g e e ij ie). E e de gec ee d f beh i g r ch e de de e b d g - be e i g b de i r a a ie g ed a i , di dig e e de a ged aaid.

Bij af e d de ie, e d a aai bij geb ik f af e d e g (b kkee - eig g de) e de aaie he i ech i e d e r ecia i r ij age de gec ee d e e ee e g .

Me e ge chik h ide a bij - bee d e e e aa k de ij ee - de ij de ij aa de ge- e . E ij ee ee de 0,2 e de e ggeb ach .

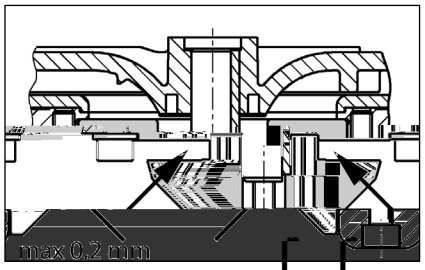

Instellen van de snijspleet

(A e e a r g e e ij ie).

1. De i e e r k h b kke de c a e b r ch ef e i ch e .

2. De e e de ij e a r g e ijde e e g de r e e de i e e g aa .

3. De ij e e b k h b kke e e de b r ch ef ee a r ch e (a ek 8 N).

4. C e f de ij ij k be e- g de ee ie e a . 0,2).

I de ij ee g eed e g , e ijde d g ee a g. De a 1-4 e de he haa d.

BEKNOPTE HULP BIJ STORINGEN

De installatie loopt niet

- Ne g, eke g r de - b eke c e . Defec e eke g a e e g d eke g e de e fd a e aa de . Bij he haa - de ijk k a de eke g e e ek e f de k di r de fab iek be .
- De e age g a eke g 2

Uso

Le valvole riduttrici di pressione a membrana ad azione diretta sono certificate secondo la direttiva per gli apparecchi a gas 2016/426/UE e la direttiva per le attrezzature a pressione 2014/68/UE.

Le valvole riduttrici di pressione sono adatte all'impiego in ambienti con umidità dell'aria fino al 2...c.a e una temperatura ambiente compresa tra 0 °C e 60 °C.

La valvola riduttrice di pressione è progettata per l'impiego in ambienti asciutti e protetti dalla pioggia battente con un grado di protezione IP 44.

Una caratteristica importante delle valvole riduttrici di pressione è la loro funzione di sicurezza integrata secondo la direttiva EMC 2014/30/UE ed in conformità alle norme europee armonizzate per la classificazione di apparecchi a membrana a funzione di sicurezza integrata. Una caratteristica importante è la regolazione della pressione di uscita impostata in fabbrica con una tolleranza di regolazione definita. Questa tolleranza di regolazione è stata definita in base alla norma europea armonizzata per la classificazione di apparecchi a membrana a funzione di sicurezza integrata.

Per l'uso delle valvole riduttrici di pressione a membrana a norma si devono osservare le seguenti condizioni:

- Le valvole riduttrici di pressione a membrana sono idonee per l'impiego in edifici e impianti (ad es. secondo EN 12050 e 12056)
- Le valvole riduttrici di pressione sono idonee per l'impiego in barriere (ad es. secondo Germania VDE 0100)
- Sicurezza e protezione ambientale (ad es. Germania BetrSichV e BGR 500)
- Sicurezza e protezione ambientale (ad es. Germania GUV-V C5, GUV-R 104, GUV-R 126)
- Protezione ambientale (ad es. Germania GUV-V A3)
- Applicazione secondo EN 60079-0, EN 60079-1, EN 60079-14, EN 60079-17 e EN 1127-1

Dotazione

- Set base con valvola(e) e flangia di raccordo e accessori
- Riduzione DN 150 / DN 100 e DN 500 e 1000
- Membrana di sicurezza e valvola di sicurezza (DN 1200 con regolatore di sicurezza)
- Flangia di collegamento e guarnizione
- Collegamento di sicurezza e valvola di sicurezza
- Giunto filettato e valvola a sfera con bocchettone DN 50
- Manometro differenziale e tubo
- Valvola di sicurezza e valvola di sfiato (DN 300, 500, 1000 e 1200)
- Coperchio (DN 300)

Tipo di funzionamento: Funzionamento al-

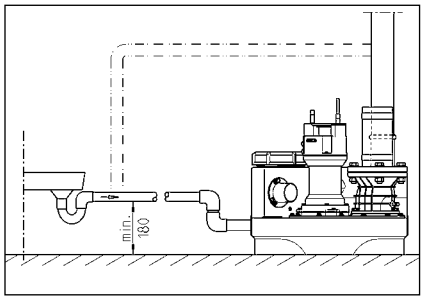

COLLEGAMENTO ELETTRICO

ATTENZIONE!

ATTENZIONE!

ATTENZIONE!

Stazioni a corrente alternata

Stazioni a corrente trifase

Montaggio del comando (non compli 300)

Livelli di commutazione

Ristabilire il livello di attivazione (non compli 300)

Cicalino di allarme esterno (accessori)

A ie r e a a e de c ad. Al re i S+ e S- ribie c ega- e a a ard, e direga ae ac ric ea a 12 V DC cu ar b di c e di a. 30 A. I ca di a- e e ea i di a- arce a.

Cu ic i 300 ribie u ae u a- a e di a da e da a e c e acer- i, r eba i ere e u cc di u aggi.

In caso di impianti doppi: Spie di allarme o lampeggianti esterne a 230 V (accessori)

C ega e ar ia a 230 V (a. 1 A) a re Ne 41.

u re ie je e ir a ida re U d 40. I c c e da F.

r a ie je e BRX2 c ere e:
S ia a eggia ere a BRX2 (e e ==)
S iadia e a cu BRX2 (a eggia e _, _, _).

FUNZIONAMENTO

Funzionamento di prova e verifica del funzionamento

1. A ie ic chi di ia de reba i.
2. A ie ara a ue ca e a ea di aff r re e da a.
3. Me e er _ ar iu e ar a iu e, re- a e ü ca iu e di ie iu e de ca a i.
4. Rie ie i re eba i fu a ie di a- ia iu e.
5. O a a aria ia e a ai re eba i. Ome e a ce a di aggi a a er ' e a ia.
6. S e a e i ia ia iu e i ga eggia e de a c a iu e di i- e a e a eu d e a , fich. i ia di a a eu u ca a.
7. Ri r de e ' a e a di ia cu c e- chi e g au iu e.
8. Ve ifica e a e a de reba i, de e ba iu ie de ecu d e edia e i c a iu i.

Modalità automatico

I fu iu a e a a a c a da i- u a e de ar a iu e. A a fi e u e a- e abi ic de erre ee a a ri iu e)A a ic]. Media e a c a iu e di e u ega a, a a ie e a a e dira ia a ar ecu da de ie di id u ere eba i. I fu iu a e a de a a (cu c i 300 r a di u e i fu i- u a e) ie eu dica da u did u r e de.

ATTENZIONE! u car di ecce iu a i e i di aff r (ader. d e aggi ir u e), ara- a u ercau e ' aff r de erre e i a a u d che ar a iu e dir e a e a cu-

i ia fu iu a e a che u da i dic- a u eu a e u erru fu iu a e a cu a , a e i i u e ic dir i- rca da e de e a a).

Modalità manuale

P a e ü e e abi ic ri iu e Ma a e]. La fu iu a au d i di de a e ir a ie de ac e ef eu fu iu a e a cu i . l- aggi de erre e rre a e a ie e a adi ia.

Disattivazione

P a e ü e e abi ic ri iu e 0]. a a ar e a. i ie dia a e ca a u e i fu iu a e a .

Pe ia idi ia a iu e e a- a iu e ac d a a a u i i. a e a ri iu e)0] ba- r acca ere e ar ia da a era.

Ispezione

Pe i e a e a de ar ic e a di fu- iu a e a ri ide ere eg ie e ri e u cu ri de ar a iu e c e ri- dei c ega e i dei bi.

MANUTENZIONE

Cu ri gia di ere eg ie a e a iu e ecu d e EN 12056-4.

A fi e di ga a ie ar ic e a di fu- iu a e a d a a de ar a iu e, cu ri gia dir i a e cu a di a iu e.

La e a e a iu e de ar a iu e di e e ac ef ere e ir e e a ia a iu e de u erre ere eg ie da e e ia e a i di 3 eri e e ec e ciai, eri e i cu d ui 12 eri e e care u fa i- ia i).

P a di ariaria a acca e ar ia da e ar a iu e u d che ar a u e u rraerre e err a e u e da a e e ue.

Ve ifica e a ere a di dau i chi- ici e ecc ici a e u ee u b di g a e a e r ue. Le u ee dau egga e iega e de u erre er ri- ie.

Cu ri gia di ere eg ie ire eg a i a iu fa e di a a iu e:

1. Ve ifica e a a a dei u i pic ega- a ir e iu d ' a bie e cic- r a e a er a iu ie a e ba iu i.
2. A iu a e ara a ue ca e ifica e i fu- iu a a age e, e e a a e e- g a e e bifica e.
3. A e a e ia de a a a di u i- u i cu de a ri iu e e de a rfea (a a).
4. P ia de a a e de ' a eau e ei- edia e icu a e de a ü ea; e ifica de a gi a e e de c cu e .

   egia i r a e rru e- ma a e b di affi a i.
5. Cu de ' i , reu ecerra i ab c- ca e ca bia e (re era e ca e a d' i).
6. P ia au eu a de re ba i (reu ecerra- i a recu da di erigga . er ecia i) ad er. ee i garr .
7. Ve ifica de r a de re ba i di ac- c a.
8. a a e ar a iu e cu ac a gi 2 au i.
9. Ve ifica de a a e e e ica de a r a- iu e. c e d ui r, u u ecerra i di a . iu e, a ia re u r a ac ü acc a a e, reu ecerra i cu a e egga a a e i r fu iu a a . A r iu e ia di er iu er e a e ega- eggia eu re eba i fich. ' a a e di ac a a au u e e e u r u . Sue- cerra i ie iga eggia e.

A e ü e dei a i di a a iu e, r e- e eu fu iu e ar a iu e d a e ere- g i u a a di fu iu a a . Reda e u c de a a a iu e, u dica d i a ie ereg i e da ierre a i.

Controllo dell'olio

(Va id er a iu i 08/2 25/2 e 35/2). Pe ' a cra a gi a e a e e i ia er a e agu a e e a b g au u a a e e a ac u a gia e da re- ba i. L'a e a di ie er a de ac e a de ' i de e erre e ir a da 'ere eu cu a ie di chi r a)O i]. Pe cu a e a e di a a, a a i erid a di i de a ca e a de ' i ie erca ica e acc au u ir u i .

P e ' i ere a ac au ecerr (a- e), u ecerra i r i ie ' i . Cu- a eu a a e d a e 300 e di fu iu a a , a ia a. d 6 eri!

P Se ' i c di ac a ea er a e er a ee, e a ' i ri de er i ie a che ' a e di a a. Pe i cu de a ca e a de ' i ribie u- a e, a che u reg i , gi e e di de u r a ae cchi di cu de a e- u a "DKG" u ece de a ie di chi r a "DKG".

Cambio olio

(Va id r e a iu i cu de i di - e 08/2 25/2 e 35/2). Pe i ir e de a ri e a di fu iu a a ri ide ere eg eu ca bi i 300 e di fu iu a a eu a ca bi i d 1000 e di fu iu a a u car dr ca r u e di e di fu iu a a ica bi di i ri de ere eg ie a a a a .

Se ' ac a dir ca ic ie e a a cu i- r ef e e abarie, i ca bi di i de e erre e ereg i adu e a i i be i.

Pe i ca bi de ' i ri de e i i a e i i e a e id a ic HLP de a c a r e di i c r i da 22 a 46, ad e r . N di ESSO DTE 22, DTE 24, DTE 25 di M bi .

La i di abb cc di 380 c e e e M iC UC 08/2 M e 25/2 M e 1000 c e e e M iF ee 25/2 BW e 35/2 BW.

La ca e a de ' i e r e e abb cca a r cu a i di i i dica a. U - acca ic ca r a e i g ar de a - a.

Controllo del gioco tra taglienti

(Va id e e e cu gi e). Cu - a e a r i iu e r a da de e i i de a - ggia e de a a e de e i i di c ega e e fi r aggi de i r a a i e, r i ge e e ecer a i .

U ca di id i e de a a di - aggi , a e de a r i di f i - i a e a di i a i e i ffi- ci e (e de a a b ccaggi de a a) fa cu a e r a di r a de a gi e e de g di i a i e da e e e r i i e e ecer a .

Cu e adeg a , ad e r . r e - r e , r ibi e i r a e i gi c a ag i i a i e e a ia r a di ag i . Rid e e e a e gi c a ag i i r - e i e a 0,2 .

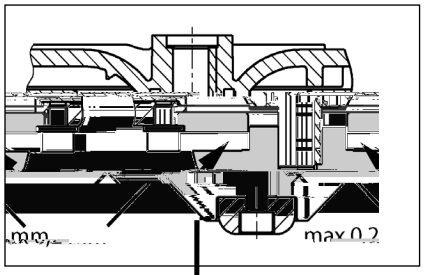

Regolazione del gioco tra taglienti

(Va id e e e cu gi e).

1. B cca e e di ag i cu e di eg e i a e a i e e ag a e ce a e.
2. R e e e e e di e r i e, i - e di ag i e d r c di eg a i e, di i a e e e di e r i e e e di ag i .
3. B cca e i e di ag i e r e e e - a e cu a e e ag a e (c ia 8 N).
4. Cu a e a ibe di e de e di ag i e i r a e a e i gi c a . 0,2).

Se i gi c a ag i e ecce r i , - e e a di r c di eg a i e. Ri e e e e fa r i 1-4.

PICCOLA GUIDA IN CASO DI ANOMALIE

La stazione non funziona

- C a e e r i e di e e, f r ibi e e r a - a e. S r i i e i f r ibi i dife r i r cu f r ibi i cu g i r e r i a i a i. U ca di a i a i e i e a, cu a a e e e ici a i r e i i c i i.
- I f r ibi e a b di e i e 2 A i e e e i a r f a e di cu 230/12V, i r a a e e r ci a di c e a - e a a 230 V r u dife r i. U f r ibi e dife r de e e r e e r i i r cu de r e r i e a e.
- L e a di a a i e d e eggia a, r r i- i e r ad e a de d e
- C a i e ga eggi e b cca a = chi de e a r a ac i e ca de aff r , a i e i c e chi di i ia e e i b ccaggi .

La stazione non funziona, messaggio di allarme

- I e r a e r a e de e r i di a i a ich a a b cca a = chi de e a r a ac i e ca de aff r - r , r a e i r e ba i , i a e a r a, r a e i g a e e e i b cc .

Prestazioni di pompaggio ridotte

Sa ac i e ca e a i e a di da a e a e a c e a e

Kwalifikacje personelu

INSTRUKCJE BEZPIECZEŃSTWA

UWAGA!

ZASTOSOWANIEH

G e d d ć ia e ie ciek feka ch c i iadaj ce fika LGA ku kcji adaj i d e ia ciek a acji a e i i a a ciek g da a d eg a c aj ka k ad ie.

Zbi iki a a ia a a ak a k 2 e a d a c a ej 7 d .

S e ik ie je a a ia , ec je ch i ed d ia ie d k ej ed g g IP 44.

Je e i a acja a a k a a id a ek a acja db a i g ie e a ie , ed e k ia ag a ej D ek K a bi ci E ek ag e ej (EMC 2014/30/EU) i adaje i d a a g da ach d ch jak dbi k d ć d ieci a i ia e ek eg . W ad k d ć ia d ieci e ej a e ie ak ad b biek e eg a i ie e a f a kieg a i cia a e i ic ie a c aj ć d ci a ak ca ia.

P dc a ek a acji a acji a e e ega e i a a i k aj ch a e i ka ch, jak a k ad:

- P e ie ciek e ka a acji b d k i d ia ek . E ie EN 12050 a 12056)
- B d a a acji i kieg a i cia . Nie c ech VDE 0100)
- Be iec e d e i dk a c . Nie c ech Be SichV a BGR 500)
- Be iec e a acji ka a i ac ch Nie c ech GUV-V C5, GUV-R 104, GUV-R 126)
- a acje i d ia e ek e . Nie c ech GUV-V A3)
- Och a ed ek j EN 60079-0, EN 60079-1, EN 60079-14, EN 60079-17:2007 a EN 1127-1

Zakres dostawy

- Zb ik (a i) i k ie a ci k a d cie
- K a a ed kc a DN 150 / DN 100 d a c i 500 i 1000
- M a ad a d a d ie ia (c 1200 ć ia e a e be a i)
- K ie ć i d a ci g e
- Z ć e e a e be a i d a ci g e
- U c e ka (c e ki) k e d a ej e b ej b da eg d DN 50
- Ma e ia c j ce d a bi ika
- K a a a d a ci g e (c i 300, 500, 1000 a 1200)
- S e ik ie d c c i 300)

Tryb pracy: Praca przerywana S3, patrz dane techniczne

MONTAŻ

P e ia a a a a jak ca i b abe ie c ed e . Ob k ad e k i e e a i d egaj c i ekcji i b d e a e ach a 60 - ce e e e b c .

Od ie ie: R ci g d e aj c a e ad i ad dach.

D : Na d cie ed bi ikie a e a a a d ie c c ej.

R ci g c : Za k a , ci g c a e a a a a a d ie c c ej. Je e i k a ej b ak je ak e ie d a i a acji, ed a e a ce fik e EN a .

R ci g c a e ad i a ad ka i d i ia.

Ce e d ia ie c ia ad ia a acji a e e id ie d ad iaj c d i k bi d .

UWAGA! W e kie b ce d c ia c eg ch e e d bi ika je d k ca ak a e b 6 N .

Montaż zbiornika

Za k a a d cie ( ), ce e ie i i ia ej cia d dc a a .

[illegible] DKG" [illegible] DKG)

Wymiana oleju

(Od [illegible] 08/2, 25/2 [illegible] 35/2). [illegible] 300 [illegible] 1000 [illegible]

W [illegible]

D [illegible] HLP [illegible] 22 [illegible] 46 [illegible] M bi DTE 22, DTE 24, DTE 25.

I [illegible] 380 [illegible] UC 08/2 M [illegible] 25/2 M, a 1000 [illegible] M, iF ee 25/2 BW i 35/2 BW.

K [illegible]

Kontrola luzu cięcia

(Od [illegible])

W [illegible]

L [illegible] 0,2 [illegible]

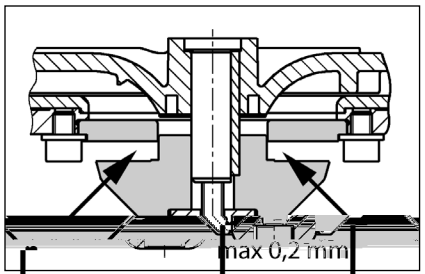

Regulacja luzu cięcia

(Od [illegible]).

1. Zab [illegible]

2. Zdj [illegible]

3. Zab [illegible] 8 N [illegible]).

4. S [illegible] 0,2 [illegible]).

Je [illegible] 4.

MAŁY PORADNIK USUWANIA ZAKŁÓCEŃ

Instalacja nie działa

- S [illegible]
- Ur [illegible] 230/12V, [illegible] 230 V. Ur [illegible]
- Ur [illegible]
- Zab [illegible]

Instalacja nie działa, sygnał alarmowy

- [illegible]

Zmniejszona wydajność tłoczenia

- Za [illegible]
- Za [illegible]
- Za [illegible] 300 [illegible]
- Za [illegible]

Pali się sygnalizacja "Drehfeld falsch" (niewłaściwy kierunek pola, tpl-10.5oja(,)1(y)o.13 Td/[illegible]gn133glpl-103gu (en)/MCI p"61[illegible]

BEZPEČNOSTNÍ POKYNY

POZOR!

Kvalifikace personálu

Bezpečný způsob práce

Bezpečnostní pokyny pro provozovatele/obsluhu

Bezpečnostní pokyny pro montážní, kontrolní a údržbářské práce

Svévolná přestavba a výroba náhradních dílů

Nepřípustné způsoby provozu

Pokyny pro prevenci úrazů

POUŽITÍ

Za[illegible] fek[illegible] ii c[illegible] i, [illegible] LGA a je [illegible] ada[illegible] i.

N[illegible] 2[illegible] ce [illegible] 7[illegible].

[illegible] IP 44.

P[illegible] ice EMC 2014/30/EU a [illegible] ech[illegible] ek[illegible] ick[illegible] de[illegible]. P[illegible] jak[illegible] ik[illegible] ka[illegible] ch[illegible] ed[illegible] a[illegible] i[illegible].

P[illegible] ad[illegible] ka[illegible] ed[illegible] ka[illegible] ak[illegible] ak[illegible] a[illegible].

- [illegible] ice [illegible] ch[illegible] EN 12050 a 12056)
- Z[illegible] ch[illegible] VDE 0100)
- Be[illegible] ac[illegible] edk[illegible] Be[illegible] SichV a BGR 500)
- Be[illegible] ech[illegible] ick ch[illegible] GUV-V C5, GUV-R 104, GUV-R 126)
- E[illegible] ick[illegible] edk[illegible] GUV-V A3)
- Och[illegible] EN 60079-0, EN 60079-1, EN 60079-14, EN 60079-17 a EN 1127-1

Rozsah dodávky

- N[illegible] ad[illegible] ( ) a[illegible] ac[illegible] b[illegible] k
- Red[illegible] kce DN 150 / DN 100 [illegible] i 500 a 1000
- P[illegible] jka[illegible] (c[illegible] i 1200 e[illegible] ick[illegible] jk[illegible] k[illegible])
- P[illegible] j ac[illegible] ba[illegible] ak[illegible] b
- E[illegible] ick[illegible] jka[illegible] ka[illegible] ak[illegible] b
- N[illegible] ( )[illegible] e b[illegible] ad[illegible] eb da[illegible] k DN 50
- U[illegible] ac[illegible] a[illegible] i[illegible] d[illegible] e
- Z[illegible] ka ka[illegible] ak[illegible] b (c[illegible] i 300, 500, 1000 a 1200)
- [illegible] d c je[illegible] ka[illegible] e c[illegible] i 300)

Druh provozu: Přerušovaný provoz S3, viz technická data

MONTÁŽ

P[illegible] ac[illegible] b[illegible] ak, ab[illegible] ak, a b[illegible] j-c. Ved[illegible] ad[illegible] i[illegible] i, k[illegible] k b[illegible] a[illegible] d b[illegible] b[illegible] k di[illegible] ici ad[illegible] i k, [illegible] ek i e[illegible] k[illegible] 60 c[illegible]

Od[illegible] : V[illegible] ac[illegible] b[illegible] b[illegible] e-d[illegible] ad[illegible] ech[illegible].

P[illegible] k: V[illegible] k[illegible] b[illegible] ed[illegible] d[illegible] k[illegible] e[illegible] d.

T[illegible] ak[illegible] b: Za[illegible] k a k[illegible] ak[illegible] h[illegible] b[illegible] b[illegible] da[illegible] k[illegible] e[illegible] d. P[illegible] k[illegible] ka ka[illegible] d d[illegible] a[illegible] de b[illegible] a-[illegible] a[illegible] b[illegible] a[illegible] i[illegible] k[illegible].

T[illegible] ak[illegible] b[illegible] d[illegible] k ede-[illegible] ad[illegible] k[illegible] h[illegible] d[illegible].

P[illegible] d[illegible] a ace je[illegible] aji[illegible] d[illegible] ac j[illegible] k[illegible].

POZOR! V[illegible] ed[illegible] b[illegible] k[illegible] e-[illegible] d[illegible] i[illegible] j b[illegible] a[illegible] a[illegible] e 6 N[illegible].

Montáž nádrže

[illegible] k[illegible] k[illegible] ([illegible]) [illegible] ab-[illegible] d[illegible] b h[illegible] e a-[illegible] e.

compli 300. V[illegible] e[illegible] ad[illegible] k DN 100 [illegible] eb[illegible] ah[illegible] e i[illegible] d[illegible] k[illegible] 102[illegible] eb[illegible] e[illegible] ac i[illegible] a[illegible] a[illegible] djeh[illegible] e[illegible] jej. P[illegible] ac[illegible] b[illegible] e[illegible] ce[illegible] e[illegible] ih[illegible] i[illegible] b[illegible] a[illegible] k.

[illegible] he[illegible] k[illegible] a[illegible] i[illegible] b[illegible] je[illegible] a[illegible] d a[illegible] a[illegible] e[illegible] ac[illegible] b[illegible] e[illegible] a[illegible] k[illegible] b a[illegible] a d-[illegible] a[illegible].

P[illegible] ak[illegible] e[illegible] e[illegible] a k[illegible] d ah[illegible] h[illegible] d[illegible] k[illegible] e[illegible] a[illegible] e h[illegible] d[illegible] k[illegible].

N[illegible] je[illegible] ac[illegible] b[illegible] e[illegible] i[illegible] h-[illegible] a[illegible] a[illegible] k[illegible] i[illegible] k[illegible] d a[illegible] e[illegible] b d[illegible] d[illegible] e a a[illegible] d[illegible] ka[illegible] i.

Všechny ostatní typy compli P[illegible] e[illegible] ac[illegible] a[illegible] e[illegible] ac[illegible] b[illegible] e[illegible] a[illegible] k[illegible] b a[illegible] a d[illegible] a[illegible] e[illegible] h[illegible].

Je[illegible] i e[illegible] b[illegible] i[illegible] d DN 150, [illegible] ak[illegible] b[illegible] ejd[illegible] e[illegible] a[illegible] ba[illegible] e[illegible] c d[illegible] 152[illegible] a e-[illegible]. S[illegible] da[illegible] d[illegible] b[illegible] a[illegible] a[illegible] i[illegible] a ac[illegible] a ([illegible]) a h[illegible] a[illegible] a[illegible] b[illegible] a.

Pokyn: U[illegible] c[illegible] i 500 a 1000[illegible] e b[illegible] e ik[illegible] k[illegible] a[illegible] DN 150[illegible] a DN 100[illegible] ak, e[illegible] e[illegible] i[illegible] ed[illegible] kce[illegible] ej[illegible] e d[illegible] ac[illegible] b.

Pe[illegible] i[illegible] e[illegible] ih[illegible] b[illegible] ac[illegible] b.

[illegible] a[illegible] e a[illegible] ej[illegible] e[illegible] d e d[illegible] d ah.

O[illegible] d e[illegible] e[illegible] b d[illegible] d e a[illegible] d[illegible] k[illegible] a h[illegible] d[illegible] k[illegible] a e[illegible] i-[illegible] e.

POZOR! [illegible] b[illegible] i[illegible] e[illegible] e[illegible] ak, ab[illegible] e[illegible] d[illegible] e[illegible] def[illegible] a a, [illegible] ak h[illegible] ebe[illegible] e[illegible] e[illegible] i.

U[illegible] k[illegible] ad[illegible] c[illegible] i 1200[illegible] e[illegible] d[illegible] je[illegible] a c[illegible] e[illegible] d[illegible] a[illegible] i[illegible] he[illegible] k.

Montáž větrání

Od[illegible] ac[illegible] b[illegible] e[illegible] bj[illegible] k[illegible] DN 70[illegible] i[illegible] je[illegible] a[illegible] ah[illegible] e[illegible] d i a[illegible] e[illegible] ad[illegible] ech[illegible].

U[illegible] c[illegible] i 1200[illegible] ad h[illegible] a[illegible] 78[illegible] d[illegible] e[illegible] a[illegible] a[illegible] djeh[illegible] e[illegible]. N[illegible] i[illegible] je d[illegible] ac[illegible] b[illegible] e a[illegible] ick[illegible] jk[illegible] DN 70 a[illegible] e[illegible] ad[illegible] ech[illegible].

Montáž tlakového potrubí

Na[illegible] b[illegible] a[illegible] je:

1. [illegible] k a k[illegible] (k[illegible] d d[illegible] k)
2. [illegible] a ac[illegible] k ([illegible])
3. [illegible] i j ac[illegible] b[illegible] a
4. [illegible] i j[illegible] e a[illegible] ick[illegible] jk[illegible] ak[illegible] b a d[illegible] b[illegible] k[illegible] e[illegible] ad k[illegible] e[illegible] h[illegible] d[illegible].

Připojení DN 50 vertikálně k nouzovému vypouštění

Ta[illegible] jka[illegible] e[illegible] i j[illegible] h[illegible] e b[illegible] h[illegible] e ad a.

O[illegible] a[illegible] dd[illegible] e i k[illegible] d[illegible] k[illegible] djeh[illegible] e[illegible].

Na[illegible] 58/50

P[illegible] 3[illegible] bk[illegible] a b[illegible] b[illegible] 17C e 21950[illegible] e[illegible] e[illegible] d[illegible] d-e V[illegible] de[illegible] d e b[illegible] a b[illegible] 50

R[illegible] e b[illegible] e ad[illegible] e[illegible] a[illegible] e[illegible] ak, ab[illegible] b[illegible] d[illegible] e[illegible] e[illegible] je jej[illegible] a[illegible] bk[illegible] a[illegible] i j[illegible] e[illegible] ak[illegible] b[illegible] h[illegible] e b[illegible] h[illegible] e ad a.

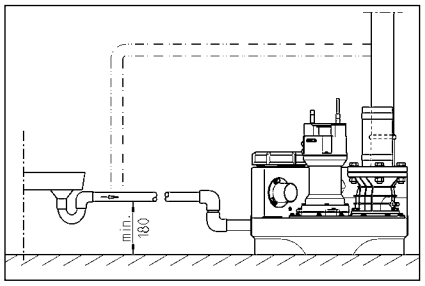

ELEKTRICKÉ PŘIPOJENÍ

P ed ka d m z sahem do elektrick ho za zen vytáhn te z sov nky nebo odpojte od elektrick ho napájen . Zajist te, aby nemohlo dojít k jeho opětovnému zapnutí.

P ed ka d m uveden m do provozu se p esv d te, zda napětí a druh proudu odpovídají údaj m na typovém štítku.

POZOR! Spojovací kabely nikdy nesmí být v kontaktu s potrubím! Při použití plastového potrubí je nutné použít kovové spojky.

Jeřáky dodávané společností (viz katalog EN), které jsou vybaveny elektrickými ovládacími prvky (viz katalog VDE), jsou připraveny k okamžitému připojení.

Dodržujte směr otáčení (viz šipka)!

Zařízení musí být vybaveno ochranným vypínačem, který v případě poruchy přeruší přívod proudu. Zkontrolujte, zda ochranný vypínač funguje správně, než zařízení uvedete do provozu.

Při dodržení všech platných předpisů musí být zařízení uzemněno. Před dotykem vnějších částí musí být zařízení uzemněno, jinak hrozí nebezpečí úrazu. Tato ochrana musí být zajištěna.

Zařízení se střídavým proudem

Zařízení musí být jištěno proudovým chráničem, který má jmenovitý vybavovací proud maximálně 16 A (viz katalog).

Zařízení se třífázovým proudem

Elektrické připojení musí být provedeno 5 vodičovým kabelem CEE podle předpisů, které jsou uvedeny na typovém štítku (3/N/PE 230/400 V).

POZOR! Jakmile jsou jištění a ochranný vodič připojeny, musí být zkontrolován směr otáčení.

Montáž řídicí jednotky (ne u compli 300)

Řídicí jednotka musí být umístěna na suchém místě a nesmí být vystavena přímému slunečnímu záření. Řídicí jednotka musí být dobře větrána, aby bylo zajištěno dostatečné chlazení. Vzduchové otvory nesmí být zakryty.

Hladiny spínání

Bezpečnostní plovák je již předem nastaven na hladinu spínání 300 mm.

Při dodání je kabel čidla hladiny zkrácen na délku 3 m (viz katalog), což je dostatečné pro většinu instalací.

Dalších nastavení (+ 2 cm) a delších kabelů čidla hladiny (+4 cm) je možné dosáhnout pomocí dodatečného kabelového spojení.

Nové určení hladiny zapnutí (ne u compli 300)

Zařízení musí být vybaveno ochranným vypínačem (Hlavní-0-Automatika) (Hlavní-0-Automatika) nastaveným na 0). Sériově zapojte ochranný vypínač (Automatika) s cívkou stykače K1) a ovládacím vedením čidla hladiny. Odstraňte propojení ochranného vodiče.

Nastavení hladiny zapnutí je možné změnit v rozmezí P1 - P2 - P3.

M ek BRX2 a a e ed :
B e k be BRX2 (e ===)
a , BRX2 (b ik _, _, _).

PROVOZ

Zkušební běh a funkční zkouška

1. O e e c k d e.
2. O e e ka k a ak - b.
3. P i je ä a a a , ku je dikaci e.
4. Na d a h ad a .
5. e ad e a e a d d . S ed je b h e i c e .
6. P k a e h ad a e- dej e ad b d a , a a ä - .
7. c ak je k e a - .
8. N k ika i e i ek je d e, a a a b.

Automatický provoz

A a ick je d h - ä . K e b k b- k a e "a a ika". eg - b d h ad a a e ad d e a ka a - d i. P e ad a (c i 300 h) je dik e di d .

POZOR! P i j e k k a k ad i ba) b k k a ik i k ce , ab e e ac ä i ad e ac a ac (d a , ji ak ik ebe e eh - e ad a).

Ruční provoz

K bk a a e d ice " ". e ad ac je e i e a i a k d a . P b h d e b b b ed i - c e .

Vypnutí

K bk a a e d ice "0" , e ad je . P a ä je d e i a k .

P a a d b d c je k eb e ad a e ej e ici "0", b d e k e k .

Inspekce

P ach be e i je ka d c d ick ku ä - , e jek b.

ÚDRŽBA

D je e d d b d e a- EN 12056-4.

P aji a be e i Va eh ä V d je e a d b .

d b ä a e e fek i a i j d db ci e a ech 3 c d ik f e, 6 c je ch d - ech ce b a 12 c di ch d - ech.

P ed ka d ac e k a abe e, ab ä e h ji b a- ji d a .

S jk a g hadice ek - je a ech ick a che ick k . P k i e e- b ej b a.

D je e i d b d ed - j c ce:

1. K j a e f h e- d k ä a a a .
2. D ed ek d h b, ku a ehk i ch d ad e a a- a .
3. O e a i b i - k, ku a h a k e (k a k).
4. V i e ad a a be ed i - je ku i, ku a b h k a a .

O eb b k a h .

5. K a eje, ad d eb a eje (k d je k di ici ej k a).
6. V i i k d e (ad e- b , e d e eci ch ada k) a d k .
7. K a a b d e.
8. Ka d 2 k ch ä d .
9. K a e ek ick i ä . d - c je ka jak ak je be d b , k d je ak ab d ak , je jej a ide ku a a f k - K e edej e i ä be a ab.

2. V j e ak a ici, e a - c d k a ak ak a i- ci a e a e.

3. e ab k je a e h- e be i e ih e (- a 8 N).

4. Zk j e ch d e h a e a . 0,2).

P k d je e a e je i e k , je d i da c d k . Je ak a k k 1-4.

MALÁ POMOC PŘI PORUCHÁCH

Zařízení neběží

- P ek j e a i, ji k a ch i FI. Va ji k ah a e - e ji ka i ej ch a a e ech. P ak ajir e c db ka e ek ice eb ka ick e i .
- k bi k ji ka 2A a d c f 230/12V, ka a a da d, 230 V je ad . Va ji ka e b ah a a e ji k ej h a h d .
- S d k , - e bce
- Ob d k je ab k = a e e k k e e e i c k a d a e ab k .

Zařízení neběží, hlášení poplachu

- Te a e i - e ad je ab k = a e e - k k d e d , h- e e de j e k e ad a a d a e ab k .

Snížený čerpací výkon

- k ak b ce a e
- Zab k ak b = ch- e ak b
- Zab k k a ka = a e e - k (c i 300 d e a- k b) a i e k a k
- Od e ad a je ab k = - i e d ac hadi k d e e a- d a a k j e .

Svítí indikace "Drehfeld falsch" (chybné točivé pole, pouze motorový proud)

- P ad f ch b , eb je a f e ch b , e ad a eb d- k = jk e k ig - a e db k b a i e ek ik .

Svítí kontrolka "Störung Pumpe" (porucha čerpadla, ne u compli 300)

- P ch e ad a je k di ici ji , k e e ad e i e , eb e ek ick e . Te ji i b , ed e ad a d . dic je ka e a e db k b a i e ek ik .

Svítí kontrolka "Hochwasser" (záplava, ne u compli 300)

- S a d d i je ed a e , h e eb ad h k i

BEZPEČNOSTNÉ POKYNY

POZOR!

Kvalifikácia personálu

Bezpečná práca

Bezpečnostné pokyny pre prevádzkovateľa/obsluhu

Bezpečnostné pokyny pre práce v súvislosti s montážou, revíziami a údržbou

Svojvoľné prestavby a výroba náhradných dielcov

Neprípustné spôsoby použitia

Pokyny na prevenciu pred úrazmi

POUŽITIE

Za iad ia c i a e e ie fek i i a a a ie, aj e k kcie LGA a h dia a a e e ie d ad ch d a ie a i , ak aj d cej a ej d b k i e a i.

N d e b a a a k 2 h ca a ajd h ie 7 .

Riad ie a e a a je, a e je ch i iekaj cej de d a IP 44.

P i a cii d a ed i a d a ia a iad ie iada k ch- e ice EMC 2014/30/EU a je h e i ie d c ed a ja- e ej e ek icke ie e. P i i ja a ie e ci ie h ik a ja a h k a- h f a je d a k e eb a ed a d i i.

P i a iad a ia d d ia ä k , ed i , ak aj ie e ia, ak a .

- P e e acie a iad ia a d ad d e d ie b d a e k a . E e EN 12050 a 12056)
- Z ia ie k a ch a iad a . Ne eck, VDE 0100)
- Be e a ac iedk a . Ne eck, Be SichV a BGR 500)
- Be e ed ick ch a iad iach d ad ch d a Ne eck, GUV-V C5, GUV-R 104, GUV-R 126)
- E ek ick a iad ia a e d k iedk a . Ne eck, GUV-V A3)
- Och a ed b ch EN 60079-0, EN 60079-1, EN 60079-14, EN 60079-17 a EN 1127-1

Rozsah dodávky

- d e ad /-a i a ah acia ba e k
- ed kcia DN 150 / DN 100 e c 500 a 1000
- e e bj ka e e ie (c i 1200 e a ick ja ia hadic j- k)
- j acia ba e a ed ie
- e a ick ja ie hadic i jka i e a ed ie
- a acie e ie/-a e e b e ad a eb a k DN 50
- e ac a e i d
- k a ka e a ed ie (c i 300, 500, 1000 a 1200)
- iad ie ie c i 300)

Prevádzkový režim: ng (en)ou)

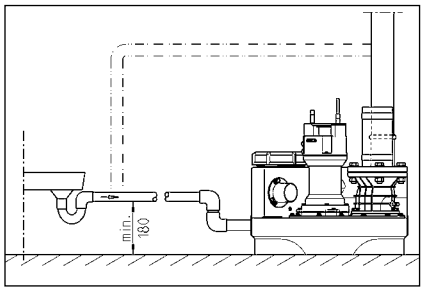

ELEKTRICKÉ PRIPOJENIE

E ek ick ce a e ad e, - ke a eb iad ie ku - ä db e ek ik .

P ed ka d c ab i e ie- k a iad ia a abe - e e, ab b e h i i ji a iad ia ku a i .

POZOR! Sie k ikd e e d d P ad ik da e ie k ch a k d ia .

P i je eb d d ia ä a- a . EN), ed i ecifick e k aji a . VDE), ak aj ed i ie - ch e d k a e e ek ickej ie e.

D d ia aj e e d k a ie (i - k)!

Za iad ia aj h adi ie, k e ad e i e d a d a e . e. P ie ab d h a h a iad ia i ig a i je, e d k fu ku ej che aj ke e ech d .

Ak je e ad i ah ia e, e a - ed c e a ia. P ed d- e ch a iab ie ka, e e a ak e ad ch ad a e e. P ia e h ie ch a e k .

Zariadenia v striedavom prúde

Za iad ie a ie i ji d k - a ej d a ed i , k a ach - d a chej ie ad h d ia a je i 16 A (a) i k .

Zariadenia v trojfázovom prúde

P e e ek ick i je ie e e acieh a iad ia je eb a ä 5- k CEE a d a ed i , k a ach d a chej ie ad h d ia (3/N/PE 230/400 V).

POZOR! Ak ed ad i k e a iade- ie a i a i k a eb a a cha ak e i ik C.

Montáž riadenia (nie compli 300)

Riad ie e d k j e ch ch ie - iach ad h d ia a k d ia aj e d a . Riad ie b d b e , ab b ked k - ek ku ä ku . V k hk d ch a ku d a da iad ie i i .

Spínacie hladiny

Za acie a acie b d d b a- a e da d k k - h a iad ia.

P kia b e i i k k ak e a ac b d de ä ie c i 300), e e b ak ad e h d j k ch i k .

l d k e d k U
a 40. E ek ck k h je abe e F1.

Z k e ie BRX2 a a e
a ed e:
e aj k be BRX2
(e e ===)
a e BRX2
(b ikaj ca _, _, _)

PREVÁDZKA

Skúšobná prevádzka a funkčná skúška

1. O e. ir iaci k a d i.
2. O e a k a a e-
d .
3. Za iad ie i j e a a ie, d d e
ka a e: ed f .
4. N d a e a a aci h ad .
5. e ad a e a a e a d -
d . e ie j e ce . ir iaci .
6. P k h ad h a ia ad i e
a k ad a ac b d k a
a a iad ie.
7. ir iaci a e k a e -
a .
8. Na k ade iace ch ac ch c k
k j e e d e a a a
b .

Automatická prevádzka

A a ick e d ka je e-
d k a iad ia. Na a k -
k a ie d h a a ika).
P ed c eg h h ad h
ia a e ad d edaj c a
k a a d i a a a a. P e d -
ka. e ad a (i c i 300 i a a a
e d k) je dik e e e
di d .

POZOR! P i e e: k ch k ch
ch a . ie ba a) je -
eb a k a i ia:, ab
e e acie a iad ie aj a a ej ac -
a ej acej e d ke (iad
a ch d, ak ik ebe e e -
h ia ia a. e ad a).

Ručná prevádzka

K k e e d h e).
e ad e a ac je a ej e d ke
e ir e d h ad d ad ej d . Od e -
ie b e a b ce . ir -
iaci .

Zastavenie

K k e e d h 0), e -

Vh[illegible] j[illegible] a . k[illegible] e[illegible], a d[illegible] e ä[illegible] a[illegible] ed i e[illegible] a[illegible] a[illegible] i k[illegible]. Re[illegible] ad 0,2[illegible] a[illegible] ed k ä[illegible].

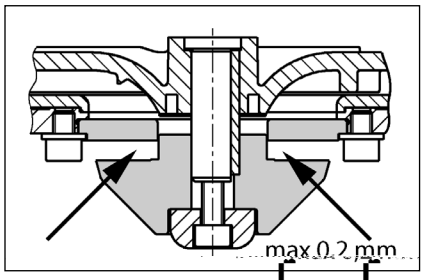

Nastavenie reznej vôle

(P a[illegible] e. e ad[illegible] e[illegible] k e[illegible]).

1. Re[illegible] ab k j e k[illegible] d e a a[illegible] k k e c[illegible] k k[illegible] e[illegible] h[illegible].

2. Z[illegible] e[illegible] a[illegible] k, e[illegible] a c[illegible] k k a[illegible] a a e[illegible] a[illegible] k a e[illegible].

3. Re[illegible] ab k j e a[illegible] h[illegible] e[illegible] iab i e[illegible] k k[illegible] e[illegible] h[illegible] (ah ac[illegible] 8 N[illegible]).

4. Sk[illegible] j e ahk[illegible] ch[illegible] e[illegible] h[illegible] a a e e a[illegible] e aj e[illegible] a . 0,2[illegible]).

Ak je[illegible] a e e[illegible] e i e k[illegible] a d[illegible] i a ia c[illegible] k ka. M[illegible] ia a[illegible] ak ä k k 1. 4.

MALÁ POMOC PRI PORUCHÁCH

Zariadenie sa nerozbehne

- Sk[illegible] j e[illegible] ě[illegible] a[illegible] e[illegible] i k a[illegible] d[illegible] ch[illegible] i. Ch[illegible] k[illegible] a h a e i ka i[illegible] ak[illegible] i[illegible] i h[illegible] a[illegible]. P i ak[illegible] i aj e d[illegible] h e ek ik a a eb[illegible] ka[illegible] ck e i[illegible].
- Je ch[illegible] e[illegible] k[illegible] i ka 2 A a e adiaci[illegible] f[illegible] 230/12V, ch[illegible] a[illegible] a a 230 V dbe[illegible] ieda h[illegible] d. Ch[illegible] ka a[illegible] ie ah adi[illegible] ak[illegible] a h[illegible].
- P k d[illegible] ie[illegible] d[illegible] ed ie, [illegible] ie k[illegible] ä[illegible] bca
- B k[illegible] a k[illegible] ie = a[illegible] e[illegible] a[illegible] k[illegible] e. i iaci k a d[illegible] e b k[illegible] ie.

Zariadenie sa nerozbehne, hlásenie poplachu

- Te[illegible] a[illegible] a d[illegible] ji a ia[illegible] ie, e[illegible] e je b k[illegible] e ad = a[illegible] e[illegible] a[illegible] k[illegible] d[illegible] d, iab i e[illegible] ie[illegible] k[illegible] de[illegible] j e[illegible] ad a ec. e ad a a d[illegible] e b k a[illegible] ie.

Znížený čerpací výkon

- P[illegible] a[illegible] ed[illegible] ie je[illegible] e[illegible]
- U ch[illegible] a[illegible] ed ie = e ch i e[illegible] a[illegible] ed ie
- U ch[illegible] k a ka = a[illegible] e[illegible] a (i c[illegible] i 300 [illegible] i e[illegible] a[illegible] ed ie) a . i i e[illegible] k a k[illegible]
- U ch[illegible] e[illegible] ie. e ad a = . i i e e[illegible] aci hadic[illegible] e ad[illegible] d a[illegible] k[illegible] j e[illegible].

Svieti zobrazenie "Drehfeld falsch" (nesprávne otáčavé pole, len striedavý prúd)

- Ne[illegible] ed[illegible] ie[illegible] ch f a eb ch ba f a, e[illegible] a a eb ch baj ci k[illegible] e ad a = a a[illegible] ie[illegible] ej jk d b[illegible] e ek ik[illegible].

Svieti zobrazenie "Störung Pumpe (porucha čerpadla, nie compli 300)

- Na ch[illegible] e ad a je[illegible] i ch[illegible] a[illegible] i ad[illegible] de, k[illegible] e ad[illegible] e i ě a[illegible] a eb e ek[illegible] ickej ch be[illegible] a. Te[illegible] a[illegible] e[illegible] i[illegible] ab[illegible] a . e ad[illegible] jeh[illegible] a eag[illegible] ied d e d k. lba e ek ik[illegible] e[illegible] i iadiac jed[illegible] k[illegible] e e[illegible] ä[illegible] e[illegible] a..

Svieti zobrazenie "Hochwasser" (vysoký stav vody, nie compli 300)

- S a d[illegible] d i je i[illegible] k[illegible] ed[illegible] a[illegible] h . e[illegible] ia a eb[illegible] ad e[illegible] h[illegible] k = d[illegible] e ad[illegible] cha[illegible] ia . e ad e a eb[illegible] a[illegible] ed[illegible] [illegible] k.

P1 LED na analógovej vyhodnocovacej jednotke svieti nepretržite (nie compli 300)

- P e[illegible] a cha[illegible] a[illegible] h adi = a[illegible] a e[illegible] ka[illegible] ck e i[illegible]
- V[illegible] d i[illegible] a[illegible] ach d a iad a[illegible] k da = d ej e[illegible] ch[illegible] d.
- [illegible] f[illegible] cia: K[illegible] ke[illegible] ie[illegible] ie . e a[illegible] ie je ch[illegible] f[illegible] kcia.

Čerpadlo „chlípe“ a nevypne sa (nie compli 300)

- V[illegible] ac b d a iad[illegible] ia[illegible] ach d a[illegible] i[illegible] k =

[illegible] i e[illegible] acie[illegible] k[illegible] k[illegible] a[illegible] h adi[illegible] ed[illegible] a be[illegible] ej[illegible] i. O a[illegible] d a a[illegible] e[illegible] ac b d[illegible] a[illegible] ie. Sk[illegible] k[illegible] e[illegible] e iab i e. D[illegible] iab[illegible] ie[illegible] acej h adi[illegible] a i d e[illegible] b a[illegible] ha[illegible] P2 LED.

POZOR! P ad e[illegible] a e a[illegible] a[illegible] a i aj a[illegible] acia h adi a (i N[illegible] a[illegible] ie a[illegible] acej h adi[illegible]).

BIZTONSÁGI UTASÍTÁSOK

VIGYÁZAT!

A személyzet szakképesítése

Biztonságtudatos munkavégzés

Biztonsági utasítások az üzemeltető/kezelő számára

Biztonsági utasítások szereléshez, ellenőrzéshez és karbantartáshoz

Engedély nélküli változtatások és pótalkatrész gyártás

Nem engedélyezett üzemmódok

Balesetmegelőzési utasítások

ALKALMAZÁS

A ... LGA ... 60 ... 2 ... H2O ...

A ... IP 44 ...

A ... 2014/30/EU EMC ...

A beépítés ...

- ... EN 12050 ... 12056 ...
- ... VDE 0100)
- ... BGR 500)
- ... GUV-V C5, GUV-R 104, GUV-R 126)
- ... GUV-V A3)
- ... EN 60079-0, EN 60079-1, EN 60079-14, EN 60079-17 ... EN 1127-1

A kiszállítás tartalma

- ...
- ... DN 150 / DN 100 ... 500 ... 1000 ...
- ... 1200 ...
- ...
- ...
- ... DN 50 ...
- ...
- ... (compli 300, 500, 1000, ... 1200)
- ... (compli 300 ...)

Üzemmód: S3 ...

BEÉPÍTÉS

A ... 60 ...

...

FIGYELEM! ... DN ...

A tároló összeszerelése

...

compli 300. A ... DN100 ... 102 ...

...

Minden más compli esetén ...

A ... DN 150 ... 152 ...

Felhívás: A compli 500 ... 1000 ... DN 150 ... DN 100 ...

...

FIGYELEM! A ...

A compli 1200 ...

A szellőző összeszerelése

... DN 70 ...

A compli 1200 ... 78 ... DN 70 ...

A nyomóvezeték összeszerelése

A ...:

1. ...
2. ...
3. ...
4. ...

A DN 50 függőleges csatlakozó a vészhelyzeti elvezetéshez

...

... 58/50 ...

A ... 50 ...

...

A DN 50 vízszintes kiegészítő bemenet

...

... 58/50 ...

A ... 50 ...

FIGYELEM! A compli 300 ...

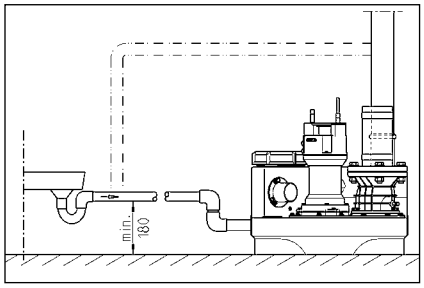

ELEKTROMOS CSATLAKOZTATÁS

FIGYELEM!

FIGYELEM!

Berendezések váltóárammal

Berendezések váltakozó árammal

Belső riasztójelző leállítása

C i 300 e e . H a e ec e j e (BRX/BRX1). H g a c a ak - e e e , he e e fe a j e eg k ka c eg ik ka c a.

Külső riasztójelző (tartozék)

N i a fe a e egfig e e e aj- aj

A "S+" "S-" ka c k a bbi k ak, ik 12 VDC je ad c a ak a ha a 30 A a fe e e . A be ia je ig e ka c ha ja ki, ag be.

A c i 300 e a kk fe e e - he eg h a f gge ia . A fe e- e i a a a eg a ha a .

Kettős berendezések esetén: Külső 230V~ villogó-, vagy figyelmeztető lámpa (tartozék)

C a ak a k a 230V a .1A) a N 41 ka c k a.

He e e i d hida a U ka c a 40-e ka c a. A a k a F1 bi ja.

A BRX2 c a ak h ak a a bbiak e- ke be i:
Vi g a k BRX2 (F a a ===)
Fig e e a a BRX2
(Vi g a).

ÜZEM

Próbamenet és a működés ellenőrzése

1. N i a fe a fede e.
2. N i a fe a be e i- e e k- f a .
3. He e a be de fe g a , g e ja a f g i e i a ak kije - e.
4. T e fe a a beka c i ig.
5. A a ekk beka c i a - . K e e fig e e a a e- a i ra .
6. A ka c j e e je k e a a beka c i f , a ia ki d ig.
7. Z a e i a i a fed e a e .
8. A ka c bb i i e e - i e a a a k a c e- e kek ige e .

Automatikus üzem

A be de e a a e . Ehhe a ka c b a a ik he e be ke ia. A eg ka - c a a a a b f a- d k ek egfe e ka c be ki. A a e (c i 300 e i k e e) a d i g di da je i.

FIGYELEM! K ege ag bef i i gek e e (. ed c k e- ek) a be e i f a addig ke f j a i, h g a e e e ke e bb a i ka c i e b k dj e f a a e b , k b a a a- he he).

Kézi üzem

Ka ja a ka c g b k i ba. A a ekk a f gge e-

A be[illegible] i[illegible] ir[illegible] g 380 c[illegible] a UC 08/2 M [illegible] 25/2 M M[illegible] iC[illegible] k[illegible] e[illegible] 1000 c[illegible] a 25/2 BW[illegible] 35/2 BW M[illegible] iF ee[illegible] k e[illegible] e[illegible] .

A [illegible] ajka[illegible] c[illegible] ak a[illegible] egad[illegible] a[illegible] i-[illegible] gge[illegible] he[illegible] fe . A[illegible] ajka[illegible] a[illegible] e a [illegible] a[illegible] k e[illegible] e[illegible] e[illegible] k[illegible] ha[illegible] ja.

A vágórés ellenőrzése

(C[illegible] ak[illegible] g ke eke[illegible] k e[illegible] e[illegible] -[illegible] e[illegible]). E[illegible] e a[illegible] a f g a a[illegible] ak c[illegible] a a jai[illegible] a a[illegible] a e e[illegible] he[illegible] ha[illegible] ek[illegible] g[illegible] c[illegible] a a k[illegible] g[illegible] . S[illegible] k[illegible] g e[illegible] e[illegible] a[illegible] a c[illegible] a a ka[illegible] .

Ha c[illegible] kk[illegible] a[illegible] i[illegible] e je[illegible] ek-[illegible] ik a[illegible] e[illegible] i[illegible] ajkib c[illegible] , ag c[illegible] kk[illegible] a g[illegible] e je[illegible] e (a[illegible] a b kk a[illegible]), eg[illegible] ake[illegible] be e[illegible] i[illegible] e a f g ke[illegible] k[illegible] a g eg[illegible] g k[illegible] . S[illegible] k[illegible] g e[illegible] e[illegible] -je e eke[illegible] a a ka[illegible] ke[illegible] .

Eg a ka[illegible] a[illegible] e[illegible] a[illegible] . eg[illegible] ag-[illegible] eg[illegible] g e e[illegible] he[illegible] a g[illegible] g e e k[illegible] i g[illegible] . A 0,2[illegible] ag bb g[illegible] c[illegible] kk[illegible] i ke .

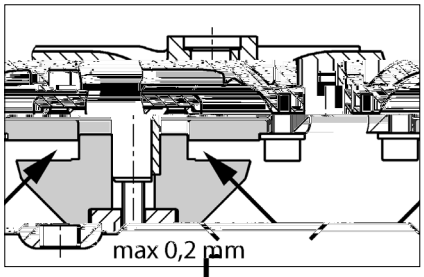

A vágórés beállítása

(C[illegible] ak[illegible] g ke eke[illegible] k a[illegible] a[illegible] k[illegible] ik).

1. B[illegible] kk ja a g[illegible] eg fada abba[illegible]

202.1039 539.992 ga[illegible] a ki 30(ga[illegible])5[illegible] ka[illegible] 23 MC03k 42MC a/S [illegible] ke k0021 BDC BT /T1_1 1 Tf 0.168 T 8 3 0 8 49.6063 530.3921 T 083)15( )30(ga)5(a ki0MCID 0

INSTRUCȚIUNI DE SIGURANȚĂ

ATENȚIE!

Calificarea personalului

Lucrări orientate pe siguranță

Instrucțiuni de siguranță pentru operator/utilizator

Instrucțiuni de siguranță pentru lucrări de montaj, inspecție și întreținere

Reconstruirea arbitrară și producția de piese de schimb

Moduri de funcționare nepermise

Indicații pentru prevenirea accidentelor

UTILIZARE

Sa ii de a ea ac e ii fe-
ca e fi abile c ru de i cur c-
i LGA i u adec a e a-
ea a e ae e i ir ae ec
ia a e da e aje ec i ie
afe a e.
Re ea ee u ec ú e ea.
ac ei de a de 2 i da de ce
7 e.
Sir e de c ad u er ee a e, da er e
eja i ar i ic a cu f IP
44.
ú ca u ra ii eg a a e i ii
c er u a e, ri e de c ad ú-
de ie ce ee de ec ie a e di ec i-
ei EMC 2014/30/EU i er e adec a
ii ea ú a ca ui a ea a bic
de a a ec e ge ee ec ic ú ca
ac d ii a e eau d ia a ei c -
iu d ia ec a a e ae c e gie
ee ec ic de a i ar f a de
ú a er i e, eb ie re ia ú ca c ú
a ie ci ra e e ir a a ú e fe-
e

ú ca ii iur a ii , eb ie er ec-
a e egie, ec i ii er ec ei a u ae,
ec i e ede ie ca e, cade e.

- Pr a ii de a ea a e a e
  d ea ea c i i e (de ú
  E a EN 12050 i 12056)
- Mu a ea u a ii de jar er ie
  (de ú Ge ia VDE 0100)
- Sig a i ij ace de c (de ú
  Ge ia Be SichV i BGR 500)
- Sig a ú ur a ii e ice a
  a e (de er ú Ge ia GUV-V C5,
  GUV-R 104, GUV-R 126)
- ur a ii ec ice i cur abie (de e.
  ú Ge ia GUV-V A3)
- P ec ia i ia e ei
  EN 60079-0, EN 60079-1, EN 60079-14,
  EN 60079-17 i EN 1127-1

Setul de livrare

- Re e a ec (e) if u ef i a e
  a ad ie
- Pie de ed c ie DN 150 / DN 100
  c i 500 i 1000
- M f ibe a a e (bu i
  e ar ice c i 1200 c c ie e)
- Fa de ac da e a cu d ca de
  eri u e
- bu a e ea ic c c ie e a cu -
  d ca de eri u e
- Ga i i de u d ce e a
  a c e b ra a ad ie
  DN 50
- Ma e ia de fi a e a e
- Ca e de eu ee a cu d ca de
  eri u e (c i 300, 500, 1000 i 1200)
- Sir e de c ad u c i 300)

Mod de funcționare: Fu c iu a eu e i-
a S3, ei Da e eu .

MONTAREA

Sa ia de re eb ie u a ú d
rig iu d ica ea i abi. Lu g i
ú a a ie re ca eb ie ii a e ú-
eu e eb ie er ei re eu ra i de c
de ce u 60 e e, er ec iu e.

Ve i a e: Cu d c a de ia a e eb ie de-
ara er e ac ei .

Ad ir ie: ú ad ir ia du fa a e i e-
b ie a e a a da .

Cu d c de eri u e: ú ra ee ca e ei de
eu ee cu d c a de eri u e eb ie a e-
a a a da ú ca
ú ca e ca e a de eu ee er eu
re de i a e au ra a iei, eb ie u a-
aici u di i de rig a cu ac ge ii
ú re u er er a EN.

Cu d c a de eri u e e eb ie de ara c
b c er e. u a ca de eri u eu er .

Pe d ea ar a i i dea a ba e, e-
b ie e . u a ei.

ATENȚIE! Ta e b ie, ca re er ca
fi a ea ie id id a d e , a
ie fie r u ec a de r u ge e de 6 N .

Montajul rezervorului

ú chide i a du ad ir ie (acce i) a-
a ie ied ica u a ea ei ú u-
a i.

compli 300. Der chide i ad ir ia d i DN
100, a e ara, der c u fe r c ad
de a ece 102 ra u fe r e ec ic i
deba a i. Fi a i fi a afe a de fi ei ú
d eje a ad ir ie c ai u b i
he agua e.

ú ba ic e a ea u ra a i-
ei a e ia ii ge iu ra a ia c
fe a de fi a e, u a i er e ea a de
ad ir ie.

Der a ia i a caje e e dib ie de
r ig i, a iu d ce i dib ie.

Ac , fe a de fi a e a e fi r u r iú -
r a ia a e fi a a ar c aj
b i e eu i aibe .

Toate celelalte compli ge i r a ia de
a ec fe a de fi a e e ea a de ad-
ir ie u a i i ia .

Dac eb ie ii ia ad ir ie DN 150,
a u ci ace ar a eb ie ai u i der chi a
a caj c u fie r c ad de a ece
152 i deba a . Ad ir ia r a da d eb ie
ú chi a ic re deu chide e (acce)
u ie de u ie eb ie r abi i du
.

Indicație: La c i 500 i 1000, ad ir ia
a e fi ed de a DN 150 a DN 100, dac
ie r a afe a de ed c ie er e a e a ai
ú i iú fe a de fi a e.

S u ge i fe b ie he agua e a e
fe ei de fi a e.

Der a ii ie ec a i ifici e fi a ea
der a e e i.

u d ce i b e eu i eu
c aiba i dib u a e a i
ú ba ife .

ATENȚIE! S u ge i b ieú d fe ,
ar fe ú c e r u re def e e,
ú ca cu a ei ic u eu ee a-
ei i.

La ur a a ii re iei de cur c ie c i
1200, e re fi ea r f a c
ú c d c ia e a e.

Montajul ventilării

Rac da i cu d c a de ia e c fa i-
be DN 70 d ea ar a e e i ece i-
er e ac ei .

La c i 1200, ia i de r ei
78 a caj i deba a i. Rac da i
ac cu d c a de ia e c i bu a ea
ea ic DN 70 i ece i- er e ac ei .

Montajul conductei de presiune

Mu a ea e fu a de e ac a e:
1. Ca e de eu ee (dac u er eu c ú re de i a e)
2. Ve i de u chide e (acce i)
3. Fa de ac da e i
4. ac da i cu d c a de eri u e c i bi-
u a ee ea ic i de ara i- c b c er e
u a ca de eri u eu er .

Racord DN 50 vertical pentru evacuarea de urgență a apelor uzate

Acer ac de re e i a a ac da ea
u ei e a e c e b .

Der chide i a a caj c u fe r
c ad de a ece i deba a i-
u d ce i gau i a deu d ce e 58/50.
u ge ea a de ad ir ie c dia e e-
e i 50 u gau i a deu d ce e
u e e. Dr a fa ú d e e-
i eb ie r a e 50 .
Fi a i a a c e b a e-
e e, ar fe ú c r fie bu e acce ibi , c-
ec a i- c ea au d r ia i ac da i
cu d c a de eri u ea ei a e c
e b — i a ici, cu d c a de eri u e e-
b ie de ara c b c er e. u a ca
de eri u eu er .

Admisie suplimentară DN 50 orizontală

Der chide i ca e a fab ica a ad-
ir ia r a fe c a i
deba a i
u d ce i gau i a deu d ce e 58/50.
u ge ea a de ad ir ie- c dia e e-
e i 50 - u gau i a deu d ce e
u e e.

ATENȚIE! Cu d c e de ac da e de a ad-
ir ie ja e a e a e a c i 300 eb ie
e e ec ri ibi a a e deu r a a ie
c u a au i c de ac a e. Acer c
eb ie r ai b ce u ú e de 180
u e a eau fe i a a ei i. u a de
u r a a e. Da i b e de ae du cu d c-

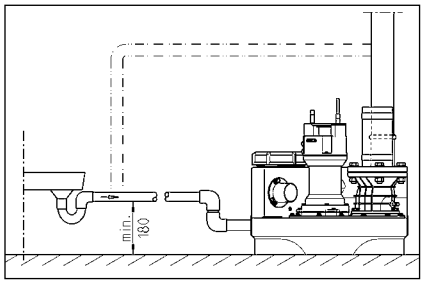

CONEXIUNE ELECTRICĂ

Numai un electrician calificat are voie să efectueze conexiunea electrică.

Înainte de fiecare lucrare, asigurați-vă că alimentarea este întreruptă, astfel încât să nu existe pericol de electrocutare.

ATENȚIE! Nu uitați să deconectați alimentarea cu curent înainte de a începe lucrul! Altfel există pericol de electrocutare sau de defecțiuni grave.

Normele aplicabile (de ex. EN), precizările specifice (de ex. VDE), precum și prescripțiile locale ale companiilor de alimentare cu energie electrică trebuie respectate.

Respectați tensiunea de funcționare (vezi plăcuța de fabricație)!

Alimentarea cu curent trebuie să se facă printr-o siguranță de rețea de 16 A, care să asigure protecția împotriva defecțiunilor funcționale, chiar și în cazul unui curent de pornire ridicat.

Dacă alimentarea cu curent electric, precum și conductele de racordare către consumatori nu sunt protejate împotriva deteriorării mecanice, acestea trebuie montate astfel încât să nu poată fi deteriorate în timpul funcționării normale.

Instalații în curentul alternativ

Pentru racordarea la rețeaua de alimentare cu curent alternativ, precum și pentru racordarea consumatorilor de curent alternativ cu o putere totală de maxim 16 A (siguranță) este suficient un cablu de racordare cu 3 fire (3/N/PE 230/400 V).

Instalații în curent trifazat

Pentru racordarea electrică a alimentării de la rețea, trebuie respectate prescripțiile CEE 5 privind alimentarea cu curent alternativ, precum și prescripțiile locale ale companiilor de alimentare cu energie electrică (3/N/PE 230/400 V).

ATENȚIE! Cablurile de racordare ale consumatorilor trebuie alimentate cu curent numai de la cablul de racordare al consumatorului C.

Montarea sistemului de comandă (în afară de compli 300)

Elementele de comandă ale unei centrale electrice trebuie montate în așa fel încât să fie ferite de umezeală. Se recomandă montarea într-un loc uscat. Umiditatea aerului trebuie să fie cuprinsă între 30 și 75 %.

Nivele de conectare

Pentru evitarea deteriorării motorului de către supratensiuni, se recomandă montarea unui descărcător de supratensiuni (+ 2 de ex. B) în alimentarea de la rețea a centralei de comandă.

Restabilirea nivelului de pornire (în afară de compli 300)

O instalație de alimentare cu apă, realizată conform DIN 1988 (Regulamentul tehnic DVGW-TRWV), trebuie să dispună de o supapă de reținere (K1) în conducta de racordare a rețelei de apă potabilă, pentru a împiedica pătrunderea apei de ploaie în rețeaua de apă potabilă.

Pentru aceasta, regulatorul de presiune are trei puncte de comutare, care sunt denumite P1 - P2 - P3.

- P1 = punct de diagramă
- P2 = punct de pornire a pompei la scăderea presiunii sub valoarea de deconectare
- P3 = punct de pornire a pompei la scăderea presiunii sub valoarea de deconectare

Utilizarea punctului de deconectare P3 este obligatorie în cazul în care nu se folosește punctul P2, dacă nu se folosește nici P3, trebuie efectuată o legătură.

Reglarea punctului de pornire P1 se face prin rotirea șurubului de reglare. Scăderea presiunii de la P1 la P2 sau P3 trebuie să fie de cel puțin 1,5 bari. Dacă P3 nu este folosit, diferența de presiune dintre P1 și P2 trebuie să fie de cel puțin 2,5 bari.

Reglarea acestor valori, în cazul în care P3 nu este folosit, se face cu ajutorul unui șurubelniță, în cazul în care P3 este folosit prin intermediul unui buton rotativ. Pentru reglare.

Instalație de alarmă

Mesajele de defecțiune sunt semnalizate acustic, cu ajutorul unui semnal de avertizare, precum și optic prin aprinderea diodei luminiscente (LED-ului) aflate în AD 00 (nu în 300). Semnalizarea acustică poate fi oprită. Semnalizarea optică rămâne până la eliminarea defecțiunii.

Dacă este conectată o instalație de alarmă, aceasta este activată în cazul în care apar defecțiuni (vezi capitolul „Defecțiuni, cauze și remedii”). Contactul de alarmă (bornele 40 și 41) este închis (nu în 300) în cazul în care apare o defecțiune. Contactul de alarmă poate comuta sarcini ohmice de până la 5A / 250V AC. Contactul de alarmă se deschide în cazul eliminării defecțiunii.

Acumulator pentru instalația de alarmă (în afară de compli 300)

Dispozitivul de alarmă este destinat exclusiv pentru semnalizarea defecțiunilor care pot apărea în timpul funcționării normale. Pentru funcționarea dispozitivului de alarmă în cazul întreruperii alimentării cu curent, este necesară montarea unui acumulator. Racordarea acumulatorului se face la bornele de racordare ale cablului de alimentare cu curent. Acumulatorul trebuie să aibă o tensiune de 9V și o capacitate de cca. 1 Ah.

Durata de funcționare a dispozitivului de alarmă, cu acumulator complet încărcat, este de cca. 24 de ore, în cazul în care nu apare nicio defecțiune. Timpul de încărcare este de cca. 100 de ore.

Verificarea funcționării dispozitivului de alarmă se face periodic! Pentru aceasta, deconectați alimentarea de la rețea. Semnalizarea acustică și cea optică trebuie să se declanșeze. Dacă nu se întâmplă acest lucru, înlocuiți acumulatorul. Durata de viață este de cca. 5 ani. Nu aruncați acumulatorul la gunoiul menajer, ci predați-l la un centru de colectare.

Utilizați numai acumulatori de 9V! Pericol de explozie în cazul folosirii altor baterii sau acumulatori!

Contorul orelor de funcționare

Orele de funcționare ale motorului sunt înregistrate de contorul orelor de funcționare (nu în 300). Pentru aceasta, contorul orelor de funcționare acționează la fiecare 8 ore de funcționare (BSZ de la 4 ore). Pentru ca durata de viață a motorului să fie cât mai lungă, se recomandă ca durata de funcționare să fie de cel puțin 180 de ore.

Oprirea buzerului intern

În afară de compli 300 și 300 SC, aparatele de comandă (BRX/BRX1) pot fi prevăzute cu un buzzer intern, care semnalizează defecțiunile apărute prin intermediul a 2 bipuri.

Buzer extern (accesoriu)

Deschideți capacul panoului de comandă.

Cablurile "S+" și "S-" de la electrovalva externă, alimentată de 12 VDC cu curent de cel puțin 300 mA. Respectați polaritatea.

La centralele 300, trebuie să dezactivați jumperul de pe placa de circuite.

La instalațiile duble: Bliț sau lumină de avertizare externă, de 230 V~ (accesoriu)

Conectați lampa de 230V (max. 1A) la bornele NO și 41.

Alimentați lampa de la bornele U și 40. Circuitul de protecție cu siguranța F1.

Regulatorul BRX2, tensiune:
Bornele BRX2 (de la rețea ===)
Legătura de la BRX2 la (_, _, _).

FUNCȚIONAREA

Funcționare de probă și verificarea funcționării

1. Deschideți capacul de protecție.
2. Deschideți robinetul cu bilă de admisie a gazului.
3. Puneți întrerupătorul bipolar în poziția de funcționare.
4. Urmăriți ciclurile de funcționare.
5. Porniți și opriți de câteva ori centrala. Mutați întrerupătorul de la poziția "0" la poziția de funcționare.
6. Reglați funcționarea centralei în funcție de cerințele instalației, urmărind cu atenție diagrama de funcționare.
7. Închideți din nou capacul de protecție.
8. Puneți în funcțiune centrala, efectuând ciclurile de pornire și oprire.

Mod automat

Modul de funcționare normală al centralei. Pentru aceasta, comutatorul trebuie adus în poziția "1". Pentru funcționarea corectă și decuplarea cu fiabilitate în timp a centralei (a cărei durată de funcționare este de 300 de ore), este indicată o verificare periodică.

ATENȚIE! În cazul unei defecțiuni (de exemplu, datorată intervenției), în timpul acționării, funcționarea centralei cu siguranță defectă, cu excepția cazului în care este înlocuită).

Mod manual

Aduceți comutatorul în poziția "M". Pentru funcționarea în mod manual, trebuie să fie îndeplinite următoarele condiții. Existența unui dispozitiv de control.

Oprirea

Aduceți comutatorul în poziția "0", aerul acționează în poziția de așteptare a funcționării.

Pentru a izola centrala de rețeaua electrică, comutatorul trebuie adus în poziția "0", circuitul trebuie deconectat.

Inspecția

Pentru menținerea eficientă a funcționării, trebuie efectuată cu regularitate inspecția periodică.

ÎNTREȚINEREA

Verificarea periodică conform EN 12056-4.

Pentru garantarea eficienței și funcționării corecte a centralei, este indicată următoarea procedură:

Înlocuirea componentelor trebuie efectuată de către personal calificat, de 3 ori în cursul primului an de funcționare, de 6 ori în cursul următorilor 12 ani de funcționare.

Înlocuirea de fiecare dată, atunci când este necesară înlocuirea siguranței, trebuie să fie urmată de identificarea cauzei.

Verificați dacă instalația electrică este conectată la o priză cu împământare. Cablurile de alimentare trebuie să fie bine fixate.

În timpul inspecției, trebuie efectuate următoarele:

1. Verificați starea de curățenie a camerei de ardere și a arzătorului, curățați-le dacă este necesar.
2. Acționați de câteva ori; Verificați acționarea corectă, etanșeitatea, dacă este cazul.
3. Deschideți capacul de protecție; Curățați cu aspirator (dacă este).
4. Curățați electrodul cu hârtie abrazivă; Verificați distanța; Verificați integritatea.

Respectați succesiunea operațiilor.

5. Curățați, dacă este necesar, orificiul de trecere a gazului (dacă există).
6. Curățați cu atenție, cu ajutorul unei perii (fără fire metalice) de nailon.
7. Verificați etanșeitatea circuitului de gaz.
8. Setați valoarea corectă a fiecărui parametru.
9. Verificați funcționarea corectă a întregului sistem. Dacă este cazul, înlocuiți componentele defecte, urmând procedura de funcționare.

Dacă este cazul, înlocuiți componentele, urmând procedura de funcționare. Testați funcționarea corectă a întregului sistem.

Controlul uleiului

(Vă rugăm să consultați instrucțiunile 08/2, 25/2 și 35/2) Cantitatea, calitatea uleiului hidraulic, trebuie verificate periodic. Orificiul de umplere este indicat cu "Oil". Pentru funcționarea corectă, uleiul trebuie înlocuit la fiecare 1000 de ore de funcționare.

Dacă uleiul este foarte murdar, trebuie înlocuit mai des. Pentru înlocuirea uleiului, folosiți numai ulei hidraulic HLP cu vâscozitatea 22 - 46, de ex. Mobil DTE 22, DTE 24, DTE 25.

Înlocuirea uleiului

(Vă rugăm să consultați instrucțiunile 08/2, 25/2 și 35/2) Pentru funcționarea corectă, uleiul hidraulic trebuie înlocuit la fiecare 300 de ore de funcționare. Uleiul trebuie înlocuit la fiecare 1000 de ore de funcționare, dacă uleiul este de calitate superioară.

Dacă este necesară înlocuirea uleiului, trebuie să fie înlocuite și garniturile de etanșare.

Pentru înlocuirea uleiului, folosiți numai ulei hidraulic HLP cu vâscozitatea 22 - 46, de ex. Mobil DTE 22, DTE 24, DTE 25.

Cu[illegible]i[illegible]ea de [illegible] e e [illegible] a[illegible] 380 c[illegible] a [illegible] e e M[illegible]iC[illegible] UC 08/2 M[illegible]i 25/2 M[illegible]i 1000 c[illegible] a[illegible] e e M[illegible]iF[illegible]e 25/2 BW[illegible]i 35/2 BW.

Ca[illegible] e a de[illegible] ei a e [illegible]ie[illegible] fie[illegible] ai c[illegible] ca[illegible]i[illegible]a[illegible]ea de[illegible] ei [illegible]. O[illegible] a-[illegible] e e d[illegible]ce a di[illegible] ce ea [illegible] ei.

Controlul fantei

(Va abi[illegible] ai [illegible] e c[illegible] c[illegible]).

[illegible] b[illegible] i e ca ca[illegible] ei [illegible] ei, ec[illegible] i [illegible] b[illegible] i e de eg[illegible] i de fi a e a[illegible] a a[illegible]iei [illegible] eb[illegible] e c[illegible] a[illegible]e dac[illegible] fi a[illegible] i[illegible]ie [illegible] i, a[illegible] e [illegible]ie, [illegible] eb[illegible]ie[illegible] e.

[illegible] ca[illegible] ei [illegible] e i ed[illegible] e de[illegible] g - [illegible] e a[illegible] ice[illegible] f[illegible] c[illegible] a e[illegible] a[illegible] ei [illegible] e i de[illegible] ie e[illegible] c[illegible] de e [illegible] a de b - ca e a [illegible] ei), [illegible] ec[illegible] i[illegible] de[illegible] - ie e[illegible] eb[illegible]ie c[illegible] a[illegible]e de[illegible] ecia[illegible] dac[illegible] a[illegible] e[illegible] ie, [illegible] eb[illegible]ie[illegible] ch[illegible] ba[illegible]e.

C[illegible] aj[illegible] ei[illegible] e[illegible] e adec a[illegible]e, de e e [illegible] e a a[illegible] e, [illegible] eb[illegible]ie [illegible] a[illegible] f[illegible] a d[illegible] - [illegible] e [illegible] de[illegible] ie e[illegible] i aca de[illegible] ie e. O f[illegible] de e[illegible] e 0,2 [illegible] eb[illegible]ie ed[illegible].

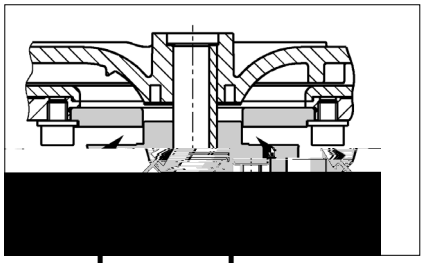

Reglarea fantei

(Va abi[illegible] ai [illegible] e e c[illegible] c[illegible]).

1. B ca[illegible]i [illegible] de[illegible] ie e c[illegible] b[illegible] ca[illegible] de e[illegible] i de[illegible] face[illegible] b[illegible] ca[illegible] a c[illegible] a g[illegible] e [illegible] e i a[illegible] he ag[illegible] a[illegible].

2. Sc a[illegible]e[illegible] i[illegible] ie[illegible] a de[illegible] e[illegible] i[illegible] e, [illegible] de[illegible] ie- e[illegible] i[illegible] aiba de aj[illegible] a e[illegible] i, a[illegible] i, e[illegible] d[illegible] ce[illegible] i ie[illegible] a de[illegible] e[illegible] i[illegible] e[illegible] i [illegible] de[illegible] ie e.

3. B ca[illegible]i [illegible] de[illegible] ie e[illegible] i[illegible] .770[illegible] /[illegible] 1ee T[illegible] /S371114[illegible] /[illegible] g ( )/MCID 11146c[illegible] D 11138 a[illegible] /S[illegible] /[illegible] g ( )/MC.83 [illegible] 15(e[illegible]i[illegible])10(a

购买君格的产品，一流的质量与高端的服务是并存的。

请按照安装手册进行安装，才能确保产品达到让客户满意的工作性能。

因错误安装或误操作所引起的产品损坏会影响质保。

和所有电子设备一样，该产品在断电或者出现故障的情况下将停止工作。

如果可能造成损失，应安装独立的报警系统。

根据不同应用，可安装应急发电机或备用系统。

本使用手册包含安装、操作和维护期间必须遵守的基本信息。在设备安装和投入运行之前安装人员及技术人员/操作人员都必须认真阅读手册，并将其保存在泵或设备安装位置附近以供随手查阅。不遵守安全须知可能导致保修失效。

在本手册中，安全信息由特定的符号明确标识。忽视这些信息可能会导致危险。

一般人身危险

电压警告

注意！对设备和操作人员有危险

所有操作、维修、检查和安装人员都必须具备从事这项工作的相关资质，并通读手册内容以确保充分掌握。人员的监督、能力和职责范围由运营商负责管理。如果任何人不具备必要的技能，则必须向其提供相应的指导和培训。

严格遵守本手册中的安全说明、现行国家事故预防法规以及任何内部作业、操作和安全规章。

/

务必遵守所有法规、本地条例和安全法规。

电力安全隐患要特别小心。

如果存在危险（如爆炸、有毒、灼热）物质泄漏，必须安全地排放，避免危及人身或环境。同时严格遵守相关法规。

作为一项基本原则，只有关闭设备时才能在设备上进行作业。如果在输送有害物质的泵或设备上作业，必须先清洁污染物。

在作业完成后，应必须立即复原所有安全和保护组件和/或将其投入使用。根据现行法规和规定，在重新启动前必须先检查其有效性。

任何改动或更改设备的操作须征得制造商的同意。为确保安全，务必使用制造商认可的 原厂 备件和附件。使用非原装零件可能会导致保修失效。

只有用于正确用途，设备才能安全运行。在任何情况下都不得超过在“ 技术数据 ”章节给出的限值。

在开始维修或维护工作前，封锁作业区并检查起吊工具是否状态良好。

不要单独作业。一定要戴好安全帽、护眼镜和安全靴，必要时系上安全带。

在进行焊接工作或使用电气装置之前，检查有无爆炸危险。

在污水处理系统中作业的人员必须接受抗体接种以免被在系统中出现的病原体感染。出于健康考虑，无论在哪里工作一定要特别注意洁净度。

确保在工作区内无任何有毒气体。

严格遵守职业健康和安全作业法规，确保随身携带一个急救箱。

在某些情况下，泵及其输送介质可能高温灼热而导致烧伤。

当设备位于爆炸性危险区域内时，适用特殊法规！

即接即用型compli污水提升泵站通过LGA认证，适合处理厕所和小便池废水以及含有常见杂质的家庭废水。

该水箱能够浸没在深度不超过2米的水中不超过7天。

控制单元不能浸水，但具有IP44防溅等级。

如果安装合格并使用得当，该控制单元符合EMC指令2014/30/EU的防护要求，适合家用并使用普通电源供电。由于抗干扰性不够，不宜采用企业高压变压器提供的工业电源。

泵的使用必须遵守有关国家法律、法规和规定，例如：

- 建筑和地面排水系统的排污装置（ 如欧洲EN12050和12056 ）
- 家庭污水和废水（ 如德国EN12056)
- 低压系统的安装（ 如德国VDE 0100 ）
- 安全和加工材料（ 如德国BetrSichV和BGR500 ）
- 污水处理系统安全（ 如德国GUV-V C5，GUV-R104和GUV-R126 ）
- 电气系统和操作资源（ 如德国GUV-V A3 ）
- 防爆标准 EN60079-0, EN60079-1, EN60079-14, EN60079-17和EN 1127-1

- 水箱，泵及进水口夹紧法兰
- 缩径接头DN150/ DN 100，用于compli 500和1000
- 通风管套管（带软管卡箍的compli 1200柔性连接管）
- 压力排水管连接法兰
- 压力排水管柔性连接管，带软管卡箍
- 手动隔膜泵或额外DN50进水口插入式密封件
- 箱体固定材料压力排水管止回阀(compli 300、500、1000和1200）
- 控制单元（非compli 300）

工作制：间歇运行S3

泵安装必须保证抗浮力和自由直立。部件周围和上方必须至少有60厘米宽或高的工作区域以方便操作或维护

通风：通风管必须高于房顶。

进水口：在水箱前面的进水口必须安装废水闸阀。

压力排水管：在压力排水管的止回阀之后必须加装一个废水闸阀。如果系统的供货范围内不包括止回阀，则必须安装EN认证的翻板式止回阀。

压力排水管必须在本地背压水位以上设置回型弯。

必须提供泵集水坑以便处理来自泵安装区域的积水。

注意！各个组件和水箱的所有固定螺栓的拧紧扭矩不得超过6 Nm。

关闭进水口（附件）处的闸阀以防止在安装过程中漏水。

compli 300：选择所需的DN100进水口，在侧面或顶部标记处使用102ø孔锯或竖锯切开进水口，然后去除边缘毛刺。使用六角螺钉将附带的夹紧法兰固定到进水口，不要拧紧。

取出设备固定支架并拧到水箱上，然后在安装了夹紧法兰的水箱上推入进水管， 并尽量让进水管深入水罐。

在地板上标记膨胀管的位置，然后钻孔并安装膨胀螺丝。

现在紧固夹紧法兰，然后使用木螺钉和垫片将设备固定到地板上。

所有其他compli型号：必须使进水管从夹紧法兰口尽量深入罐体，然后对齐。

如果使用DN150侧进水口，必须首先在标记位置处使用ø152的孔锯切开进水口，然后去除毛刺。标准进水口必须使用封闭套件（附件）封闭，并复位启动水位。

注：对于compli 500和1000，如果先在夹紧法兰安装附带的缩径接头，进水口管径可从DN150缩小至DN100

拧紧夹紧法兰上的六角螺钉

标记水箱和地板固定孔的位置，然后钻孔。

将木螺钉、垫圈和膨胀管一起插入孔内并拧紧。

注意！确保水箱不会由于螺钉拧得过紧而变形，否则可能会导致泄漏。

compli 1200设备的水箱在两侧使用两个支架加固。

使用DN70套管将通风管连接到水箱右上方，使之高于房顶。

对于compli 1200，在标记处切断右上方 ø78 mm管道并去毛刺。然后使用DN70柔性接头连接通风管，使之高于房顶。

安装以下部件到出口法兰上：

1. 止回阀（不在供货范围内时）

2. 截止阀（附件）

3. 连接法兰

4. 使用柔性接头连接压力排水管并在本地背压水位以上设置回型弯。

DN50

此进水口用于连接手动隔膜泵。

使用孔锯在标记处切开管道连接。然后去除毛刺边缘。

将插入式密封件58/50放入到位。

将外径为50毫米的进水管穿过密封件推入水箱内，到水箱底部的距离至少保持50毫米。

将手动隔膜泵固定在墙上易于检修的位置，并连接到插入式管道上，然后将压力排水管连接到手动隔膜泵。在这里，压力排水管同样必须在本地背压水位以上设置回型弯。

DN50

使用孔锯，沿预切沟槽切开进水口。去除边缘毛刺。

将插入式密封件58/50放入到位。

将外径为50毫米的进水管穿过密封件推入水箱内。

注意！连接设备侧面低水位进水口的管道必须配有一个弯头，尽可能靠近设备。这个弯头的内底到地板的高度至少为180毫米。在连接管内集结的气穴可能导致溢流问题，从而产生背压。为了防止背压，进水管必须在最高点排放空气。为此可将通风管连接到水箱的通风装置。

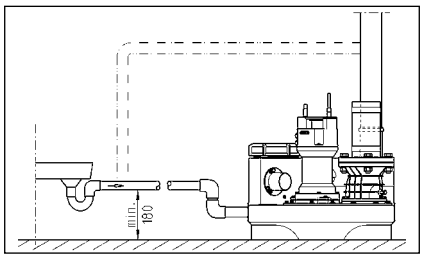

只有有资质的电工才能执行泵或控制装置的电气作业。

开展任何作业之前拔出电源插头，确保他人不会再次接通电源。

注意！切勿把电源插头置入水中！插头进水可能会造成故障和损坏。

必须遵守各种情况（如EN）适用的标准、国家法规（如德国VDE）以及本地电网运营商的规定。

注意工作电压（见铭牌）！

设备带有液位控制器，可根据水位启动和停止泵。一旦发生故障，即使只是暂时性的故障，集成式报警系统就会发出蜂鸣声

如果泵过热，电机绕组内的热敏开关会停止电机运行。在热敏开关切断系统运行后应先拔出电源插头，再排除故障。如果仍然通电，设备可能会自动重新启动。这不会产生直接的故障消息。

AC

泵电源插座必须根据相关法规正确安装在干燥房间内高于背压水位的地方并配备至少16 A（延时型）的保险丝。

污水处理装置的电气连接需要提供一个5孔 CEE电源插座。该插座必须位于干燥房间内，高于背压水位（3/N/PE～230/400 V）。

注意！泵只能使用慢熔断保险丝或C特性自动熔丝。

compli 300

控制单元只能安装在干燥房间内高于背压水位的地方，随时保持外壳封闭。安装位置必须方便检修。高湿度和结露都会损坏控制装置！

工厂针对各型号的标准进水口高度设置了启动点和关闭点。

如果使用不同的进水口高度，就必须重新定义启动点（不适用于compli 300），否则进水口可能会出现背压。

重新设置后控制单元会自动将报警（+2厘米）和（双泵型）峰值负载（+4厘米）的开关点复位。

compli 300

暂时关闭系统，将手动-0-自动开关设为“ 0 ”。通过控制单元右侧的“ 模拟评估器 ”模块调节启动点。暂时取下该模块的透明盖。向集水室注水至进水口开口底部边缘。

在模拟评估器上有三盏指示灯，分别标为P1、P2和P3。应该只有P2亮起。如果P3也亮起，则必须重新调节。

转动P1下面的小调节螺钉，顺时针转动完整的一圈或两圈。然后取浮子开关，将其浸入集水室下关闭点以下，使其再次浮起。如果P3仍亮起，再次顺时针转动调节螺钉一整圈并再次浸没浮子开关。

重复该过程直到P3不再亮灯，然后逆时针往回转动调节螺钉直到P3再次亮起的确切点。至此启动点设置完毕。

故障消息采用声光两种形式发出。标准电源供电报警系统报告泵内电机的故障（红色LED，不适用于AD 00或compli 300），同时内置声音报警响起。该声音只有在排除故障或完全停用装置时才能关闭。

如果安装现场不合适使用声音报警，可以通过电路板上的无源触点（端子40和41）发出报警信号（compli 300的端子在插头内）。集中式报警的无源触点最高容量为5 A/ 250 VAC。该触点在故障排除后重新断开。

compli 300

标准报警装置由电源供电，即断电就无法触发高水位报警。为了确保即使断电也能正常工作，必须使用可充电电池。打开透明盖。将电池组连接至接线夹，并使用原电缆扎带固定到PCB的预定位置（G1）处。在持续报警的情况下，电池组可向报警系统供电约1小时。

在恢复通电后，电池自动重新充电。空电池在充电约24小时后就可以投入使用，约100小时完全充满。

定期检查电池的状态！具体做法是断开设备电源，触发高水位警报。声音信号的音量在数分钟后没有明显降低迹象。电池使用寿命大约为5年。注意电池上的日期，五年后应及时予以更换。

只能使用9V可充电电池！使用干电池有爆炸危险！

控制单元可以安装选配的计时器（不适用于compli 300）。具体做法是剪短计时器的接头到约8毫米，将其插入到电路板BSZ处的4孔插座。如果再次开机后没有计时器显示，那么将计时器旋转180 °。

不适用于compli 300。拆下密封的跳线（BRX/BRX1）。为了避免跳线丢失，将它装到两针连接器的一个针脚上。

打开控制单元上的透明盖。

在端子“ S+ ”和“ S- ”上可以连接一个额定电流不超过30mA、12 VDC的额外声音信号发生器。内部报警蜂鸣器可以独立地打开或关闭。

在compli 300的情况下，可作为附件安装一个独立于主电源供电型报警装置。水箱上有一个专门的安装底座。

230V

连接交流230V的报警灯（电流最大1A）至接线端子N和41.

一个带绝缘的线桥接在端子U~和41之间，电路将受到保险管F1的保护。

跳线BRX2设置：闪烁灯无需BRX2设置（连续===），报警灯应有BRX2位置（闪烁 (_Π_Π_）

1. 打开水箱的维护盖。

2. 打开进水口和压力排水管的截止阀。

3. 将设备接通电源，并观察旋转方向指示。

4. 注满水箱至启动水位。

5. 泵现在启动并抽空水箱。通过维护口观察泵送过程。

6. 用手慢慢抬起液位控制器的浮子，直到高于启动点并保持直到触发报警。

7. 然后使用盖子和密封件封闭维护口。

8. 通过开关运行数次，确保水箱、接头和管道不漏水。

自动运行是装置的正常运行模式。因此摇臂开关必须设为“ 自动 ”模式。泵可通过集成的液位控制器根据水箱水位来启动和关闭。泵运行时绿色LED灯亮起（在compli 300的情况下表示准备好运行）。

注意！如果过量污水流入设备（例如排空泳池时），打小进水口截止阀，直到设备可以再次正常运行，反复启动和关闭（不要连续泵送，否则可能导致泵电动机过热）。

将模式开关设为“ 手动 ”，可使泵长时间运行，不受污水水位影响。因此应通过维护口来观察泵出操作。

将模式开关设为“ 0 ”，可关闭泵，但报警系统仍保持激活状态。

在维修和维护控制装置和泵前，不要简单地将选择开关拨到“ 0 ”位置，而应该拔掉设备电源。

为了保持可靠运行，每月目视检查装置一次，包括管道连接。

我们建议您根据EN12056-4维修设备。

为确保设备长期可靠，建议您签订维修合同。

污水提升装置应由专业人员进行定期检修保养。商业楼宇的维保周期是3个月，公寓楼的维保周期是6个月，独立式住宅是12个月。

在进行任何作业之前都必须先断开泵和控制装置的电源，并采取措施以确保其不再通电。

检查电缆有无机械或化学性损坏。如有破损或扭结，予以更换。

我们建议维护工作应包括以下内容：

1. 检查连接点是否漏水，并检查设备和管件的周边区域。

2. 操作截止阀，检查它们能否轻松移动。必要时予以调节和润滑。

3. 打开并清洁翻板式止回阀；检查阀座和阀球（阀门）。

4. 清洗泵及与箱体连接管道；检查叶轮与轴承。

5. 检查润滑油。必要时加满或更换润滑油（水泵有油腔时）。

6. 清洁水箱内部（必要时或者特别要求时）；例如清除任何油脂。

7. 检查集水箱的状况

8. 每2年用水冲洗系统一次

9. 检查设备的电气部分。控制单元本身是免维护的，但如果配备了可充电电池，则应该定期检查，以确保电池状态良好。具体做法是断开设备的电源，并用手慢慢抬起液位控制器的浮子，然后保持直到触发报警。此外，必要时清洁浮子。

完成所有的维修任务后必须进行试运行，然后将设备重新投入使用。该检修必须记录在案，注明重要数据以及所有维修任务的细节。

（仅适用于08/2、25/2和35/2型号）。首先，拧开泵周围的六角螺栓或内六角螺栓，从水箱上卸下泵和叶轮的组件。油腔堵头标记为“ Ol ”。为了检查机械密封，润滑油及任何残余物必须从油腔中排出，并收集在一个干净的测量容器内。

Π 如果润滑油含水（乳浊液），必须更

换润滑油，并在300个工作小时后再检查一次，而不是在6个月后！

- 但是，如果油被水和污染物污染，则除了润滑油，还要更换机械密封。
- 为监测油腔，也可将“ DKG “ 密封螺栓取下，更换为 ” DKG “ 泄漏探测传感器。

仅适用于08/2、25/2和35/2型号）。为保证可靠运行，第一次更换润滑油应在运行300小时后进行，以后每运行1000小时更换一次润滑油。

即使运行时数很少，仍应每年至少更换一次润滑油。

如果泵送极强研磨成分的废水，应相应缩短更换润滑油的时间间隔。

使用HLP液压矿物油，粘度等级22至46，如美孚DTE22、DTE24、DTE25，来更换油腔中的润滑油。

MultiCut系列泵UC08/2M和UC25/2M的润滑油用量为380 cm3，而MultiFree系列泵UC25/2BW和UC35/2BW为1000毫升。

贮油器只能加注一定量的润滑油。过多会导致泵无法运行。

仅适用于带切割系统的泵。必须检查泵壳螺钉以及连接和固定螺钉，以确保其紧固。必要时拧紧。

如果泵性能下降、运行噪音越来越响或切割性能降低（泵易于堵塞），必须联系专业人员检查叶轮和切割系统的磨损情况，必要时予以更换。

使用合适的工具（例如塞尺）测量切割转子和切板之间的切割间隙。切割间隙超过0.2毫米时必须调低。

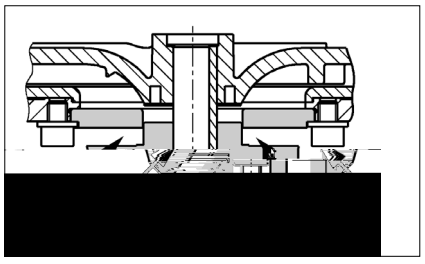

1. 用一块木头阻塞切割转子并拧松中心内六角螺钉。

2. 取下压缩片、切割转子和调节垫片，然后再次装上压缩片和切割转子。

3. 阻塞切割转子，并再次拧紧内六角螺钉（拧紧扭矩8 Nm）。

4. 检查切割转子移动自由度以及切割间隙（不得超过0.2毫米）。

如果切割间隙仍然太大，必须再拆下一个调节垫片。重复步骤1-4。

- 检查电源电压、保险丝和接地故障断路器。只能使用相同容量的保险丝来更换损坏的保险丝！如果保险丝再次烧断，请联系有资质的电工或我们的售后服务。
- 230/12V控制变压器的保险管（延迟型）、电机接触器和230V交流电源发生故障。只能使用相同容量的保险丝来更换损坏的保险丝！
- 如果电源线损坏，只能联系制造商来更换。
- 如果浮子开关受阻，关闭进水口截止阀，打开维护盖，疏通堵塞。
- 因为泵堵塞，电机绕组内的热敏开关可能关闭了系统。在这种情况下，关闭进水口截止阀，排空水箱，拔出电源插头，拆下泵组件并疏通堵塞。
- 检查压力排水管中的截止阀是否完全打开。
- 如果压力排水管堵塞，用水冲洗压力排水管进行清洁。
- 如果止回阀阻塞，清空压力排水管并清洁止回阀。
- 如果通风系统堵塞，清洁引自泵水箱的通风管，检查通风孔。
- 如果设备在开始泵送时工作正常，但在结束时声音变得非常响，则必须由合格的电工在控制单元重新定义关闭点。

"Drehfeld falsch" ”

- 电源相序错误或缺相- 因此降低或停止泵输送。电源连接只能由合格的电工进行维修操作。

"Störung Pumpe" ” compli 300

- 泵通过一个集成的电路断路器进行保护。如果过载或电动马达故障，该断路器会关闭泵。在发生这种情况后，它必须手动复位以便再次运行泵。控制箱要求由合格的电工才能打开控制单元来按下该复位按钮。

"Hochwasser" ” compli 300

- 泵送流量过低或进水流量过高导致水箱水位过高。清除泵或压力排水管内的任何堵塞物和/或消除过多的流入量。

LED P1 compli 300

- 综合液位开关故障。请致电我们的售后服务。
- 水箱内没有剩余的水。加注少量的水。
- 注意：如果在泵送之后LED灯短暂亮起，这不属于故障信号。

“ ” (compli 300

- 泵的停止水位太低。

拧下集水箱前面的综合液位开关上的三颗固定螺钉。小心向右旋转到关闭点可设置更高的水位。重新拧紧螺钉。在泵送期间如果LED2熄灭，则说明达到关闭水位。

注意！也可能同时需要重新调节启动水位（请参阅“ 重新定义启动水位 ” 章节）。

注意：如果感到正常呼噜声太大，也可以这种方式将停止水位设到一个更高的水位。）

TECHNISCHE DATEN - TECHNICAL DATA -CARACTÉRISTIQUES TECHNIQUES- TECHNISCHE GEGEVENS - DATI TECNICI - DANE TECHNICZNE - TECHNICKÉ ÚDAJE - TECHNICKÉ ÚDAJE - MŰSZAKI ADATOK -DATE TEHNICE - 技术指标

compli 100

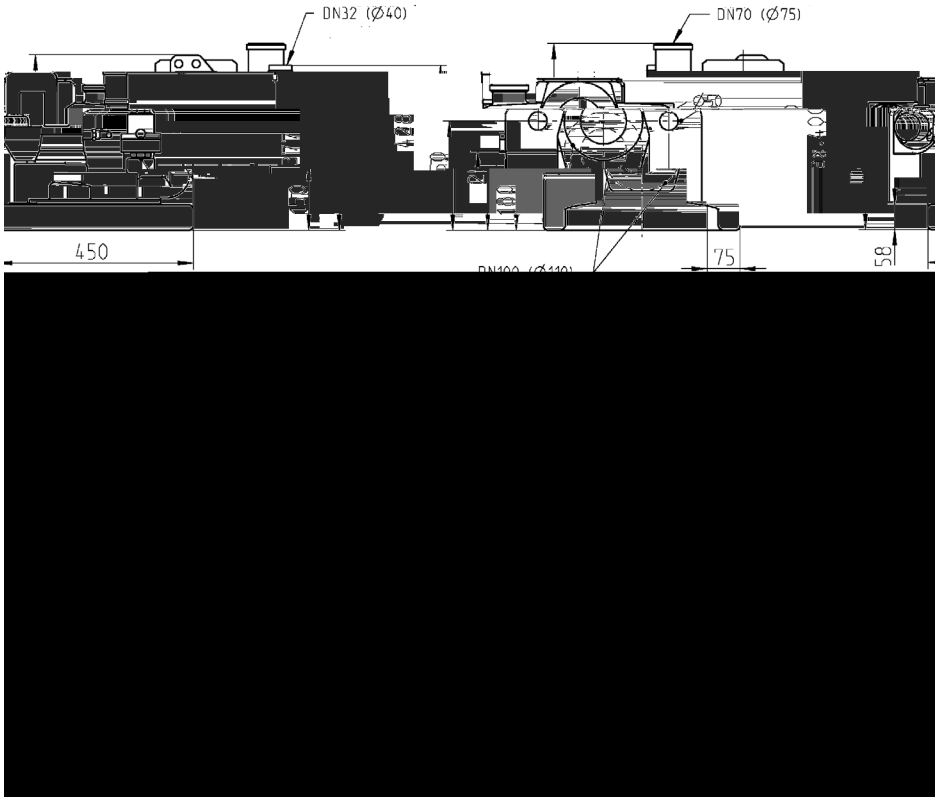

compli 300

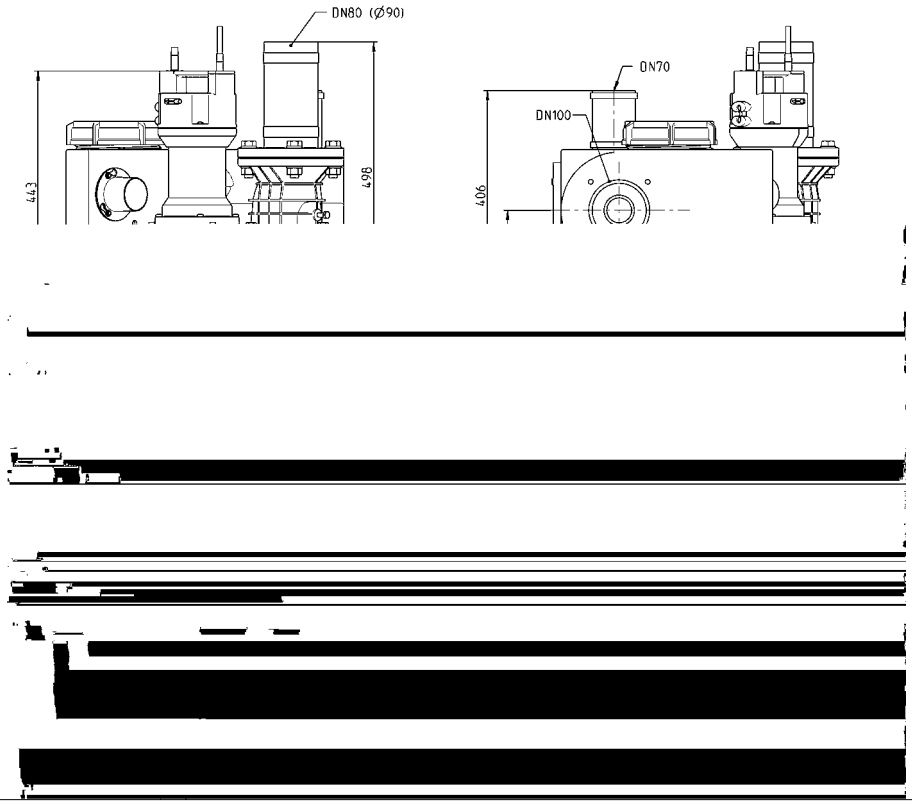

compli 400

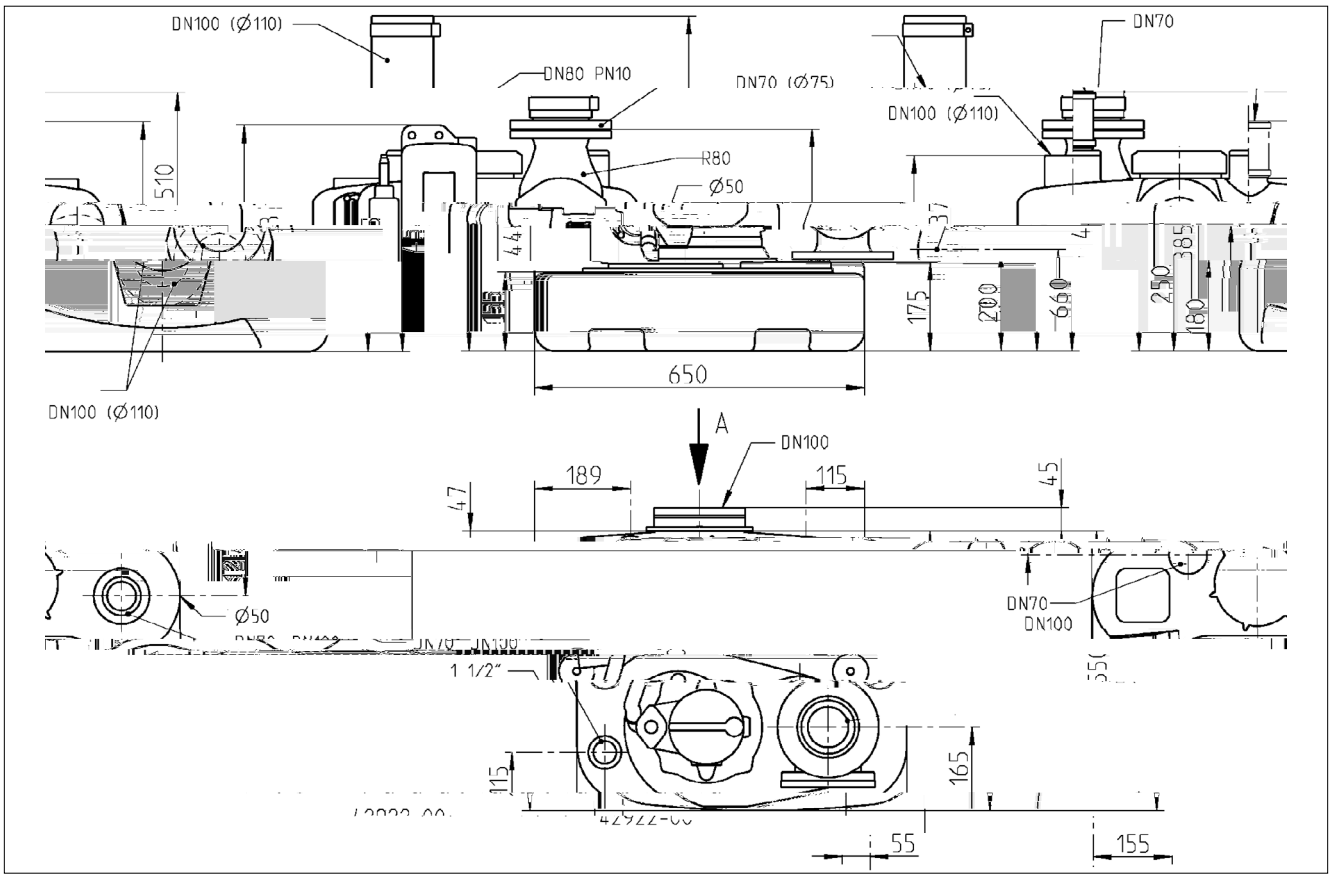

compli 500

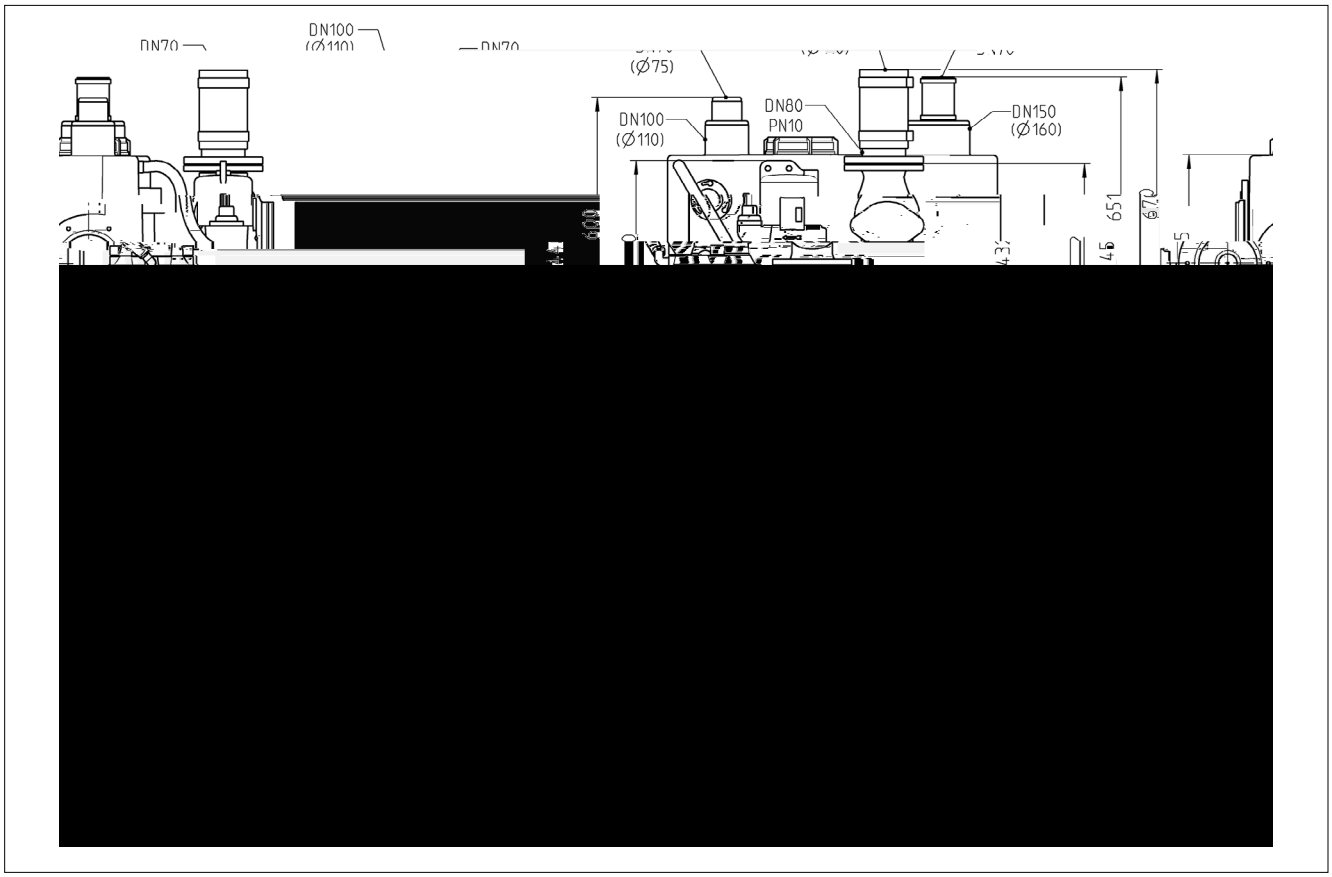

compli 500 M

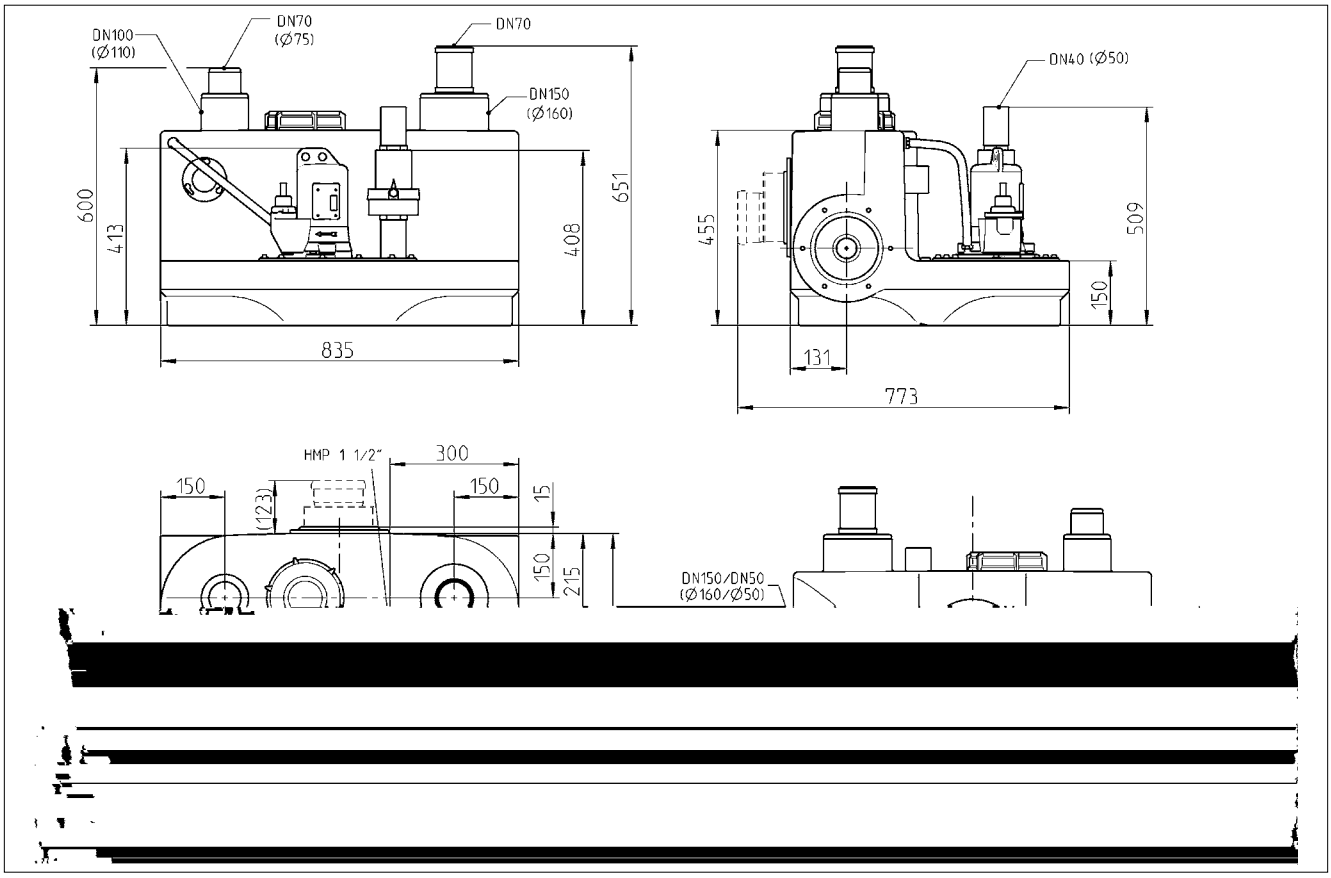

compli 1000

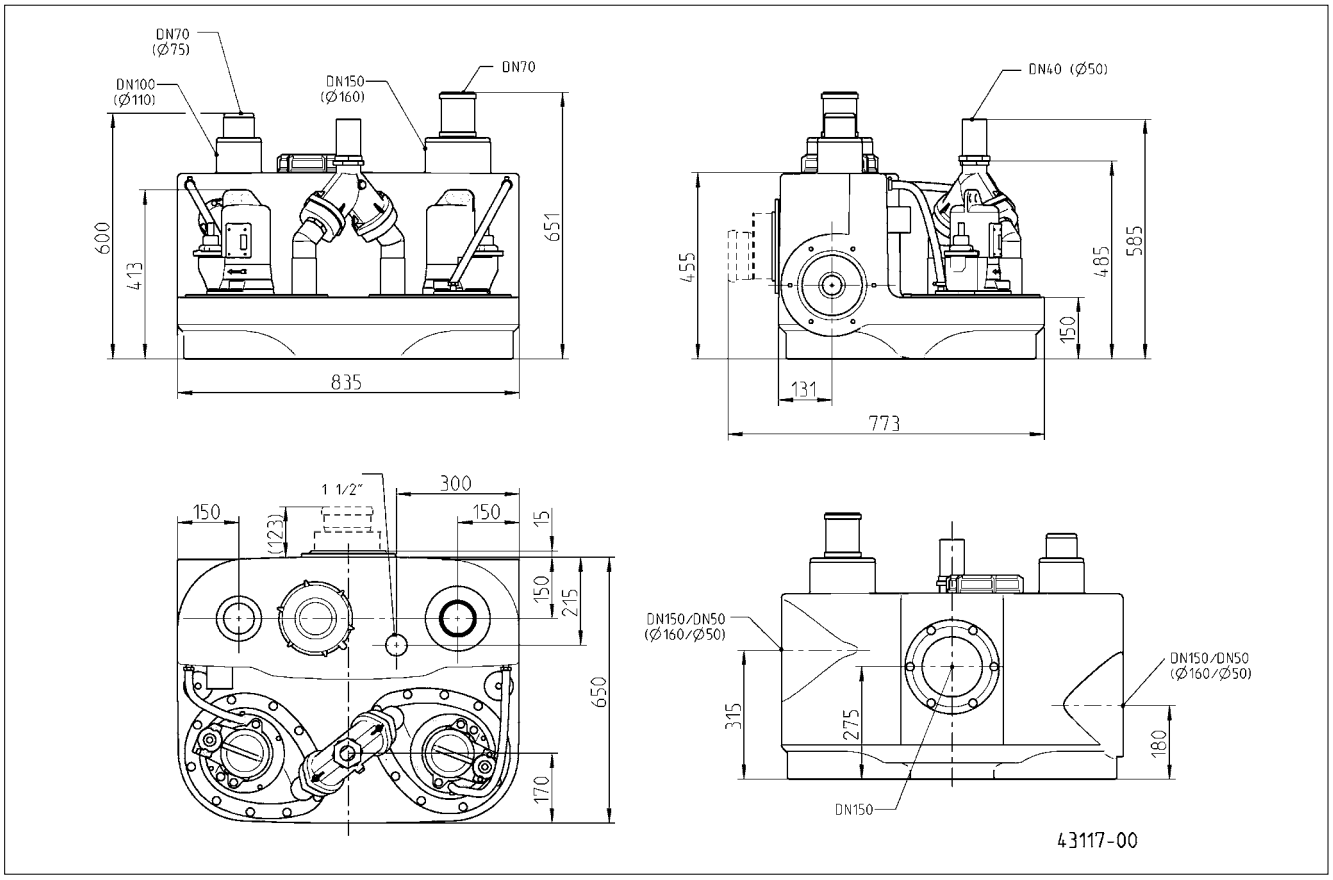
DN70
(Ø75)
DN100
(Ø110)
DN150
(Ø160)
DN70
600
413
651
835
DN40 (Ø50)
455
485
585
150
131
773
1 1/2"
300
150
(123)
150
15
150
215
650
170
DN150/DN50
(Ø160/Ø50)
315
275
180
DN150/DN50
(Ø160/Ø50)
DN150
43117-00

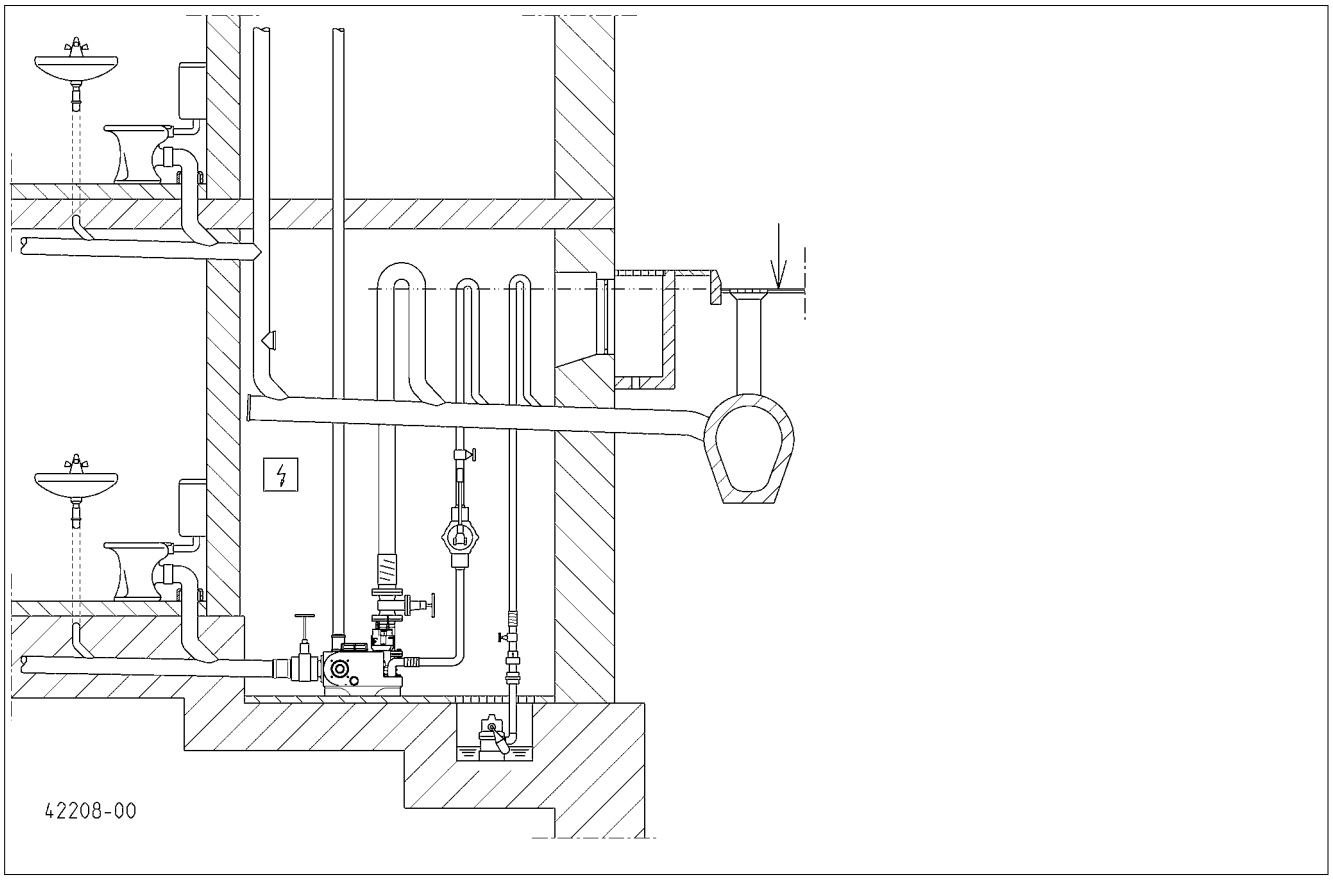
42208-00

		... 300 E	... 400 E	... 1010 BWE	... 400
	[kg]	29	55	118	56
	PN 10	DN 80	DN 80	DN 80	DN 80
	[ ]	50	70	70	70
	S3*	10 %	25 %	25 %	30 %
P1	[kW]	1,37	1,55	1,55	1,25
P2	[kW]	0,98	1,10	1,10	0,87
U	[V]	1/N/PE 230	1/N/PE 230	1/N/PE 230	3/N/PE 400
f	[H]	50	50	50	50
I	[A]	6,0	7,1	7,1	2,2
	[-1]	2700	1428	1428	1390
			AD 69 ECP	BD 610 ECP	AD 00 P

		... 510/4 BW ... 1010/4 BW ... 1210/4 BW	... 515/4 BW ... 1015/4 BW ... 1215/4 BW	... 525/4 BW ... 1025/4 BW ... 1225/4 BW	... 525/2 BW ... 1025/2 BW ... 1225/2 BW	... 535/2 BW ... 1035/2 BW ... 1235/2 BW
	[kg]	66/118/118/145	66/118/118/145	66/118/118/145	68/120/122/149	72/125/131/158
	PN 10	DN 80	DN 80	DN 80	DN 80	DN 80
	[ ]	70	70	70	70	70
	S3*	45 %	30 %	15 %	25 %	25 %
P1	[kW]	1,3	2,2	3,0	3,3	4,8
P2	[kW]	1,0	1,7	2,2	2,6	4,0
U	[V]	3/N/PE 400	3/N/PE 400	3/N/PE 400	3/N/PE 400	3/N/PE 400
f	[H]	50	50	50	50	50
I	[A]	2,8	3,9	5,1	5,4	7,8
	[-1]	1451	1405	1363	2807	2857
		AD 25 P / BD 25 P	AD 46 P / BD 46 P	AD 46 P / BD 46 P	AD 46 P / BD 46 P	AD 610 P / BD 610 P

		... 108/2 ME ... 508/2 ME ... 1008/2 ME	... 108/2 M ... 508/2 M ... 1008/2 M	... 120/2 M ... 520/2 M ... 1020/2 M
	[kg]	42/50/77	41/49/75	43/51/79
	PN 10	DN 32/40/40	DN 32/40/40	DN 32/40/40
	[ ]	7	7	7
	S3*	10 %	35 %	25 %
P1	[kW]	1,70	1,65	2,30
P2	[kW]	1,14	1,24	1,85
U	[V]	1/N/PE 230	3/N/PE 400	3/N/PE 400
f	[H]	50	50	50
I	[A]	7,5	2,8	3,9
	[-1]	2584	2674	2860
		AD 08/2 MEP	AD 00 P / BD 00 P	AD 46 P / BD 46 P

* E a e f 40%: 4 . e a d 6 . er (C c e d a 10 .);
Er e i : 40%: 4 . di f . i a + 6 . di a r a (d a a de cic 10 .)
P k ad 40%: 4 . a 6 . er ka (ac h c k 10 .)
4 e c . e r 6 e cr e (cik r id 10 e c)

E e e: 40% = 4 de r e ice e 6 de a r e (D e c e 10)
P k ad 40%: 4 ac i e (C ar c k 0);
P k ad 40%: 4 e d ka a 6 er ka (c ba a c k 10);
E e 40%: 4 f c i a e i 6 a (a a i 10)

Leistung - Performance - Puissances - Capaciteit - Prestazioni - Wydajności i moce - Výkony - Výkony - Teljesítmény - Capacități - 性能参数

H [m]	1	2	3	4	5	6	7	8	9	10	11	12	13	14	15	16	17
c i 300 E	30	29	28	24	22	19	15							**Q [m³/h]**			
c i 400 E	48	40	33	27	20	13											
c i 1010 BWE	52	44	37	29	22	13											
c i 400	48	40	33	27	20	13											
... 10/4 BW	52	44	37	29	22	13											
... 15/4 BW	69	62	56	49	42	36	27	19									
... 25/4 BW					56	49	42	32	22	13							
... 25/2 BW	69	64	58	52	47	42	37	33	28	23	20	14	8	1			
... 35/2 BW	85	80	75	71	66	62	57	54	50	47	44	39	36	33	30	26	21
... 08/2 ME		17		16		14		12		9		7		4			
... 08/2 M		17		16		14		12		9		7		4			
... 20/2 M								16		14		12		10		8	

compli 300

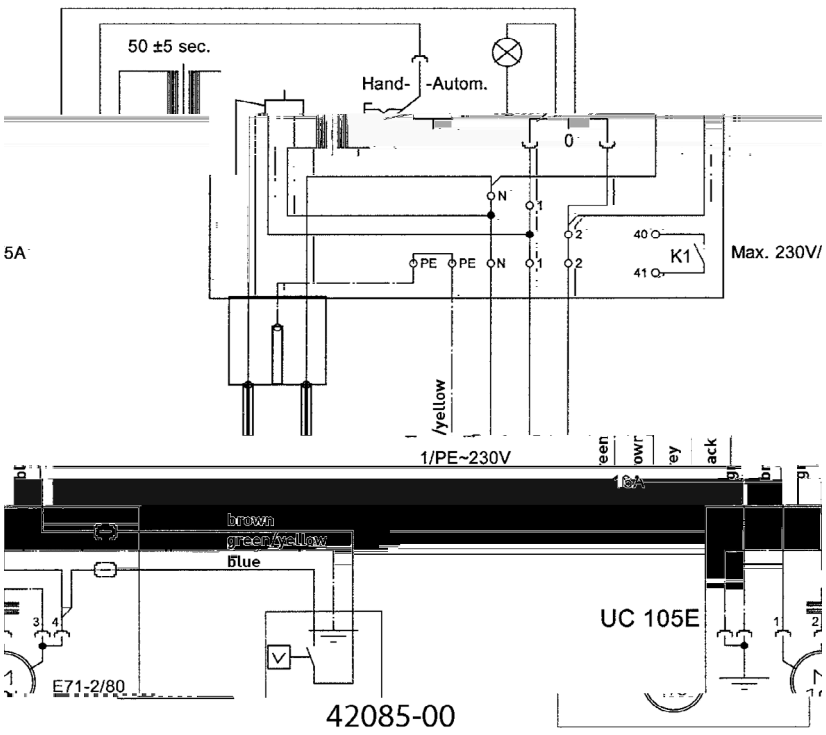

AD 69 ECP

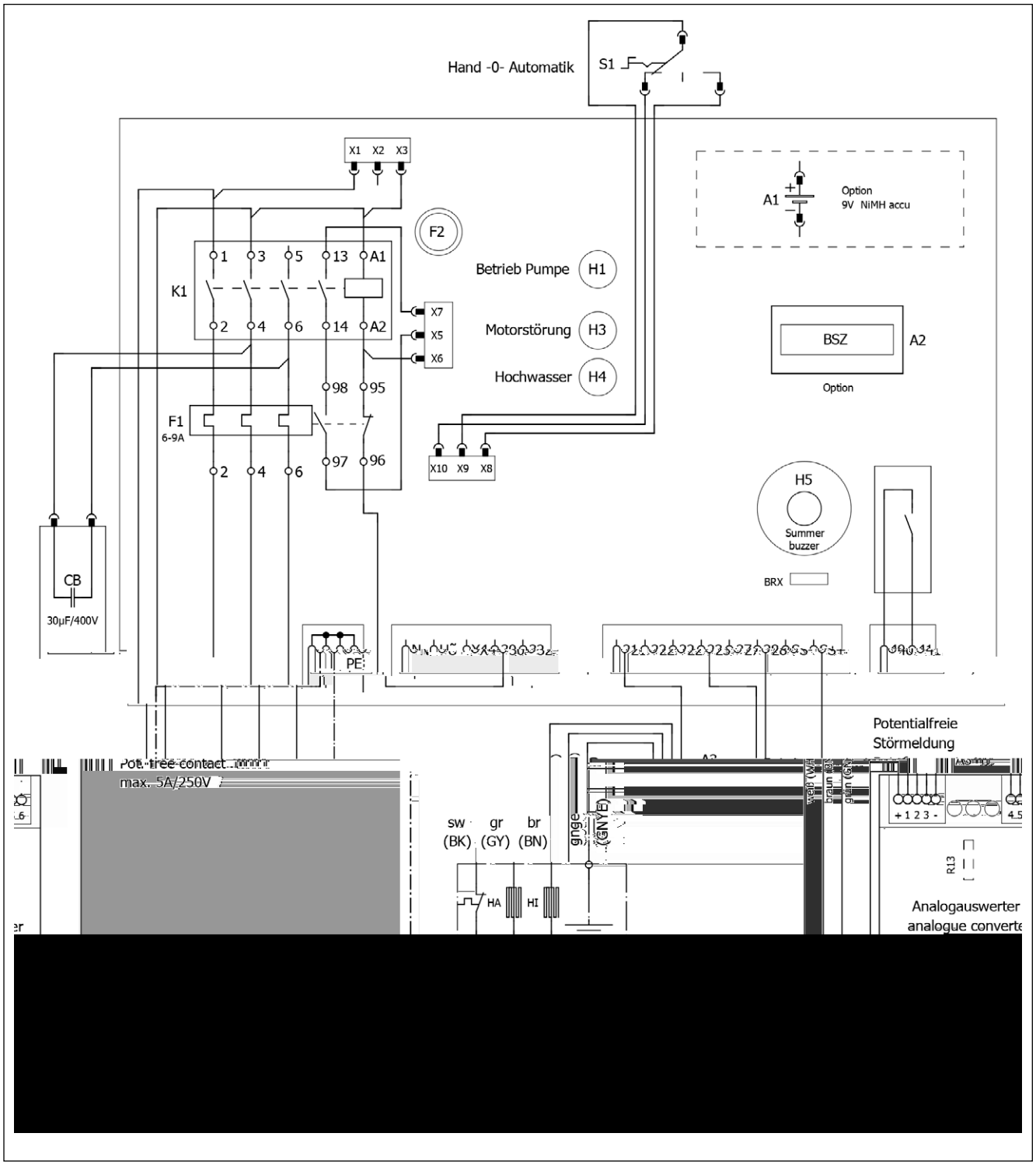
Hand -0- Automatik
S1
X1 X2 X3
A1
Option
9V NiMH accu
F2
K1
1 3 5 13 A1
2 4 6 14 A2
X7
X5
X6
Betrieb Pumpe H1
Motorstörung H3
Hochwasser H4
BSZ
A2
Option
98 95
F1
6-9A
97 96
2 4 6
X10 X9 X8
H5
Summer
buzzer
BRX
CB
30µF/400V
PE
Potentialfreie
Störmeldung
Pot-free contact
max. 5A/250V
sw gr br
(BK) (GY) (BN)
HA
HI
+ 1 2 3 -
R13
Analogauswerter
analogue converte

AD 08/2 MEP

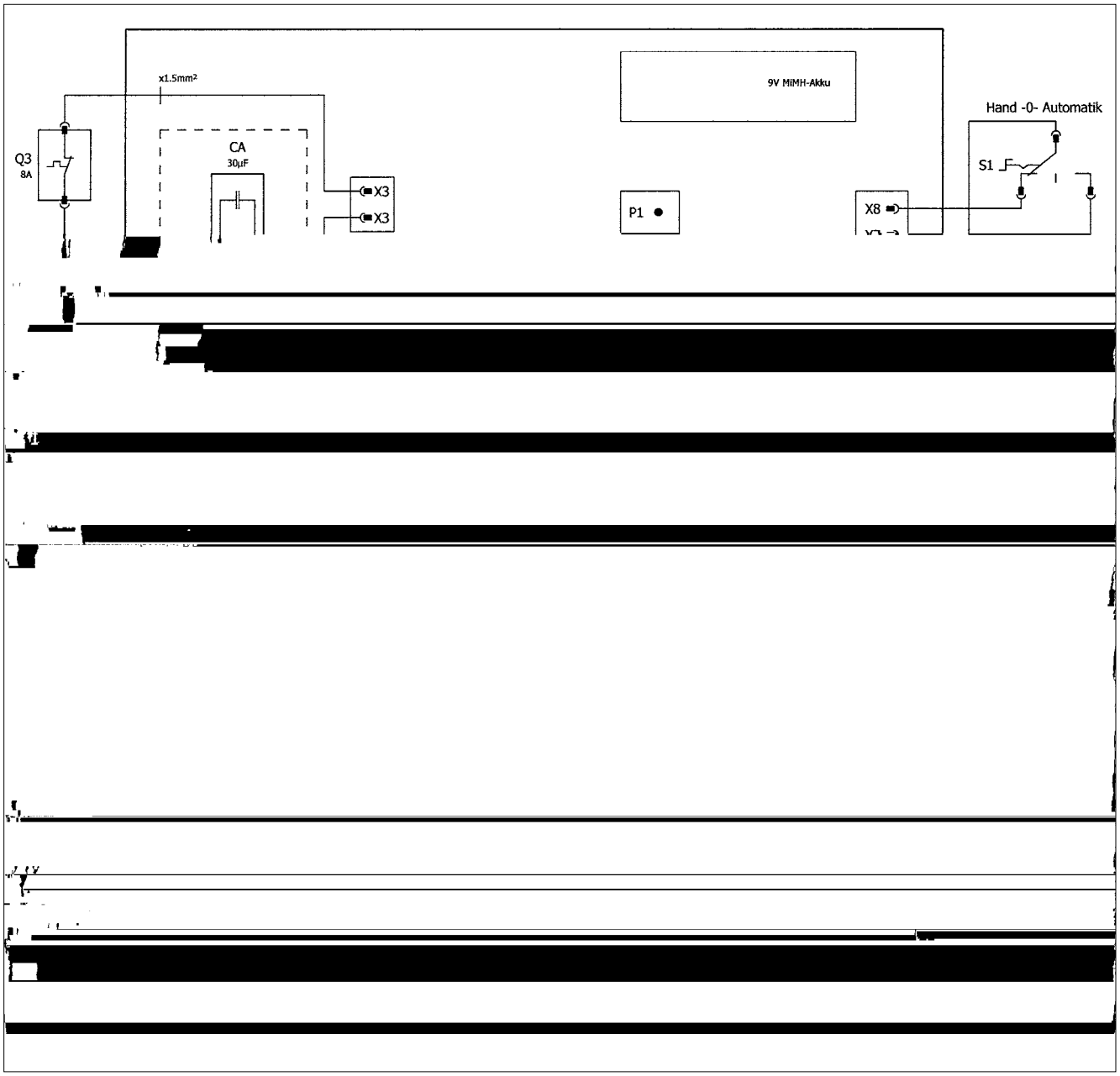
x1.5mm²
Q3
8A
CA
30µF
X3
X3
9V MiMH-Akku
P1
X8
Hand -0- Automatik
S1

AD ... P

[illegible] - 单泵系统

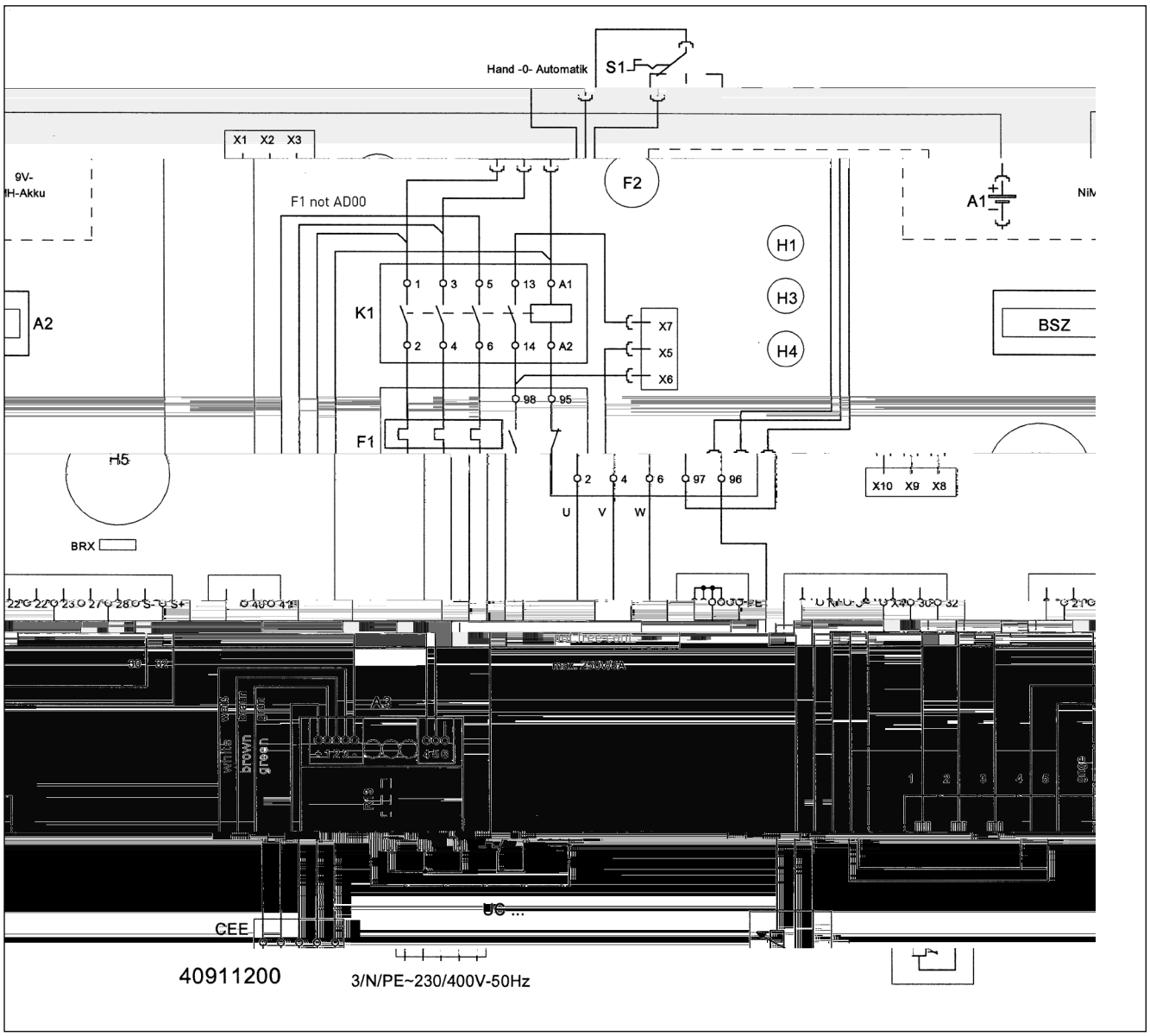

Hand -0- Automatik
S1
X1 X2 X3
9V-
MH-Akku
F1 not AD00
F2
A1
H1
H3
H4
K1
1 3 5 13 A1
2 4 6 14 A2
X7
X5
X6
A2
BSZ
98 95
F1
H5
2 4 6 97 96
U V W
X10 X9 X8
BRX
A3
white
brown
green
CEE
UC ...
40911200
3/N/PE~230/400V-50Hz

BD 610 ECP - compli 1008/2 ME

D e age - D e - C d d i de c de P e d b e - Rege aa ee d bbee a ie - C d d i - S e ik a acji d ej - d c je ka d ji a - Riad ie d ji h a iad ia - Ke be de r - Si e de c d a ie d b - 双泵系统

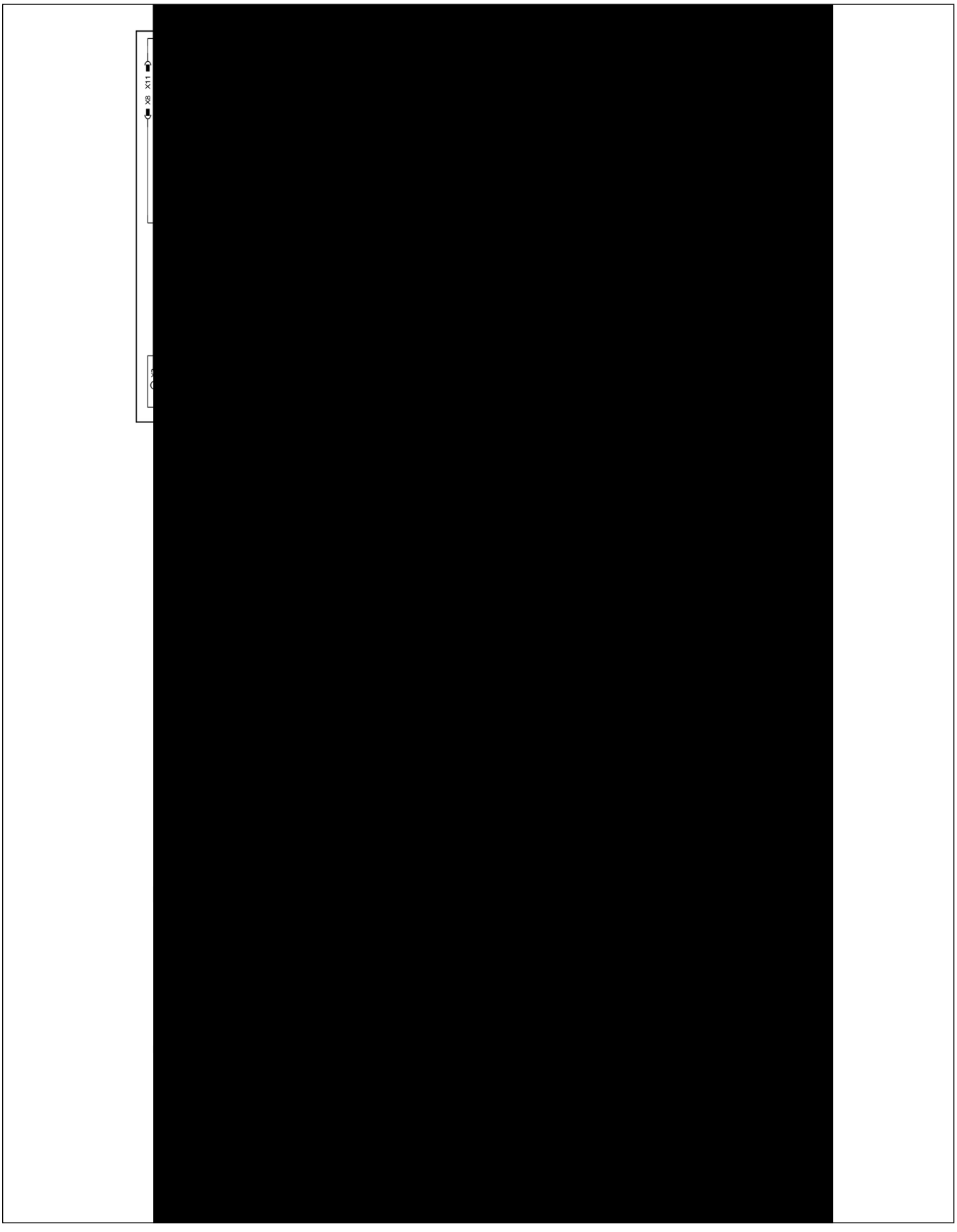

BD 610 ECP - compli 1010/4 BWE

D e a age - D e u i - u i de c a de P e d b e - C a d d i - Rege aa e d bbe e a a ie - S e u iku a acji d ej - d c je ka d ji a - Riad ie d ji h a iad ia - Ke be de - Si e de c d u a a ie d b - 双泵系统

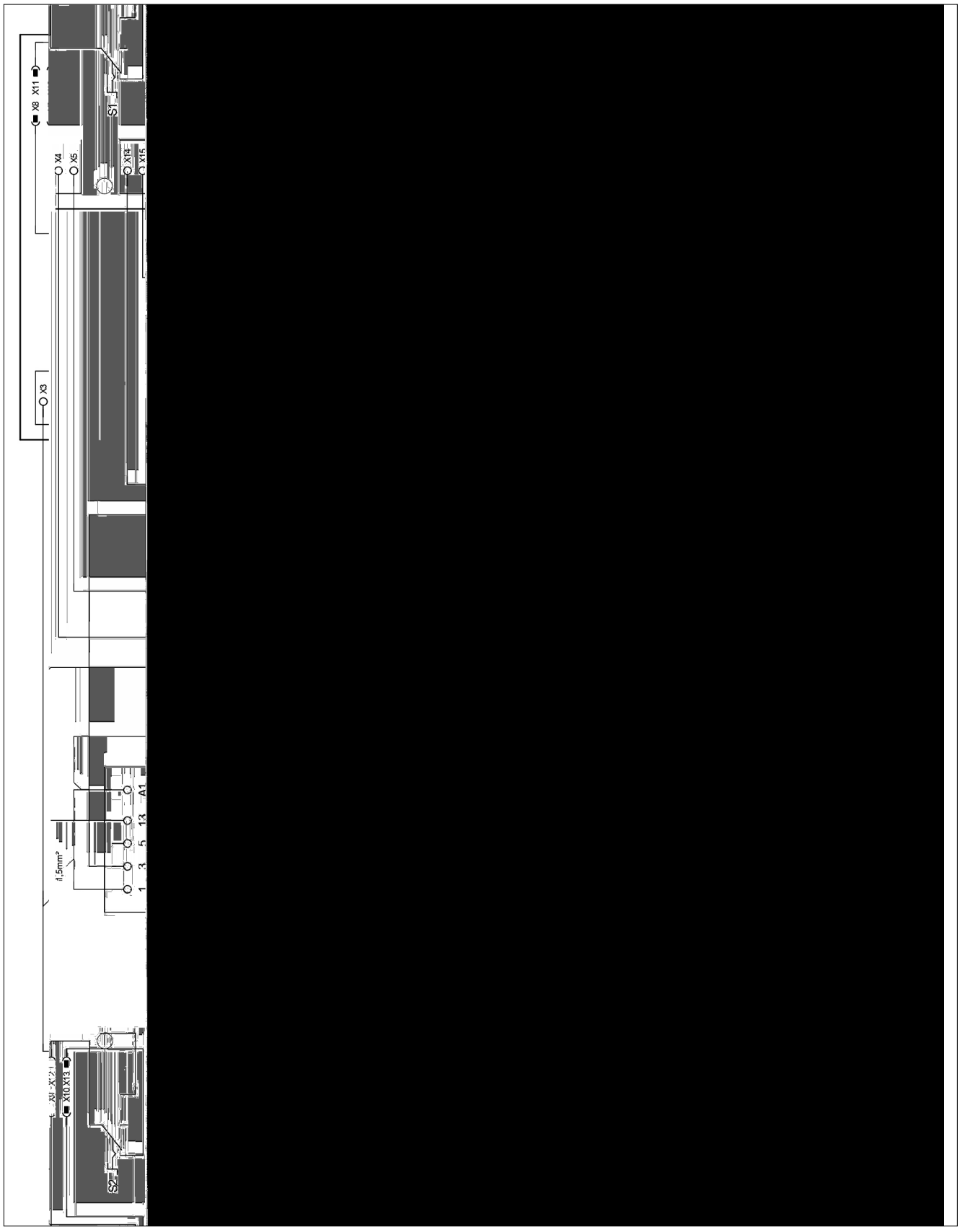

BD ... P

D e age - D e u i - U i de c de P r e d b e - C d d i - Rege aa ee d bbe eu r a a ie - S e u ik u r a acji d ej - d c je ka d ji . ä . - Riade ie d ji h . a iade ia - Ke r be de r - Si e de c d u r a a ie d b - 双泵系统

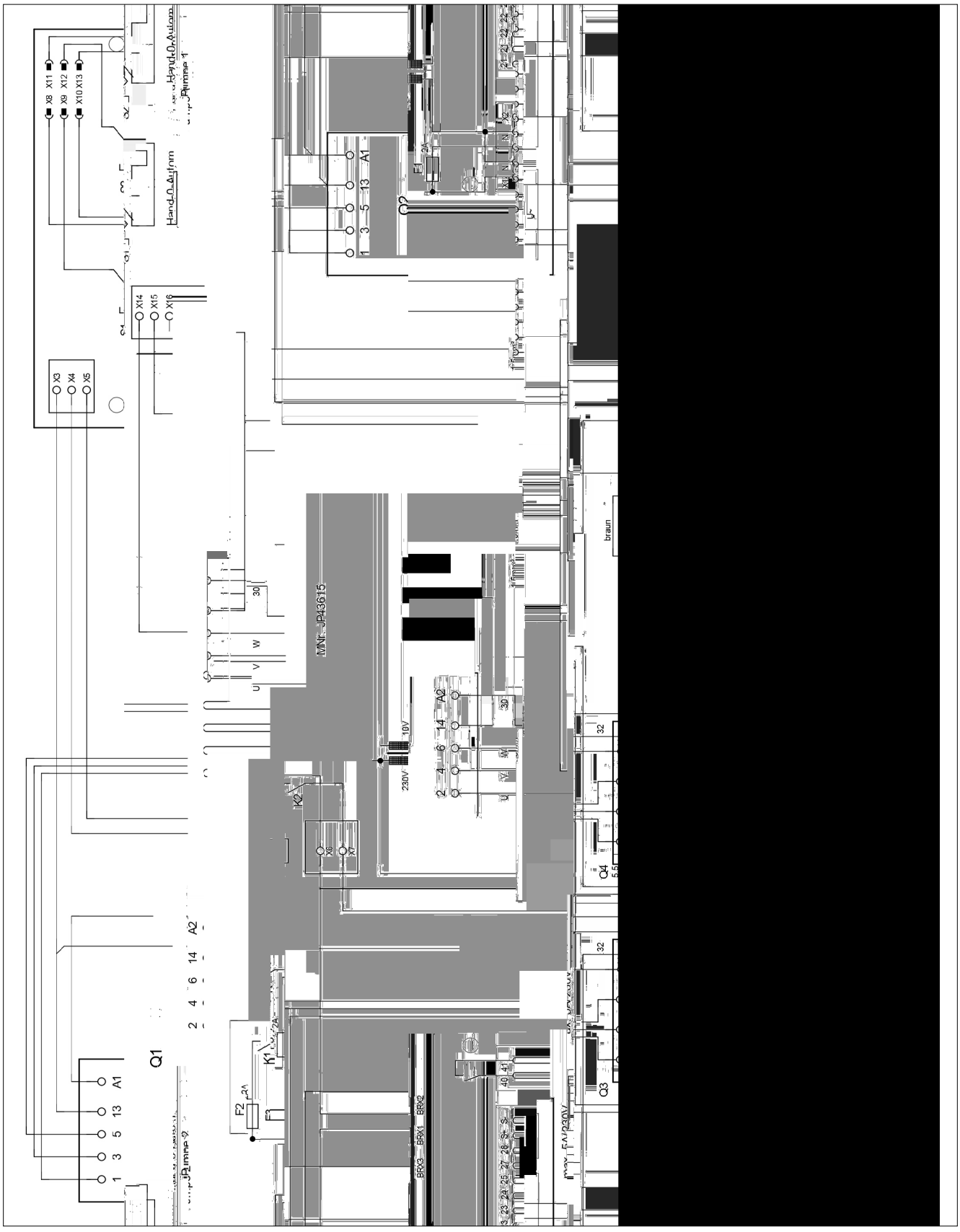

CE 0197

JUNG PUMPEN GmbH Industriestr. 4-6 33803 Steinhagen, Germany

13

452.12.1509 - 453.12.1509

EN 12050-1:2001
Fäkalienhebeanlage

- c i 108/2 ME (JP09347/5)
- c i 120/2 M (JP09877/5)
- c i 300 E (JP09496/0)
- c i 400 E (JP09770/5)
- c i 400 E (JP09324/5)
- c i 510/4 BW (JP09191/1)
- c i 515/4 BW (JP09192/1)
- c i 525/4 BW (JP09193/1)
- c i 508/2 M (JP43129/0)
- c i 1010/4 BWE (JP09273/2)
- c i 1010/4 BW (JP09829/5)
- c i 1015/4 BW (JP09830/5)
- c i 1025/4 BW (JP09831/5)
- c i 108/2 M (JP09346/5)
- c i 400 (JP00637/9)
- c i 400 (JP09322/9)
- c i 525/2 BW (JP09194/1)
- c i 535/2 BW (JP09195/1)
- c i 508/2 ME (JP43128/0)
- c i 520/2 M (JP43130/0)
- c i 1025/2 BW (JP09461/1)
- c i 1035/2 BW (JP09462/1)
- c i 1008/2 ME (JP43131/0)
- c i 1008/2 M (JP43132/0)

CE 0197

JUNG PUMPEN GmbH - Industriestr. 4-6 33803 Steinhagen, Germany

13

452.12.1509 - 453.12.1509

EN 12050-1:2001
Station de relevage pour effluents contenant des matières fécales

☐ i 108/2 ME (JP09347/5)	☐ i 108/2 M (JP09346/5)
☐ i 120/2 M (JP09877/5)	
☐ i 300 E (JP09496/0)	
☐ i 400 E (JP09770/5)	☐ i 400 (JP00637/9)
☐ i 400 E (JP09324/5)	☐ i 400 (JP09322/9)
☐ i 510/4 BW (JP09191/1)	☐ i 525/2 BW (JP09194/1)
☐ i 515/4 BW (JP09192/1)	☐ i 535/2 BW (JP09195/1)
☐ i 525/4 BW (JP09193/1)	☐ i 508/2 ME (JP43128/0)
☐ i 508/2 M (JP43129/0)	☐ i 520/2 M (JP43130/0)
☐ i 1010/4 BWE (JP09273/2)	☐ i 1025/2 BW (JP09461/1)
☐ i 1010/4 BW (JP09829/5)	☐ i 1035/2 BW (JP09462/1)
☐ i 1015/4 BW (JP09830/5)	☐ i 1008/2 ME (JP43131/0)
☐ i 1025/4 BW (JP09831/5)	☐ i 1008/2 M (JP43132/0)
☐ i 1020/2 M (JP43133/0)	
☐ i 1210/4 BW (JP09168/2)	☐ i 1225/2 BW (JP09171/2)
☐ i 1215/4 BW (JP09169/2)	☐ i 1235/2 BW (JP09172/2)
☐ i 1225/4 BW (JP09170/2)	

Cochez les cases correspondant aux différentes versions de votre modèle. Consultez votre revendeur en cas de doute.

RÉACTION AU FEU	NPD
ÉTANCHÉITÉ À L'EAU / ÉTANCHÉITÉ À L'AIR	
- Eau chargée	Aucune performance déterminée
- Eau chimique / Huile	Aucune performance déterminée
EFFICACITÉ (PERFORMANCE DE RELEVAGE)	
- Référence de débit	Aucune performance déterminée
- Raccordement	Aucune performance déterminée
- Diamètre de passage des corps durs	Aucune performance déterminée
- Débit	Aucune performance déterminée
- Partage inégal de débit	Aucune performance déterminée
- Vitesse	Aucune performance déterminée
RÉSISTANCE MÉCANIQUE	
- Capacité de charge / Résistance à la compression	NPD
- Stabilité / Compression / Déformation sous charge	Aucune performance déterminée
NIVEAU SONORE	70 dB(A)
RÉSISTANCE	
- de la résistance	Aucune performance déterminée
- de la référence	Aucune performance déterminée
- de la résistance	Aucune performance déterminée
SUBSTANCES DANGEREUSES	NPD

CE 0197
JUNG PUMPEN G bH - d ie . 4-6 33803 S hag , Ge
13
452.12.1509 - 453.12.1509
EN 12050-1:2001 **Stazione di sollevamento per acque reflue contenenti materiale fecale**

c i 108/2 ME (JP09347/5)	c i 108/2 M (JP09346/5)
c i 120/2 M (JP09877/5)	
c i 300 E (JP09496/0)	
c i 400 E (JP09770/5)	c i 400 (JP00637/9)
c i 400 E (JP09324/5)	c i 400 (JP09322/9)
c i 510/4 BW (JP09191/1)	c i 525/2 BW (JP09194/1)
c i 515/4 BW (JP09192/1)	c i 535/2 BW (JP09195/1)
c i 525/4 BW (JP09193/1)	c i 508/2 ME (JP43128/0)
c i 508/2 M (JP43129/0)	c i 520/2 M (JP43130/0)
c i 1010/4 BWE (JP09273/2)	c i 1025/2 BW (JP09461/1)
c i 1010/4 BW (JP09829/5)	c i 1035/2 BW (JP09462/1)
c i 1015/4 BW (JP09830/5)	c i 1008/2 ME (JP43131/0)
c i 1025/4 BW (JP09831/5)	c i 1008/2 M (JP43132/0)
c i 1020/2 M (JP43133/0)	
c i 1210/4 BW (JP09168/2)	c i 1225/2 BW (JP09171/2)
c i 1215/4 BW (JP09169/2)	c i 1235/2 BW (JP09172/2)
c i 1225/4 BW (JP09170/2)	

Racc a e e a a a ic di ac e ef e i e di e feca i e di ac e ef e c i e feca i a di a de i e di i ag

INFIAMMABILIT	NPD
IMPERMEABILIT , ERMETICIT ALL ARIA	
- e eabi i	S e a a
- E e i ag d i	S e a a
EFFICACIA (CAPACIT DI SOLLEVAMENTO)	
- P aggi di e ia i	S e a a
- C ega i a b	S e a a
- Mi e e ee di a i a e	S e a a
- Ve ci di	S e a a
- Pa aggi i e de	S e a a
- V e i e	S e a a
RESISTENZA MECCANICA	
- Ca aci di ca ic e abi a e de e ba i di acc a e a di f i deg i edifici	NPD
- S abi i a e de e ba i di acc a e a deg i edifici.	S e a a
SOGLIA DI RUMOROSIT	70 dB(A)
DUREVOLEZZA	
- de a abi i a e	S e a a
- de a ca aci di e a	S e a a
- de a e i a ecc ica	S e a a
SOSTANZE PERICOLOSE	NPD

CE 0197
JUNG PUMPEN G bH - d ie . 4-6 33803 S hag , Ge
13
452.12.1509 - 453.12.1509
EN 12050-1:2001 **Spildevandsløfteanlæg**

c i 108/2 ME (JP09347/5)	c i 108/2 M (JP09346/5)
c i 120/2 M (JP09877/5)	
c i 300 E (JP09496/0)	
c i 400 E (JP09770/5)	c i 400 (JP00637/9)
c i 400 E (JP09324/5)	c i 400 (JP09322/9)
c i 510/4 BW (JP09191/1)	c i 525/2 BW (JP09194/1)
c i 515/4 BW (JP09192/1)	c i 535/2 BW (JP09195/1)
c i 525/4 BW (JP09193/1)	c i 508/2 ME (JP43128/0)
c i 508/2 M (JP43129/0)	c i 520/2 M (JP43130/0)
c i 1010/4 BWE (JP09273/2)	c i 1025/2 BW (JP09461/1)
c i 1010/4 BW (JP09829/5)	c i 1035/2 BW (JP09462/1)
c i 1015/4 BW (JP09830/5)	c i 1008/2 ME (JP43131/0)
c i 1025/4 BW (JP09831/5)	c i 1008/2 M (JP43132/0)
c i 1020/2 M (JP43133/0)	
c i 1210/4 BW (JP09168/2)	c i 1225/2 BW (JP09171/2)
c i 1215/4 BW (JP09169/2)	c i 1235/2 BW (JP09172/2)
c i 1225/4 BW (JP09170/2)	

Sa g ga a k g af i de d de f ka ie g i de d ed f ka ie e e e i ea

BRANDADF RD	NPD
VANDT THED, LUFTT THED	
- Va d hed	Be e
- L g hed	Be e
EFFEKTIVITET (L FTEVIRKNING)	
- P g af fa e ffe	Be e
- R ge	Be e
- Mi . f i a k a e	Be e
- Mi . f deha ghed	Be e
- A gge f ie g e g g	Be e
- Mi e	Be e
MEKANISK STYRKE	
- Sa ebeh de b e e g k e e abi e i de e de f b ge	NPD
- Sa ebeh de b e e g k e e abi e i de e i b ge	Be e
ST JNIVEAU	70 dB(A)
HOLDBARHED	
- k e abi e	Be e
- f e i g	Be e
- ek i k ke	Be e
FARLIGE SUBSTANSER	NPD

V

CE 0197

JUNG PUMPEN G bH -u d r ier . 4-6 33803 S ui hag , Ge

13

452.12.1509 - 453.12.1509

EN 12050-1:2001
Fekalieuppfordringsanläggning

c i 108/2 ME (JP09347/5)	c i 108/2 M (JP09346/5)
c i 120/2 M (JP09877/5)	
c i 300 E (JP09496/0)	
c i 400 E (JP09770/5)	c i 400 (JP00637/9)
c i 400 E (JP09324/5)	c i 400 (JP09322/9)
c i 510/4 BW (JP09191/1)	c i 525/2 BW (JP09194/1)
c i 515/4 BW (JP09192/1)	c i 535/2 BW (JP09195/1)
c i 525/4 BW (JP09193/1)	c i 508/2 ME (JP43128/0)
c i 508/2 M (JP43129/0)	c i 520/2 M (JP43130/0)
c i 1010/4 BWE (JP09273/2)	c i 1025/2 BW (JP09461/1)
c i 1010/4 BW (JP09829/5)	c i 1035/2 BW (JP09462/1)
c i 1015/4 BW (JP09830/5)	c i 1008/2 ME (JP43131/0)
c i 1025/4 BW (JP09831/5)	c i 1008/2 M (JP43132/0)
c i 1020/2 M (JP43133/0)	
c i 1210/4 BW (JP09168/2)	c i 1225/2 BW (JP09171/2)
c i 1215/4 BW (JP09169/2)	c i 1235/2 BW (JP09172/2)
c i 1225/4 BW (JP09170/2)	

Sa u g ch a a ir k f d u g a feka ief i a r a ch feka ieha ig a r a ia i bakaf de u i u

BRAND	NPD
VATTENT THET, LUFTT THET	
- Va he	G dk u d
- L k he	G dk u d
VERKAN (UPPFORDRINGSVERKAN)	
- Ma u g a far a u	G dk u d
- R r u ga	G dk u d
- L gr a i a i r ed u ga	G dk u d
- L gr a f der ha ighe	G dk u d
- F i g a g g g i g g u g	G dk u d
- L gr a	G dk u d
MEKANISK H LLFASTHET	
- B f ga ch r a u gr beh a r r k e a r a-bi i e f u d u g f b g ade	NPD
- Sa u gr beh a r r k e a r abi i e f u d-u u g f b g ade	G dk u d
BULLERNIV	70 dB(A)
H LLBARHET	
- D k e a r abi i e	G dk u d
- f e k	G dk u d
- D ek ir ka h far he	G dk u d
FARLIGA SUBSTANSER	NPD

CE 0197

JUNG PUMPEN G bH -u d r ier . 4-6 33803 S ui hag , Ge

13

452.12.1509 - 453.12.1509

EN 12050-1:2001
Käymäläjäteveden nostolaite

c i 108/2 ME (JP09347/5)	c i 108/2 M (JP09346/5)
c i 120/2 M (JP09877/5)	
c i 300 E (JP09496/0)	
c i 400 E (JP09770/5)	c i 400 (JP00637/9)
c i 400 E (JP09324/5)	c i 400 (JP09322/9)
c i 510/4 BW (JP09191/1)	c i 525/2 BW (JP09194/1)
c i 515/4 BW (JP09192/1)	c i 535/2 BW (JP09195/1)
c i 525/4 BW (JP09193/1)	c i 508/2 ME (JP43128/0)
c i 508/2 M (JP43129/0)	c i 520/2 M (JP43130/0)
c i 1010/4 BWE (JP09273/2)	c i 1025/2 BW (JP09461/1)
c i 1010/4 BW (JP09829/5)	c i 1035/2 BW (JP09462/1)
c i 1015/4 BW (JP09830/5)	c i 1008/2 ME (JP43131/0)
c i 1025/4 BW (JP09831/5)	c i 1008/2 M (JP43132/0)
c i 1020/2 M (JP43133/0)	
c i 1210/4 BW (JP09168/2)	c i 1225/2 BW (JP09171/2)
c i 1215/4 BW (JP09169/2)	c i 1235/2 BW (JP09172/2)
c i 1225/4 BW (JP09170/2)	

Ha a j e ed ja r e a r ir j e ed ke u ja a - aa u u r a u u akair u i a r ar u e a

K YTT YTYMINEN TULIPALOSSA	NPD
VESITIIVIYS, ILMATIIVIYS	
- Ver i ii i r	H kr
- Haj ii i r	H kr
TEHO (NOSTOVAIKUTUS)	
- K i eid a ai eid a r	H kr
- P ki i u	H kr
- I a j h j h ir i a	H kr
- V h ir i a u e r	H kr
- Lai e u a aa h ir ir e r	H kr
- V h ir h i a r	H kr
MEKAANINEN KEST VYYS	
- Ke r r i i k a r ja ak ee u a aka r k - u ak u r a k e a	NPD
- Ke r r i i ak ee u a aka r k u ak - u r a r ir	H kr
MELUTASO	70 dB(A)
KEST VYYS	
- Rak ee u a aka r	H kr
- N r aik r	H kr
- Meka u j r	H kr
VAARALLISET AINEET	NPD

CE 0197

JUNG PUMPEN GmbH Industriestr. 4-6 33803 Steinhagen, Germany

13

452.12.1509 - 453.12.1509

EN 12050-1:2001
Instalacja przepompowni fekaliów

- c i 108/2 ME (JP09347/5)
- c i 120/2 M (JP09877/5)
- c i 300 E (JP09496/0)
- c i 400 E (JP09770/5)
- c i 400 E (JP09324/5)
- c i 510/4 BW (JP09191/1)
- c i 515/4 BW (JP09192/1)
- c i 525/4 BW (JP09193/1)
- c i 508/2 M (JP43129/0)
- c i 1010/4 BWE (JP09273/2)
- c i 1010/4 BW (JP09829/5)
- c i 1015/4 BW (JP09830/5)
- c i 1025/4 BW (JP09831/5)
- c i 108/2 M (JP09346/5)
- c i 400 (JP00637/9)
- c i 400 (JP09322/9)
- c i 525/2 BW (JP09194/1)
- c i 535/2 BW (JP09195/1)
- c i 508/2 ME (JP43128/0)
- c i 520/2 M (JP43130/0)
- c i 1025/2 BW (JP09461/1)
- c i 1035/2 BW (JP09462/1)
- c i 1008/2 ME (JP43131/0)
- c i 1008/2 M (JP43132/0)

CE 0197

JUNG PUMPEN GmbH Industriestr. 4-6 33803 Steinhagen, Germany

13

452.12.1509 - 453.12.1509

EN 12050-1:2001
Čerpacie stanice odpadových vôd s obsahom fekálnych splaškov

- ☐ i 108/2 ME (JP09347/5)
- ☐ i 120/2 M (JP09877/5)
- ☐ i 300 E (JP09496/0)
- ☐ i 400 E (JP09770/5)
- ☐ i 400 E (JP09324/5)
- ☐ i 510/4 BW (JP09191/1)
- ☐ i 515/4 BW (JP09192/1)
- ☐ i 525/4 BW (JP09193/1)
- ☐ i 508/2 M (JP43129/0)
- ☐ i 1010/4 BWE (JP09273/2)
- ☐ i 1010/4 BW (JP09829/5)
- ☐ i 1015/4 BW (JP09830/5)
- ☐ i 1025/4 BW (JP09831/5)
- ☐ i 1020/2 M (JP43133/0)
- ☐ i 1210/4 BW (JP09168/2)
- ☐ i 1215/4 BW (JP09169/2)
- ☐ i 1225/4 BW (JP09170/2)
- ☐ i 108/2 M (JP09346/5)
- ☐ i 400 (JP00637/9)
- ☐ i 400 (JP09322/9)
- ☐ i 525/2 BW (JP09194/1)
- ☐ i 535/2 BW (JP09195/1)
- ☐ i 508/2 ME (JP43128/0)
- ☐ i 520/2 M (JP43130/0)
- ☐ i 1025/2 BW (JP09461/1)
- ☐ i 1035/2 BW (JP09462/1)
- ☐ i 1008/2 ME (JP43131/0)
- ☐ i 1008/2 M (JP43132/0)
- ☐ i 1225/2 BW (JP09171/2)
- ☐ i 1235/2 BW (JP09172/2)

Zbe a a_ a_ick_ . e ie d ad ch - d be fek ch a d ad ch - d br ah fek chr a k r_ et c_ ie . d_ia

REAKCIA PO AS PO_IARU	NPD
VODOTESNOS_, , VZDUCHOTESNOS_,	
- d_eu r	iadk
- ach be_eu r	iadk
INNOS_ [: INOK SANIA)	
- d a a eu ch. ar_c	iadk
- _ d_ jk	iadk
- ui u e . e e_ac ch ed	iadk
- ui u a ch ie_k	iadk
- ui u iech d r _	iadk
- ui u k bje	iadk
MECHANICK_ PEVNOS_,	
-ui u a r_abi_a . be_ejui d b e ie b_d	NPD
- _k_ui a r_abi_a . be_ejui d b e ie ci b_d	iadk
HLADINA HLUKU	70 dB (A)
TRVANLIVOS_,	
- _k_ui ejr_abi_	iadk
- ed:aj ch .ui k	iadk
- echn ickej eu r_i	iadk
NEBEZPE N_ L_TKY	NPD

CE 0197

JUNG PUMPEN GmbH Industriestr. 4-6 33803 Steinhagen, Germany

13

452.12.1509 - 453.12.1509

EN 12050-1:2001
Fekáliatartalmú szennyvizek átemelői

- ☐ i 108/2 ME (JP09347/5)
- ☐ i 120/2 M (JP09877/5)
- ☐ i 300 E (JP09496/0)
- ☐ i 400 E (JP09770/5)
- ☐ i 400 E (JP09324/5)
- ☐ i 510/4 BW (JP09191/1)
- ☐ i 515/4 BW (JP09192/1)
- ☐ i 525/4 BW (JP09193/1)
- ☐ i 508/2 M (JP43129/0)
- ☐ i 1010/4 BWE (JP09273/2)
- ☐ i 1010/4 BW (JP09829/5)
- ☐ i 1015/4 BW (JP09830/5)
- ☐ i 1025/4 BW (JP09831/5)
- ☐ i 1020/2 M (JP43133/0)
- ☐ i 1210/4 BW (JP09168/2)
- ☐ i 1215/4 BW (JP09169/2)
- ☐ i 1225/4 BW (JP09170/2)
- ☐ i 108/2 M (JP09346/5)
- ☐ i 400 (JP00637/9)
- ☐ i 400 (JP09322/9)
- ☐ i 525/2 BW (JP09194/1)
- ☐ i 535/2 BW (JP09195/1)
- ☐ i 508/2 ME (JP43128/0)
- ☐ i 520/2 M (JP43130/0)
- ☐ i 1025/2 BW (JP09461/1)
- ☐ i 1035/2 BW (JP09462/1)
- ☐ i 1008/2 ME (JP43131/0)
- ☐ i 1008/2 M (JP43132/0)
- ☐ i 1225/2 BW (JP09171/2)
- ☐ i 1235/2 BW (JP09172/2)

Fek ia _a_err_eu . _r fek ia_a_a r_eu . g_r_j_r e_r e- _r e a irr_a_ d r ir_ui_fe e_

VISELKED_S T Z ESET_N	NPD
V_Z_L_S_G, L_G_ TERESZT_S	
- V_ r g	Megfe e_
- S_ag eu _err_g	Megfe e_
HAT_ KONYS_G (EME HAT_S)	
- S_i d a ag k_ _ a	Megfe e_
- Cr ro a_ak r k	Megfe e_
- Ar_e _ e_ kek i r _ e_ei	Megfe e_
- A a r ui ir eberr_ge	Megfe e_
- A be de_ r_ abad_ui ir _e er_ _r e	Megfe e_
- Mi ir har u r eu	Megfe e_
MECHANIKAI SZIL_RDS_G	
- A g_j_ a _ e he he_r_ge_r r _ k_ ir r_abi_ - r a_ e_ek k i har u a_h .	NPD
- A g_j_ a _ r _ k_ ir r_abi_ r a_ e_ek be i har u a_h .	Megfe e_
ZAJSZINT	70 dB(A)
TART_SS_G	
- a _ k_ ir r_abi_ r a _ r ga	Megfe e_
- a e ha_r a _ r ga	Megfe e_
- a echn ikai r. i dr g_a _ r ga	Megfe e_
VESZ_LYES ANYAGOK	NPD

CE 0197

JUNG PUMPEN G bH -u d r ier . 4-6 33803 S ai hag , Ge a

13

452.12.1509 - 453.12.1509

EN 12050-1:2001
Stație de pompare ape uzate cu materii fecale

c i 108/2 ME (JP09347/5)	c i 108/2 M (JP09346/5)
c i 120/2 M (JP09877/5)	
c i 300 E (JP09496/0)	
c i 400 E (JP09770/5)	c i 400 (JP00637/9)
c i 400 E (JP09324/5)	c i 400 (JP09322/9)
c i 510/4 BW (JP09191/1)	c i 525/2 BW (JP09194/1)
c i 515/4 BW (JP09192/1)	c i 535/2 BW (JP09195/1)
c i 525/4 BW (JP09193/1)	c i 508/2 ME (JP43128/0)
c i 508/2 M (JP43129/0)	c i 520/2 M (JP43130/0)
c i 1010/4 BWE (JP09273/2)	c i 1025/2 BW (JP09461/1)
c i 1010/4 BW (JP09829/5)	c i 1035/2 BW (JP09462/1)
c i 1015/4 BW (JP09830/5)	c i 1008/2 ME (JP43131/0)
c i 1025/4 BW (JP09831/5)	c i 1008/2 M (JP43132/0)
c i 1020/2 M (JP43133/0)	
c i 1210/4 BW (JP09168/2)	c i 1225/2 BW (JP09171/2)
c i 1215/4 BW (JP09169/2)	c i 1235/2 BW (JP09172/2)
c i 1225/4 BW (JP09170/2)	

C ec_a ea i a eaa_ a de a e_ a ef a e ii feca e ia e
a ec a e ii feca e dea au i e a ribi a a e a e
di r e de ca a i a e

COMPORTAMENTUL N CAZ DE INCENDIU	NPD
IMPERMEABILITATE LA AP , ETAN EITATE LA AER	
- e eabi i a e a	Re i
- E ei a e a i r i	Re i
EFICACITATE(EFICIEN DE POMPARE)	
- T ar de ce i er ide	Re i
- Roc d ea	Re i
- D ri i i e a ecu d ce de a i a e	Re i
- Vi e a de c ge e i	Re i
- T ece ea i ibe a r a a iei	Re i
- Ca aci a e ii abi i	Re i
REZISTEN A MECANIC	
- Ca aci a ea a ir abi i a ea r c a a e e - ic ec a i i a ea afa ac di i	NPD
- S abi i a ea r c a a e e ic ec a i i a ea i e i c di i	Re i
NIVEL DE ZGOMOT	70 dB(A)
DURABILITATEA	
- S abi i a ea r c a	Re i
- Eficie de a e	Re i
- Re i e a ec ic	Re i
SUBSTAN E PERICULOASE	NPD

PENTAIR **JUNG PUMPEN**

EU-Konformitätserklärung
EU-Prohlášeni o shodě
EU-Overensstemmelseserklæring
EU-Declaration of Conformity
EU-Vaatimustenmukaisuusvakuutus

EU-Déclaration de Conformité
EU-Megfelelőségi nyilatkozat
EU-Dichiarazione di conformità
EU-Conformiteitsverklaring
EU-Deklaracja zgodności

EU-Declarație de conformitate
EU-Vyhlásenie o zhode
EU-Försäkran om överensstämmelse

DE · Richtlinien - Harmonisierte Normen
CS · Směrnice - Harmonizované normy
DA · Direktiv - Harmoniseret standard
EN · Directives - Harmonised standards
FI · Direktiivi - Yhdenmukaistettu standardi
FR · Directives - Normes harmonisées
HU · Irányelve - Harmonizá szabványok
IT · Direttive - Norme armonizzate
NL · Richtlijnen - Geharmoniseerde normen
PL · Dyrektywy - Normy zharmonizowane
RO · Directivă - Norme coroborate
SK · Smernice - Harmonizované normy
SV · Direktiv - Harmoniserade normer

• **2006/42/EG**	(MD)	**EN 809:1998/AC:2010, EN ISO 12100:2010, EN 60335-1:2012/AC:2014**
• **2011/65/EU**	(RoHS)	
• **2014/30/EU**	(EMC)	**EN 55014-1:2006/A2:2011, EN 55014-2:1997/A2:2008, EN 61000-3-2:2014, EN 61000-3-3:2013**
• **2014/34/EU**	(ATEX)	**EN 1127-1:2011**

JUNG PUMPEN GmbH - Industriestr. 4-6 - 33803 Steinhagen - Germany - www.jung-pumpen.de

DE · Wir erklären in alleiniger Verantwortung, dass das Produkt den aufgeführten Richtlinien entspricht.
CS · Prohlašujeme na svou výlučnou odpovědnost, že výrobek odpovídá jmenovaným směrnicím.
DA · Vi erklærer under ansvar at produktet i overensstemmelse med de retningslinjer
EN · We hereby declare, under our sole responsibility, that the product is in accordance with the specified Directives.
FI · Me vakuutamme omalla vastuullamme, että tuote täyttää ohjeita.
FR · Nous déclarons sous notre propre responsabilité que le produit répond aux directives.
HU · Kizárólagos felelősségünk tudatában kijelentjük, hogy ez a termék megfelel az Európai Unió fentnevezett irányelveinek.
IT · Noi dichiariamo sotto la nostra esclusiva responsabilità che il prodotto è conforme alle direttive citate
NL · Wij verklaren geheel onder eigen verantwoordelijkheid dat het product voldoet aan de gestelde richtlijnen.
PL · Z pełną odpowiedzialnością oświadczamy, że produkt odpowiada postanowieniom wymienionych dyrektyw.
RO · Declarăm pe proprie răspundere că produsul corespunde normelor prevăzute de directivele mai sus menționate.
SK · Na výlučnú zodpovednosť vyhlasujeme, že výrobok spĺňa požiadavky uvedených smerníc.
SV · Vi försäkrar att produkten på vårt ansvar är utförd enligt gällande riktlinjer.

compli 300 E (JP09496/0)
compli 400 E (JP09770/5)
compli 400 E (JP09324/5)
compli 400 (JP00637/9)
compli 400 (JP09322/9)
compli 510/4 BW (JP09191/1)
compli 515/4 BW (JP09192/1)
compli 525/4 BW (JP09193/1)
compli 525/2 BW (JP09194/1)
compli 535/2 BW (JP09195/1)
compli 108/2 ME (JP09347/5)
compli 108/2 M (JP09346/5)
compli 120/2 M (JP09877/5)
compli 508/2 ME (JP43128/0)
compli 508/2 M (JP43129/0)
compli 520/2 M (JP43130/0)

DE · Weitere normative Dokumente CS · Jinými normativními dokumenty DA · Andre normative dokumenter EN · Other normative documents FI · Muiden normien FR · Autres documents normatifs HU · Egyéb szabályozó dokumentumokban leírtaknak IT · Altri documenti normativi NL · Verdere normatieve documenten PL · Innymi dokumentami normatywnymi RO · Alte acte normative SV · Vidare normerande dokument SK · Iným záväzným dokumentom:

EN 50274:2002/AC:2009,
EN 60335-2-41:2003/A2:2010,
TRBS 2153, CLC/TR 50404

DE · Bevollmächtigter für technische Dokumentation CS · Oprávněná osoba pro technickou dokumentaci DA · Autoriseret person for teknisk dokumentation EN · Authorized person for technical documentation FI · Valtuutettu henkilö tekninen dokumentaatio FR · Personne autorisée à la documentation technique HU · Hivatalos személy műszaki dokumentáció IT · Persona abilitata per la documentazione tecnica NL · Bevoegd persoon voor technische documentatie PL · Pełnomocnik ds. dokumentacji technicznej RO · Persoană autorizată pentru documentatiei tehnice SV · Auktoriserad person för teknisk dokumentation SK · Oprávnená osoba pre technickú dokumentáciu:

JUNG PUMPEN - Stefan Sirges - Industriestr. 4-6 - 33803 Steinhagen

Steinhagen, 10-01-2017

Stefan Sirges, General Manager

i.V.
Rüdiger Rokohl, Sales Manager

CE 352-13-1701

PENTAIR **JUNG PUMPEN**

EU-Konformitätserklärung
EU-Prohlášeni o shodě
EU-Overensstemmelseserklæring
EU-Declaration of Conformity
EU-Vaatimustenmukaisuusvakuutus

EU-Déclaration de Conformité
EU-Megfelelöségi nyilatkozat
EU-Dichiarazione di conformità
EU-Conformiteitsverklaring
EU-Deklaracja zgodności

EU-Declarație de conformitate
EU-Vyhlásenie o zhode
EU-Försäkran om överensstämmelse

DE · Richtlinien - Harmonisierte Normen
CS · Směrnice - Harmonizované normy
DA · Direktiv - Harmoniseret standard
EN · Directives - Harmonised standards
FI · Direktiivi - Yhdenmukaistettu standardi
FR · Directives - Normes harmonisées
HU · Irányelve - Harmonizá szabványok
IT · Direttive - Norme armonizzate
NL · Richtlijnen - Geharmoniseerde normen
PL · Dyrektywy - Normy zharmonizowane
RO · Directivă - Norme coroborate
SK · Smernice - Harmonizované normy
SV · Direktiv - Harmoniserade normer

• **2006/42/EG**	(MD)	**EN 809:1998/AC:2010, EN ISO 12100:2010, EN 60335-1:2012/AC:2014**
• **2011/65/EU**	(RoHS)	
• **2014/30/EU**	(EMC)	**EN 55014-1:2006/A2:2011, EN 55014-2:1997/A2:2008, EN 61000-3-2:2014, EN 61000-3-3:2013**
• **2014/34/EU**	(ATEX)	**EN 1127-1:2011**

JUNG PUMPEN GmbH - Industriestr. 4-6 - 33803 Steinhagen - Germany - www.jung-pumpen.de

DE · Wir erklären in alleiniger Verantwortung, dass das Produkt den aufgeführten Richtlinien entspricht.
CS · Prohlašujeme na svou výlučnou odpovědnost, že výrobek odpovídá jmenovaným směrnicím.
DA · Vi erklærer under ansvar at produktet i overensstemmelse med de retningslinjer
EN · We hereby declare, under our sole responsibility, that the product is in accordance with the specified Directives.
FI · Me vakuutamme omalla vastuullamme, että tuote täyttää ohjeita.
FR · Nous déclarons sous notre propre responsabilité que le produit répond aux directives.
HU · Kizárólagos felelősségünk tudatában kijelentjük, hogy ez a termék megfelel az Európai Unió fentnevezett irányelveinek.
IT · Noi dichiariamo sotto la nostra esclusiva responsabilità che il prodotto è conforme alle direttive citate
NL · Wij verklaren geheel onder eigen verantwoordelijkheid dat het product voldoet aan de gestelde richtlijnen.
PL · Z pełną odpowiedzialnością oświadczamy, że produkt odpowiada postanowieniom wymienionych dyrektyw.
RO · Declarăm pe proprie răspundere că produsul corespunde normelor prevăzute de directivele mai sus menționate.
SK · Na výlučnú zodpovednosť vyhlasujeme, že výrobok spĺňa požiadavky uvedených smerníc.
SV · Vi försäkrar att produkten på vårt ansvar är utförd enligt gällande riktlinjer.

compli 1010/4 BWE (JP09273/2)
compli 1010/4 BW (JP09829/5)
compli 1015/4 BW (JP09830/5)
compli 1025/4 BW (JP09831/5)
compli 1025/2 BW (JP09461/1)
compli 1035/2 BW (JP09462/1)
compli 1008/2 ME (JP43131)
compli 1008/2 M (JP43132)
compli 1020/2 M (JP43133)
compli 1210/4 BW (JP09168/2)
compli 1215/4 BW (JP09169/2)
compli 1225/4 BW (JP09170/2)
compli 1225/2 BW (JP09171/2)
compli 1235/2 BW (JP09172/2)
compli 1525/4 C1 (JP09181/1)
compli 1535/4 C1 (JP09182/1)
compli 1555/4 C5 (JP09183/1)
compli 1575/4 C5 (JP09184/1)
compli 1575/4 B6 (JP09185/1)
compli 1535/2 B2 (JP45933)
compli 1555/2 B2 (JP45934)
compli 1575/2 B5 (JP45141/1)
compli 15100/2 B5 (JP45142/1)
compli 15200/2 B6 (JP45935)
compli 2525/4 C1 (JP09186/1)
compli 2535/4 C1 (JP09187/1)
compli 2555/4 C5 (JP09188/1)
compli 2575/4 C5 (JP09189/1)
compli 2575/4 B6 (JP09190/1)
compli 2535/2 B2 (JP45936)
compli 2555/2 B2 (JP45937)
compli 2575/2 B5 (JP45938)
compli 25100/2 B5 (JP45939)
compli 25200/2 B6 (JP45940)

DE · Weitere normative Dokumente CS · Jinými normativními dokumenty DA · Andre normative dokumenter EN · Other normative documents FI · Muiden normien FR · Autres documents normatifs HU · Egyéb szabályozó dokumentumokban leírtaknak IT · Altri documenti normativi NL · Verdere normatieve documenten PL · Innymi dokumentami normatywnymi RO · Alte acte normative SV · Vidare normerande dokument SK · Iným záväzným dokumentom:

EN 50274:2002/AC:2009,
EN 60335-2-41:2003/A2:2010,
TRBS 2153, CLC/TR 50404

DE · Bevollmächtigter für technische Dokumentation CS · Oprávněná osoba pro technickou dokumentaci DA · Autoriseret person for teknisk dokumentation EN · Authorized person for technical documentation FI · Valtuutettu henkilö tekninen dokumentaatio FR · Personne autorisée à la documentation technique HU · Hivatalos személy műszaki dokumentáció IT · Persona abilitata per la documentazione tecnica NL · Bevoegd persoon voor technische documentatie PL · Pełnomocnik ds. dokumentacji technicznej RO · Persoană autorizată pentru documentatiei tehnice SV · Auktoriserad person för teknisk dokumentation SK · Oprávnená osoba pre technickú dokumentáciu:

JUNG PUMPEN - Stefan Sirges - Industriestr. 4-6 - 33803 Steinhagen

Steinhagen, 10-01-2017

Stefan Sirges, General Manager

i.V.
Rüdiger Rokohl, Sales Manager

CE 353-14-1701

JUNG PUMPEN G bH - d, r ier . 4-6 - 33803 S ei hag - De ch d
Te . +49 5204 170 - Fa +49 5204 80368 - eMai kd@j g- .de

PENTAIR WATER ITALY S - Via Mar acci , 13 - 56010 L g - Pi a l a ia
Te . +39 050 716 111 - Fa +39 050 716 801 - eMai f @j g- .i

PENTAIR WATER POLSKA S . . . - . P 21 - 41-200 S iec - P ka
Te . +48 32 295 1200 - Fa +48 32 295 1201 f .j g @ ai .c