JUNG PUMPEN COMPLI

10 /2	10 /2	120/2		
300				
400	400			
0 /2	0 /2	20/2		
10/4	1 /4	2 /4	2 /2	3 /2
100 /2	100 /2	1020/2	1010/4	
1010/4	101 /4	102 /4	102 /2	103 /2
1210/4	121 /4	122 /4	122 /2	123 /2

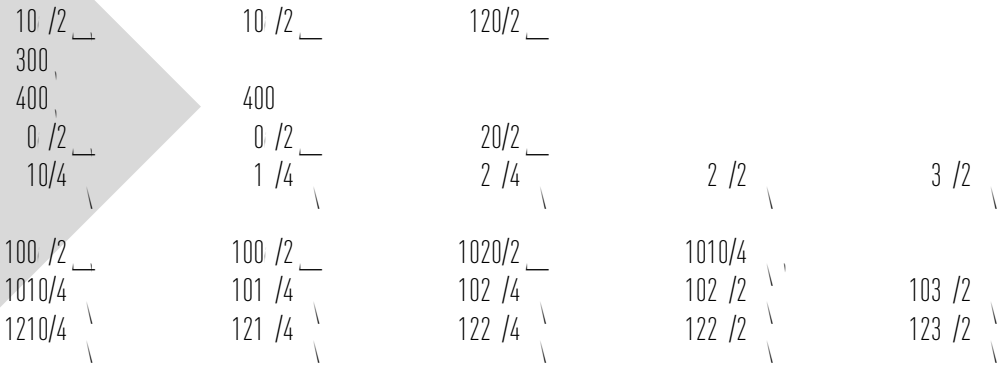

DE O igi4a -Be ieb a4 ei 4g

EN I4 c i44 Ma4 a

FR I4 c i44 de e ice

IT I i44i e 4

NL Geb ik ha4d eidi4g

PL I4 kcja ek 4a acji

CZ N 4d 4 4 4

SK N 4d 4a e d k

HU e e e i k a

RO Ma4 a de i i a e

ZH

EINSATZ

Die ecke fe ige F ka ie hebea age c i id LGA Ba a ge f d eig e ich Hebe Ab e a T i e - e - d U i a a age ie i ch Sch a e de b iche Bei- e g ge.

Die Beh e i d be f ba i ei e a . H he 2 WS d ei e Da e ge - e 7 Tage.

Die S e e g i ich be f ba , abe i a e ge ch ach IP 44.

Bei ch if ige l a a i d be k g ge e Ei a e f die S e e g die Sch a f de ge de EMC-Rich ie 2014/30/EU d i f de Ei a i h iche Be eich ffe i- che S e de g g e geeig e . Bei A ch a ei l d ie e ie ha b ei e l d iebe iebe i ei e S e de g g a eige e H ch a g - a f i .U. i ei che de S fe igkei ech e .

Bei Ei a de A age i e die je ei- ige a i a e Ge e e, V ch if e g ie die iche Be k ge ei geha e e de , ie .B.

- Ab a e hebea age f die Geb de- d G d ck e e g (.B. i E a EN 12050 d 12056)
- E ich e ch Niede a g a age (.B. i De ch a d VDE 0100)
- Siche hei d A bei k i e (.B. i De ch a d Be SichV d BGR 500)
- Siche hei i ab a e ech i che A a- ge (.B. i De ch a d GUV-V C5, GUV-R 104, GUV-R 126)
- E ek i che A age d Be ieb (.B. i De ch a d GUV-V A3)
- E e i ch EN 60079-0, EN 60079-1, EN 60079-14, EN 60079-17 d EN 1127-1

Lieferumfang

- Beh e k i P e(i) d K k - f a ch f de Z a f
- Red ie ck DN 150 / DN 100 f c i 500 d 1000
- be chieb ffe f die L f g (c i 1200 e a i che Ve bi d ge k i Sche- e i)
- A ch f a ch f die D ck ei g e a i che Ve bi d g k i Sche- e i f die D ck ei g
- S eckdich g (e i) f die Ha dk e b a- e k e de ei e e Z a f DN 50
- Befe ig g k a e ia f de Beh e R ck ch agk a e f die D ck ei g (c i 300, 500, 1000 d 1200)
- S e e g (ich c i 300)

Betriebsart: Aussetzbetrieb S3, siehe techn. Daten

EINBAU

Die Hebea age k a f ieb iche d f ei ehe d ei geba e de . Nebe d be a e bedie e de d a e de Tei e k ei A bei a k i de e 60 B ei e b . H he ha de ei .

L f g: Die L f g ei g k be Dach gef h e de .

Z a f: k Z a f d Beh e k ei Sch a e chiebe a ge d e- de .

D ck ei g: Hi e de R ck ch agk a e i de D ck ei g k ei ei e e Sch a e chiebe a ge d e- de . I die R ck ch agk a e ich k Lie- fe k fa g de A age e ha e k hie ei EN-ge f e R ckf ue hi de e ei- geba e de .

Die D ck ei g k k i ei e Sch eife be die iche R ck a ebe e gef h e de .

F die E i e g de A fe g a - k e i ei P k e k f ue eh e .

ACHTUNG! A e Sch a be , die Befe ig g ue Ei e ei e a Beh e die e , d fe k i ei e k a . D eh k e ue 6 N a ge ge e de .

Montage Behälter

De Schiebe k Z a f (Z beh) ch ie , k Wa e ei i e ch e d de M age ue hi de .

compli 300. De ge c ch e Z a f DN 100, ei ich de be k i ei e L ch - ge 102 de ei e S ich ge a de Ma kie- g ff e d e g a e . De bei iege de K k f a ch i de Sech ka s ch a be a Z a f cke befe ige .

Die Wi ke k Ve a ke de A age a de Beh e ch a be d da die A age k i de K k f a ch bi k A ch ag a f da Z a f h chiebe .

Da die Ma kie ge f die B de d be a eich e d b h e d de D be ei- e e .

Je ka de K k f a ch fe ge ge e de d die A age k i de H ch a - be d Scheibe a B de ue a ke e de .

Alle anderen compli. Hebea age k i de K k f a ch bi k A ch ag a f da Z - a f h chiebe d a ich e .

S ei ei e iche Z a f DN 150 ge e de , k e e k i ei e L ch- ge 152 a de Ma kie g ge ff e d e g a e e de . De S a da d a f k da k i de Ve ch e (Z beh) ue - ch e d da Ei cha ue ea e fe - ge eg e de .

Hinweis. Bei de c i 500 d 1000 ka de Z a f ue DN 150 a f DN 100 ue i ge e de , e da bei iege de Red ie ck e i de K k f a ch ei ge e i d.

Die Sech ka s ch a be de K k f a- che fe a ieh e .

L che f die B de befe ig g de Beh - e a eich e d b h e .

H ch a be k i Scheibe d D be - k k e d ch die Beh e b h g ecke d fe ch a be .

ACHTUNG! Die Sch a be 4 fe ie- he , da ich de Beh e ich ue f k , be eh die Gefah ei e U dich igkei .

Bei de A age de Ba eihe c i 1200 i d de Beh e ich ch k i ei ei iche Wi ke befe ig .

Montage Lüftung

Die L f g ei g k i de be chieb k f- fe DN 70 ech be a Beh e a ch ie- e d be Dach f h e .

Bei de c i 1200 de be ech e S e 78 k k a de Ma kie g ab- ch eide d e g a e . Je die L f g - ei g k i de e a i che Ve bi d g DN 70 a ch ie e d be Dach f h e .

Montage Druckleitung

A f de Abga g f a ch k ie e :

1. R ck ch agk a e (e ich Liefe k - fa g)
2. Ab e chiebe (Z beh)
3. A ch f a ch d
4. k i e a i che Ve bi d g die D ck ei- g a ch ie e d k i ei e Sch eife be die iche R ck a ebe e f h e .

Anschluss DN 50 vertikel zur Notentsorgung

Die e A ch i d k A ch ei e Ha dk e b a k e ge .

De S e a de Ma kie g k i ei e L ch ge ff e d e g a e .

Die S eckdich g 58/50 ei e e .

Z a f h k i A e - 50 k k d ch die S eckdich g i de Beh e chiebe . De Ab a d k Beh e b de e 50 k k be age .

Die Ha dk e b a k e g g ich a de Wa d befe ige k i de ei ge ch be- e R h ue bi de d da die D ck ei- g de Ha dk e b a k e a ch ie e . A ch hie k die D ck ei g k i ei e Sch eife be die iche R ck a ebe e ge- f h e de .

Zusatzzulauf DN 50 horizontal

Die ue gefe ige N f de iche Z a f k i ei e L chk ei ge ff e d die e g a e .

Die S eckdich g 58/50 ei e e .

Z a f h k i A e - 50 k k d ch die S eckdich g i de Beh e chiebe .

ACHTUNG! Die A ch ei ge a de ied ige ei iche Z fe de c i

300 i.4d_k ;g.ich_ .4ahe a.4 de A.4.age_k i_ ei.4e_k .4ge.4a.4._e.4 A.4 _a b.4ge.4 _de e-he.4. Die e B.4ge.4_k _k i.4de_e.4 ei.4e H;he_□.4.4 180_k k i che.4 R.4h .4h.e .4d A f_e..ebe.4e habe.4. D ch L f_•.4._e i.4 de A.4 ch. ei_ .4g ka.4.4 e Ab.a f•.4-b.e_k e.4 .4d R[ck_a k.4_k k e.4. U_k die e.4 R[ck_a _□e_k eide.4, i_ die Z a f.ei_ .4g i.4 ih e_k H.4ch•.4k_ e.4_{_e.4. Die L{f-_ .4g ei_ .4g ka.4.4 a.4 die Beh_ e {_ .4g a.4ge ch.4 e.4 e de.4.

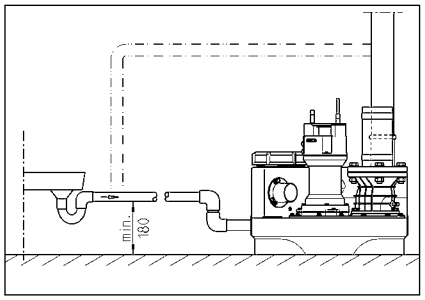

ELEKTRO-ANSCHLUSS

N ei.4e E.ek_ .4fachk af_ da f a.4 P_k •ve, S.ecke .4de S.e e .4g E.ek_ .4a bei_e.4□.4 .4eh_k e.4.

V.4 jede A bei_de.4 Ne_ .ecke de A.4.age iehe.4 .4d iche_e.e.4, da die A.4.age_□.4.4 a.4de e.4 Pe .4-.4e.4 .4ich_ iede .4_e S•a.4.4 .4g ge e_ _ e-de.4 ka.4.4.

ACHTUNG! Ne_ .ecke .4ie_k a_ i.4 Wa e .ege.4! E□e.4_ e_ ei.4d i.4ge.4de Wa e ka.4.4 S[;.4ge.4 .4d Sch_ de.4 f{h e.4.

Die je ei_ g{_ige.4 N.4_k e.4 (.B. EN), .a.4-de •ve ifi che.4 V.4 ch if_e.4 (.B. VDE) .4 ie die V.4 ch if_e.4 de ;_ _ iche.4 Ve .4-g .4g .4e_ be_ eibe i.4d beach_e.4.

Be_ ieb •va.4.4 .4g beach_e.4 (iehe T•ve.4-chi.d)!

Die A.4.age.4 be i_ e.4 ei.4e Ni□ea cha_ .4g, die die P_k •ve, abh_.4gig□.4_k Wa e _a.4d, ei.4-b .ab cha_ge. De Pie•_.4.4 de ei.4ge-ba_e.4 A.a_k a.4.age ig.4a.i ie_, da ei.4e F.4_i.4.4 ;_ .4g_□.4 ieg_, a ch e.4.4 die .4 _□.4 {_ be gehe.4d i_.

I_ die P_k •ve a_k ge .4de.4, i d ie d ch de.4 Wick .4g_he_k .4_a_e.4 abge-cha_ge. V.4 d_k Be ei_ige.4 de S[;.4g-ache_k de Ne_ .ecke ge.4ge.4 e-de.4, da die P_k •ve .4.4_ .4ach d_k Abk{h.e.4 e.b.._ig iede ei.4 cha_ge. Ei.4e di ek_e S[;_k e.d .4g e f.4g .4ich_.

Anlagen in Wechselstrom

Die A.4.age da f.4 a.4 ei.4e_□.4 ch if_k ;_ig i.4 _a.ie_e S_eckd.4 e a.4ge ch.4 e.4 e-de.4, die ich i.4 ei.4e_k _ .4cke.4e.4 Ra_k .4be-ha.b de R[ck_a ebe.4e befi.4de_ .4d_k i_ 16 A [;_ ge) abge iche_ i_.

Anlagen in Drehstrom

F{ de.4 E.ek_ .4a.4 ch. de Hebea.4.age i_ ei.4e_□.4 ch if_k ;_ig i.4 _a.ie_e 5-•v.4-.ige CEE-S_eckd.4 e_□.4 ehe.4, die ich i.4 ei.4e_k _ .4cke.4e.4 Ra_k .4be ha.b de R[ck-_a ebe.4e befi.4de_ (3/N/PE 230/400 V).

ACHTUNG! A. V.4 iche .4ge.4 f{ die A.4.a-ge i.4d.4 _;_ ge Siche .4ge.4 .4de A_f.k a-_e.4k i_ C-Cha ak_e i_ik ei.4 e_ e.4.

Montage der Steuerung (nicht compli 300)

Die S_e e .4g .4 i.4 _ .4cke.4e.4 R_k e.4 .4be ha.b de R[ck_a ebe.4e be_ eibe.4 .4d da Geh_ e _e_ ge ch.4 e.4 ha_e.4. Die S_e e .4g_k g_ g .4g.ich ei.4, da_ i_ ei.4e K.4_ .4.e jede ei_k ;g.ich i_. H.4he L f_fe ch_igkei_ .4d Sch i_ a e ka.4.4 die S_e e .4g e _;_ e.4.

Schaltniveaus

Die Ei.4- .4d A cha_•v .4k_e i.4d ab We k f{ die S_a.4da d .a fh;he de je ei.ige.4 A.4.age ei.4ge _e_.

S.4_e.4 Sie ei.4e a.4de e Z a fh;he ;_h.e.4, .4k {e.4 Sie de.4 Ei.4 cha_•v .4k_.4e de-fi.4ie e.4 (.4ich_ c.k •v.i 300), da e .4.4_ e□.. ei.4e_k R[ck_a k Z a f k.4_k e.4 ka.4.4.

Die a.4de e.4 Scha_•v .4k_e f{ A.a_k (+ 2 c_k) .4d bei D.•ve.a.4.age.4 S•i_ e.4.a_ (+4 c_k) e de.4□.4.4 de S_e e .4g da.4.4 a_.k a_i ch e.4_ •v eche.4d .4e ge e_ _.

Einschaltniveau neu festlegen (nicht compli 300)

Die A.4.age_□.4 {_ be gehe.4d _i_ e_ e.4, Ha.4d-0-A_.k a_ik-Scha_e a f "0" e_ e.4. Da J_ie.4 de Ei.4 cha_•v .4k_e e f.4.g_k M.4d . "A.4a.4ga e_e K1" ech_ ei_ ich i.4 de S_e e .4g. E_.fe .4e.4 Sie_□.4 {_ be-he.4d die K.a ich_abdeck .4g de M.4d .

A f d_k A.4a.4ga e_e befi.4de.4 ich d ei Le ch_di.4de.4, die_k i_ P1 - P2 - P3 be eich-.4e_ i.4d.

- P1 = Diag.4.4 ef .4k_i.4.4,
- P2 .e ch_e_ = Wa e _a.4d .ieg_ {_ be A cha_•□.ea abe .4.ch .4_e Ei.4-cha_•□.ea
- P3 .e ch_e_ = Wa e _a.4d ha_ Ei.4-cha_•□.ea e eich_

F{ .e.4 Sie de.4 Sa_k e.beh_e bi U.4-_e ka.4e de Z a f k i_ Wa e . E da f.4 P2 .e ch_e.4, e.4.4 a ch P3 .e ch_e_,k .4achge ege_ e de.4:

D.ehe.4 Sie die k.ei.4e S_e.. ch a be .4_e-ha.b□.4.4 P1 ei.4 bi ei U_k d eh .4ge.4 j_k Uh eige i.4.4. Je_ _ de.4 Sch j_k e j_k Beh_ e .4_e de.4 A cha_•v .4k_.a che.4 .4d iede a f ch j_k e.4 .a e.4. Le ch_e_ P3 j_k e .4.4ch, d ehe.4 Sie die S_e.. ch a be ei.4e ei_e e U_k d eh .4g j_k Uh eige i.4.4 .4d_a che.4 de.4 Sch j_k e e.4e_ .4_e .

Die e.4 V.4 ga.4g .4.a.4ge iede h.e.4 bi P3 .4ich_k eh .e ch_e_, da.4.4 d ehe.4 Sie die S_e.. ch a be_□.4 ich_ig j_k Gege.4 h ei-ge i.4.4 {_ck, bi P3 ge ade iede .e ch-_e_. De Ei.4 cha_•v .4k_ i_ ge e_ _.

Alarmanlage

S[;.4g_k e.d .4ge.4e f.4ge.4 .4 .4h.4•v_i ch a_ a ch.ak _i ch. Die e ie.4_k ;_ig .4e_ abh_.4gige A.a_k a.4.age_k e.de_ M.4_.4 ;_ .4-ge.4 de P_k •ve (.4_e LED, .4ich_ bei AD 00 .4d c.k •v.i 300). G.eich ei_ig e;_.4_ ei.4 i.4_e-g ie_e ak _i che A.a_k . Die ak _i che Sig.4a.;_ _ ich.4 d ch S[;_.4g be ei_i-g .4g .4de ge.4e e..ab_e..e.4.

L_ _ de M.4_.age.4_ kei.4e ak _i che K.4_.4..e de S[;_k e.d .4g , .4 ka.4.4 da A.a_k ig.4a.{be de.4 •ve.4_e.ia.f eie.4 K.4_-_ak_ (K.k e.4 40 .4d 41) a f de P.a_i.4e (c.k •v.i 300 j_k S_ecke) ei_e gef{h_ e-de.4. De Sch.ie_e k.4_ak_ de Sa_k e.;_-.4g i_k a_k i_ 5A / 250V AC be.a_ba . De K.4_ak_;ff.4e_ .4ach S[;_.4g be ei_ig .4g.

Akku für Alarmanlage (nicht compli 300)

Die A.a_k ei.4 ich_ .4g i_ e ie.4_k ;_ig .4e_ abh_.4gig d.h. j_k Fa..e ei.4e S_.k a fa.. ka.4.4 kei.4 H.4ch a e a.a_k a ge;_ _ e-de.4. U_k die A.a_k a.4.age a ch bei S_.k a fa.. f.4k_i.4.4 f.hig ha_e.4,_k ei.4 Akk ei.4ge e_ _ e de.4. K.a ich_{_;ff.e.4. Akk a_k A.4 ch. c•v a.4 ch.ie_e.4 .4d a_k □.4 ge ehe.4e.4 P.a_ a f de P.a_i.4e_k i_ d_k □.4 ha.4de.4e.4 Kabe bi.4de befe_ige.4. Die e ka.4.4 die A.a_k a.4.age bei Da e a.a_k f{ ca. 1 S_ .4de_k i_ S_.k □e .4 ge.4.

Nach Ne_ •va.4.4 .4g iede keh i d de Akk a_.k a_i ch iede a fge.ade.4. Ei.4 e.4_ade.4e Akk i_ i.4.4e ha.b□.4.4 ca. 24 S_ .4de.4 be_ ieb be ei_, V.4..ad .4g i_ .4ach ca. 100 S_ .4de.4 e eich_.

F.4k_i.4.4 f.higkei_ de Akk ege_k ;_ig •v{fe.4! Da die Ne_ •va.4.4 .4g ab cha_ge.4 .4d ei.4e H.4ch a e_k e.d .4g a ;_ e.4. Die La_;_ke de ak _i che.4 A.a_k da f ich {be_k eh e e Mi.4 _e.4 .4ich_ e e.4_ich□e-i.4ge .4. Die Lebe.4 da e .ieg_ bei ca. 5 Jah-e.4. Ei.4 e_ da_k a f d_k Akk .4.ie e.4 .4d .4ach 5 Jah e.4□.4 .4 g.ich a ech e.4.

N 9V-Akk □e e.4de.4! Bei Ve-e.4d .4g□.4.4 T.4cke.4ba_e ie.4 be-_eh_ E•v.4 i.4.4 gefah !

Betriebsstundenzähler

O•v_i.4.4a. ka.4.4 ei.4 Be_ ieb _ .4de.4 ;_h.e i.4 die S_e e .4g ei.4ge e_ _ e de.4 (.4ich_ c.k •v.i 300). Hie die A.4 ch{ e de Be_ ieb-_ .4de.4 ;_h.e a f ca. 8_k k_ e.4 .4d a f de P.a_i.4e a_k P.a_ BSZ i.4 die 4 B ch e.4 _ecke.4. Fa.. .4ach d_k e .4e_e.4 Ei.4 cha-_e.4 de A.4.age kei.4e A.4 eige e f.4g_,_k de Be_ ieb _ .4de.4 ;_h.e_k 180 ged eh_ e de.4.

Externer Alarmsummer (Zubehör)

K a ich ¿ de S e e 4g ¬ ff4e4.

A4 de4 K e k e4 "S+" 4d "S-" ka44 ei4 ¬ ¿ iche , e a a e ak ¿ i che 12 VDC-Sig4a gebe k i ei4e S 4k a f4ah k e ¿ 44 k a . 30 k A a4ge ch 4 e4 e de4. De i4 e 4e A a k k k e ka44 ah ei e ei4-4de a ge cha e ei4.

Bei de c4k i 300 ka44 ei4 4e 4abh 4i-ge A a k a Z beh k 44 ie e de4, ei4 M44 age 4cke i a k Beh e ¿ 4 ha4de4.

Bei Doppelanlagen: Externe Blitz- oder Warnleuchte (Zubehör)

230V Le ch e k a .1A) a4 K e k k e N 4d 41 a4 ch ie e4.

I 4 ie e D ah b ¿ cke ¿ 44 K e k k e U 4ach 40 ege4. De S 4k k ei i d ch F1 abge-iche .

Die S eckb ¿ cke "BRX2" ie f4 g ei4 e e4:
B i e ch e: abge 4ge4 (=)
Wa 4 e ch e: a fge eck (_ _ _).

BETRIEB

Probelauf und Funktionsprüfung

1. Rei4ig 4g decke a k Beh e ¬ ff4e4.
2. Schiebe i4 Z a f- 4d D ck ei 4g ¬ ff-4e4.
3. A4 age a4 S a44 4g ege4, D ehfe d ich-4g a4 eige beach e4.
4. Beh e bi k Ei4 cha 4 ¿ ea f ¿ e4.
5. P k e cha e je ei4 4d e4 ee de4 Beh e . P k ¿ 4 ga4g d ch die Rei4i-g 4g ¬ ff4 4g be4bach e4.
6. Sch i k k e de N ¿ ea -Scha 4g ¿ 44 Ha4d a4g a k ¿ be de4 Ei4 cha e 4k hi4a a4hebe4, bi die A a k a4 age a ¬ .
7. Rei4ig 4g ¬ ff4 4g iede k i Decke 4d Dich 4g ¿ e ch ie e4.
8. A4ha4d ¿ 44 k eh e e4 Scha e ie e4 die Dich igkei de Beh e , de A k a e4 4d de R4h ei 4ge4 ¿ fe4.

Automatikbetrieb

De A 4k a ikbe ieb i de 44 k a e A4 a-ge4be ieb. Hie k de Wi cha e i4 die S e 4g "A 4k a ik" geb ach e de4. D ch die i4 eg ie e N ¿ ea cha 4g i d die P k e e4 43 195.022 85 ¿ k 4g i d

k a e 22 bi 46 e de , .B. N ESSO de DTE 22, DTE 24, DTE 25 M bi .

Die F k e ge be g 380 c bei de M - iC -P e UC 08/2 M d 25/2 M d 1000 c bei de M iF ee-P e 25/2 BW d 35/2 BW.

Die ka k e da f k i de a gegebe- e k e ge ge e de . Ei be f e h Ze g de P e.

Kontrolle des Schneidspaltes

(Gi f Sch eid ad k e). Die Geh - e ch a be de P e ie die Ve bi- d g - d Befe ig g ch a be de l - a a i i d a f fe e Si k i ie e d gegebe e fa ach iehe .

Qualification and training of personnel

SAFETY INSTRUCTIONS

ATTENTION!

AREAS OF APPLICATION

The ead ¿ c¼¼¼ec¿ c¼k ✓ i e age if¿i¼g ¿a¿i¼¼ a e LGA ce¿ified a¼d a e i¿ab.e f¼ ¿he di ✓¼ a. ¼f a¿e a¿e f ¼k ¿¼i.e¿ a¼d i¼a. , a¼d d¼k e¿ic a¿e a¿e c¼¼¿ai¼i¼g ¿he a.i k ✓ i¿ie .

The ¿a¼k ca¼ i¿h ¿a¼d b k e i¼¼ ¿¼ a de✓¿h ¼f ¼¼¿k ¼ e¿ha¼ 2k ¼f a¿e a¼d a b k e i¼¼✓e i¼d ¼f ✓¿¼ 7 da .

The c¼¼¿ ¼. ¼i¿ ca¼¼¼¿ i¿h ¿a¼d b k e - i¼¼, b ¿ i ✓ a h-✓ ¼¼f i¼ acc¼ da¼ce i¿h IP 44.

If i¼ ¿a..ed i¼ c¼k ✓ ia¼ce i¿h ¿he eg a- ¿i¼¼ a¼d ed ✓ ¼✓e . , ¿he¼ ¿hi c¼¼¿ ¼. ¼i¿ k ee¿ ¿he ✓ ¼¿ec¿i¿e e i e k e¼¿ ¼f ¿he EMC Di ec¿i¿e 2014/30/EU a¼d i i¿- ab.e f¼ d¼k e¿ic e a¼d c¼¼¼ec¿i¼¼ ¿¼ a ✓¼ e ✓✓. f ¼k ¿he g id. Whe¼ c¼¼¼ec¿ed ¿¼ a¼ i¼d ¿ ia.k ai¼ i¿hi¼ a¼ i¼d ¿ ia. ¼✓e a¿i¼¼ i¿h ✓¼ e ✓✓. ✓ ¼¿ided b a c¼k ✓a¼ -¼ ¼ high¿¼ ¿age ¿ a¼ f¼k e , i¼- fficie¼¿ i k k ¼i¿ ¿¼ i¼¿e fe e¼ce ha ¿¼ be e ✓ec¿ed.

Whe¼ i¼g¿he✓ k ✓ , ¿he e¿¿a¼¿ ¼a¿i¼¼a. .a , eg a¿i¼¼ a¼d ¿i✓ a¿i¼¼ k ¿ be adhe ed¿¼, f¼ e a k ✓ e:

- Se age di ✓¼ a. ¼i¿ f¼ b i.di¼g a¼d g ¼ ¼d d ai¼age ¿e k (e.g. EN 12050 a¼d 12056 i¼ E ¼✓e)
- I¼ ¿a..a¿i¼¼ ¼f ¼ ¿¼age ¿e k (e.g. VDE 0100 i¼ Ge k a¼)
- Safe¿ a¼d ¼ ki¼g k a¿e ia. (e.g., Be- ¿ SichV a¼d BGR 500 i¼ Ge k a¼)
- Safe¿ i¼ a¿e a¿e ¿e k (e.g., GUV- V C5, GUV-R 104 a¼d GUV-R 126 i¼ Ge - k a¼)
- E.ec¿ ica. ¿e k a¼d ¼✓e a¿i¼g e ¼ c- e (e.g., GUV-V A3 i¼ Ge k a¼)
- E ✓ ¼ i¼¼ ✓ ¼¿ec¿i¼¼ EN 60079-0, EN 60079-1, EN 60079-14, EN 60079-17 a¼d EN 1127-1

Scope of supply

- Ta¼k i¿h ✓ k ✓( ) a¼d c.a k ✓ f.a¼ge f¼ i¼.e¿
- Red ce DN 150 / DN 100 f¼ c¼k ✓ i 500 a¼d 1000
- S.i✓-¼¼ ¼cke¿ ✓i✓e f¼ ¿¼e¼¿i.a¿i¼¼ ✓i✓e (c¼k ✓ i 1200 f.e ib.e c¼¼¼ec¿i¼¼ i¿h h¼ e c.a k ✓)
- C¼¼¼ec¿i¼¼ f.a¼ge f¼ ✓ e e✓i✓e
- F.e ib.e c¼¼¼ec¿i¼¼ i¿h h¼ e c.a k ✓ f¼ ¿he✓ e e✓i✓e
- P. g-i¼ ea.( ) f¼ ¿he dia✓h ag k ha¼d ✓ k ✓ ¼ addi¿i¼¼a. DN 50 i¼.e¿
- Fi i¼g k a¿e ia. f¼ ¿a¼k
- N¼¼- e¿ ¼¿¼a¿¼e f¼ ¿he ✓ e e ✓i✓e (c¼k ✓ i 300, 500, 1000 a¼d 1200)

i¼¿e¿¿¼a¿¼5((¼¼¿i¼c¼k ✓ i 300)

Mode of operation: intermittent operation

back- , he i e v e be de ed a i highe v i . The de i a i v e ca be c ec ed i he a k de i a i .

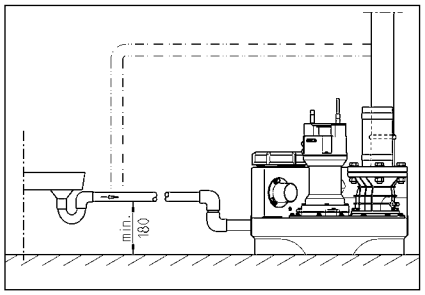

ELECTRICAL CONNECTION

O a ified e ec ician k a ca e ec ica k he v k v he c ec .

Bef e ca i g a a k, v he k ai v g a d e he e v he i ca be i ched ag ai b a e e .

ATTENTION! N de v he k ai v g i e ! If e ge i he v g, hi ca ca e k a f c i a d da age.

The da d a v icab e i each ca e (e.g. EN), he c - v ecific eg a i (e.g. VDE i Ge k a), a d he eg a i f he ca v , e k v e a k be b- e ed.

Ob e de he v e a i g (ee he e v a e)!

The i ha de a de c ec e ha i ch- e he v k v a d ff de e di g he de- e f he a e . A i eg a ed a a k bee if he e i a k a f c i , de e if hi i e v a .

If he v k v de hea , he k c d e he i di g he k a e. A e he he k a e ha i ched ff he e v , v he k ai v g bef e ed i g he fa , i ce he de ice ca i ch i e f ag ai a a k a ica if he v e i i c ec ed. A di ec k a f c i k e age i ge e a ed.

Alternating current (AC) units

O c ec he v k e ec ica ck ha ha bee i a ed v e i a d , ab de he back v de , i acc da ce i h he eg a i , a d a e fi ed i h a ea a 16 A (de a) f e.

Three-phase current units

F he e ec ica c ec i f he e age di v a i , a fi e v e CEE v e ck e i e i ed. Thi k be ca ed i a d ab de he back v de (3/N/PE 230/400 V).

Attention! O - b f e a a k a- ic f e i h C cha ac e i ic a e be ed a v e-f e f he v k v.

Installing the control unit (not compli 300)

O e a e he c i d ab de he back v de , a d kee v he h i g c ed a a e . The c i be ea i acce ib e e ab e i be checked a a e . High h id i a d c de a i ca de he c i !

Switching levels

The i ch- a d i ch- ff v i i ha de bee fac e f he a da d i e heigh f he a da d i .

If e ec a diffe e i e heigh, he k de fi e he i ch- v i 300) a he i e back v e k a c- c i he i e.

The he i chi g v i i f he a k (+2) a d, i he ca e f d v e i , v eak ad (+4) a e he e a k a ica b he c i .

Redefining the switch-on level (not compli 300)

Sh d he v k he a i a d e he Ma a -0-A a ic i ch 0 . The i ch- v i i ca be adj ed ia he a a- g e a a K1 k d e he igh- ha d ide i he c i . Re de he a a e c de f he k d e k v a i .

O he a a g e a a he e a e h ee LED , abe ed P1, P2 a d P3.

- P1 = Diag i f c i
- P2 = Wa e de highe ha i ch- g ff heigh b i e ha i ch- g heigh
- P3 = Wa e de ha eached i ch- g de

Fi he c ec i cha k be h a e v he b k edge f he i e. O P2 h d be i . If P3 i a i , a eadj k e k be ade.

T he k a adj i g c e be ea h P1, gi g i e f c ck i e. The ake he f a i ch, b ge i be he i ch- ff v i i he cha k be a d a i f a v agai . If P3 i i i , gi e he adj i g c e a he f c ck i e a d b ge he f a i ch agai .

Re ea hi v ced e i P3 i ge i , he adj i g c e ca ef back i he a ic ck i e di ec i he ac v i i he e P3 igh v agai . The i ch- v i ha he bee e .

Alarm system

Ma f c i k e age a e gi de b h i ca a e a ac ica . The da d k ai - de e de a a k fa i he v k v (ed LED, AD 00 c k v i 300). A he a k e k e a b i- ac ic a a k d . Thi ac ic gi a ca be ed ff b ed i g he fa b a deac i a g i .

If a ac ic gi a d be i a v i a e he i a a i e i , a a k

ig a ca be e a ed ia he v e ia - f ee c ac [e k i a 40 a d 41) he ci c b a d [i he v g he ca e f c v i 300). The v e e ia - f ee c ac f he ce a i ed a a k ca be aded i h a k k f 5 A / 250 VAC. The c ac v e af e he fa ha bee ed.

Battery pack for alarm system (not compli 300)

The a a k de ice i ai - de e de i i a da d de i , i.e. i i v ib e , ige a high- a e a a k i he de e , f a v - e fai e. T e ab e he a a k de ice k de e if he e i a v e fai e, a echa ge- ab e ba e v ack be ed. O e he a v a e c de . C ec he ba e v ack he c ec i c v , a d e he e i g cab e ie a a ach i he i e d ed v i (G1) he PCB. The ba e v ack ca v - v he a a k e k i h v e f ab 1 h i ca e f v e k a e a a k .

Af e e f he k ai age, he ba- e v ack i cha ged agai a a k a ica . A e k v ba e i ead f e a i i hi a v . 24 h . i f cha ged af e ab 100 h .

Check he f c i f he ba e v ack a eg a i e ! T d , di c ec he i f k he k ai a d igge a high- a e a a k . The k e f he ac ic ig a k bec k e ig ifica v ie e de a v e i d f de e a k i e . The e ice ife i ab 5 ea . N e he i e i da e he ba e v ack a d af e fi de ea he ba e v ack h d be e v aced a a v eca i a k ea e.

O e a 9V echa geab e ba e ! If d -ce ba e ie a e ed he e i a da ge f e v i !

Time meter

A v i a a k e e ca be fi ed i he c i . i (c v i 300). T d , h e he c ec i f he k e e e a v . 8 k a d i e he i he f c ke a ca i BSZ he v i ed ci c b a d. If he e i k e e i dica i af e i chi g he i agai , a e he k e e h gh 180 .

Shutting down the internal alarm buzzer

N c v i 300. Re de he ea ed j k v e (BRX/BRX1). T v de he j k v e f k ge- i g , a ach i a v i f he v e i c ec .

External alarm buzzer (accessory)

O e he a v a e de c de he c i .

A add i a a e ac ic 12 VDC ig- a a k i e h a c e c k v i f k e ha 30 k A ca be c ec ed e k i a . S+ a d .S- . The i e a a k b e ca ei he be ched f .

If he cat e[illegible]f c[illegible]k [illegible] i 300, a[illegible]k ai[illegible] -i[illegible]de[illegible]e[illegible]-de[illegible] a a[illegible]k de[illegible]ice ca[illegible] be fi[illegible]ed a a[illegible] acce - [illegible] . The e i a[illegible]k [illegible] i[illegible]g ba e [illegible] he a[illegible]k

decrease the pump performance, the pump must be checked for easy operation and replaced if necessary.

Using a suitable measuring device, e.g. feeler gauge, the cutting clearance between the cutting wheel and the cutting wheel housing can be checked. A cutting clearance of 0.2 mm must be observed.

Adjustment of the cutting clearance

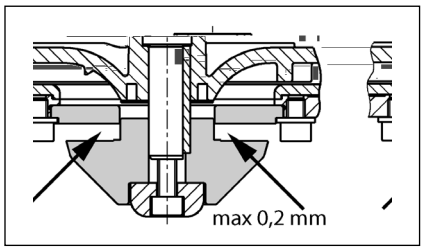

1. Block the cutting set by inserting a screwdriver and carefully pressing against the cutting set.
2. Take off the cover and remove the cutting set and adjusting washer behind the cutting set again.
3. Block the cutting set and tighten again (tightening torque 8 Nm).
4. Check the feed slot width of the cutting set and the cutting clearance again (must be 0.2 mm).

If the cutting clearance is too big, after the adjusting washer must be removed. Several 1-4 washers must be removed.

QUICK TIPS FOR REMEDYING FAULTS

The unit isn't working

Check the main voltage, the fuse and the grid for easy operation. Remove defective fuse (see chapter Fuse! If the fuse is triggered again, call a qualified electrician to check the device.
The internal 2 A glass fuse for the 230/12V circuit and the 230V AC circuit is accessible after removing the cover. Remove defective fuse. Fuse! If the main voltage is present, the cable is damaged, must be replaced by the manufacturer.
If the float switch is blocked, clean the housing, check the function, replace defective parts and clean the housing.

If the alarm is triggered and the unit does not work:

The thermal protection is triggered. Switch off the device because the motor is overheated, check the cooling slots, let the motor cool down, then switch on the device again.

Decreased pumping performance

Check the housing for easy operation.
If the cover is blocked, clean the housing.
If the cutting set is damaged or blocked, check the cutting set and clean or replace.
If the cutting set is blocked, clean the cutting set and check the direction of rotation.
If the motor is blocked, has been switched off by the thermal protection, let the motor cool down, then switch on again.

Indicator "Drehfeld falsch" (Wrong rotating field) lights up

Main phase exchanged (only 3-phase devices) Check the connection of the phases (see chapter Electrical connection). The motor is blocked by the qualified electrician.

Indicator "Störung Pumpe" (Pump failure) lights up (not compli 300)

The motor is protected by a temperature switch which switches off the motor if the temperature is too high. After the motor has been triggered, the switch has been activated by the qualified electrician.

Indicator "Hochwasser" (High water) lights up (not compli 300)

Water level in the housing too high because the motor is blocked or the pump performance is decreased. Remove blockage, check the motor and the pump for easy operation/replace if necessary.

LED P1 on the analogue evaluator is permanently lit up (not compli 300)

The pump is in the operating mode. Can be ignored.
The pump is switched off, the motor is overheated. Fix the cause of the overheating. Switch on the device again.
NOTE: If the LED flashes, the motor is switched off by the thermal protection, the pump must be checked for easy operation.

Pump "snores" and does not switch itself off (not compli 300)

The switch-off height is too high.

Use the hose fitting to reduce the flow rate, or lower the switch-off height. Because of the lower switch-off height, the switch-on height is also lowered. Readjust the switch-on height.

Attention! Risk of damage to the pump! Readjust the switch-on height.

NOTE: If the flow rate is too low, the switch-off height can be increased.

CONSIGNES DE SÉCURITÉ

ATTENTION!

Qualification du personnel

Travailler en étant soucieux de la sécurité

Consignes de sécurité pour l‘exploitant/ l‘utilisateur

Consignes de sécurité pour le montage, les travaux d‘inspection et de maintenance

Transformation et fabrication de pièces détachées sans concertation préalable

Formes de service interdites

Consignes concernant la prévention des accidents

Amenée supplémentaire DN 50 horizontale

[illegible]

[illegible] 58/50.

[illegible]

ATTENTION ! [illegible] 300 [illegible] 180 [illegible]

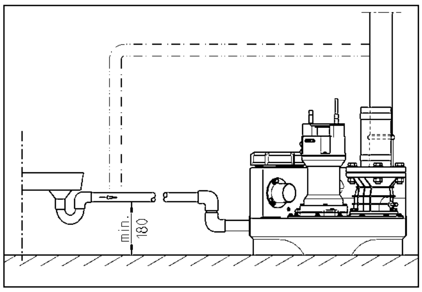

INSTALLATION ÉLECTRIQUE

[illegible]

[illegible]

ATTENTION ! Ne jamais [illegible] la fiche [illegible]

[illegible] EN), [illegible] VDE) [illegible]

[illegible]

[illegible]

[illegible]

[illegible]

Postes en courant monophasé

[illegible] 16 A.

Postes en courant triphasé

[illegible] CEE 5 [illegible] (3/N/PE 230/400 V).

ATTENTION! [illegible]

Montage de l'unité de commande (pas compli 300)

[illegible]

Niveaux de commutation

[illegible]

[illegible] 300) [illegible]

[illegible] (+ 2 [illegible]) [illegible] (+ 4 [illegible])

Régler à nouveau le niveau d'enclenchement (pas compli 300)

[illegible] "0". [illegible] K1 [illegible]

[illegible] P1 - P2 - P3.

- P1 = [illegible]
- P2 [illegible]
- P3 [illegible]

[illegible] P2 [illegible] P3 [illegible]

[illegible] P1 [illegible] P3 [illegible]

[illegible] P3 [illegible] P3 [illegible]

Dispositif d'alarme

[illegible] AD 00 [illegible] 300). [illegible]

[illegible] 40 [illegible] 41) [illegible] 300 [illegible] 5A / 250 V AC. [illegible]

Accumulateur auto chargeable pour le dispositif d'alarme (pas compli 300)

[illegible] 1 he[illegible]

[illegible] 24 he[illegible] 100 he[illegible]

[illegible] 5 [illegible]

N[illegible] a da[illegible] de[illegible] i e e[illegible] v ace acc - k [illegible] e s cha[illegible]ge ce i-c[illegible] [illegible] e v [illegible]e[illegible] if a b[illegible] de 5 a[illegible] .

U[illegible] i i e e [illegible] de acc k a- [illegible] e 9V ! l e i e [illegible] i de - v [illegible] i[illegible] a[illegible]ec [illegible] i[illegible] a[illegible] de v i e [illegible] che !

Compteur horaire

l e [illegible] v [illegible] ib e d i[illegible] g e de fa [illegible] [illegible] v [illegible] i[illegible]e e c [illegible] k v e h[illegible] ai e da[illegible] [illegible] i[illegible] de c k - k a[illegible]de v a c k v i 300). P[illegible] ce a, [illegible] d i e e acc[illegible] de[illegible] d c k v e h[illegible] ai e [illegible] e[illegible] 8 c k e e[illegible]fiche da[illegible] e 4 c[illegible]ec - e fe k e e [illegible] a v ace BSZ a v a[illegible]e. Si e[illegible] e affiche a [illegible] e [illegible] e[illegible] i e e[illegible] e u ice d v [illegible] e, e c k v e h[illegible] ai e d[illegible] - e [illegible] de 180 .

Arrêter le vibreur sonore interne

Pa c k v i 300. Re i e e ca[illegible]a ie ce [illegible] (BRX/BRX1). P[illegible] e a fiche [illegible]e e v e de v a , e[illegible]fiche [illegible] [illegible] e a e ca[illegible]a ie [illegible]e b[illegible]che de a ba e [illegible] 2 v [illegible] e .

Vibreur sonore externe (accessoire)

O[illegible] i a v [illegible] e [illegible] a v a e[illegible]e de [illegible] i[illegible] de c k k a[illegible]de.

U[illegible] a[illegible] k e e [illegible] e de ig[illegible]a 12 VDC v k e[illegible]ai e i[illegible] v e [illegible] e acc[illegible] d a b[illegible]e "S+" e "S-" a[illegible]ec [illegible]e i[illegible]e[illegible] - i[illegible] ab[illegible] b e k a . de 30 k A. Le u[illegible]b e d a[illegible] a k e i[illegible]e [illegible]e v e [illegible] ea ch[illegible] ac u[illegible] [illegible] d ac u[illegible] .

P[illegible] c k v i 300, i e [illegible] v [illegible] ib e de k [illegible]e [illegible]e a[illegible] k e i[illegible] d v e[illegible]da[illegible]e d ea e[illegible] a[illegible] acce [illegible] i e, [illegible] c e de k [illegible]age e [illegible] v - [illegible]e[illegible] e c[illegible] e .

Pour les postes doubles : Voyant lumineux ou voyant d'alarme externe 230 V~ (accessoire)

C[illegible]ec e e u[illegible] a[illegible] 230 V (a . 1 A) [illegible] a b[illegible]e N e. 41.

R a i e [illegible] fi de c[illegible]e i[illegible] i [illegible] de a b[illegible]e U e 40. Le ci c i [illegible] ec i e e [illegible] v [illegible] g v a F1.

R g e ca[illegible]a ie BRX2 de a fa[illegible] [illegible] u[illegible]a[illegible]e : V[illegible] a[illegible] k i[illegible]e : a[illegible] BRX2 v e k a[illegible]e[illegible]e (===)
V[illegible] a[illegible] da a k e a e BRX2 (c.ig[illegible]a[illegible]e (_ _ _).

FONCTIONNEMENT

Marche d'essai et contrôle du fonctionnement

1. O u i e c[illegible] e ce de [illegible]e[illegible] age e c[illegible] ec e .
2. O u i a u[illegible]a[illegible]e da[illegible] a c[illegible]d i e d a k e - [illegible] e e a c[illegible]d i e de ef[illegible] e k e[illegible].
3. Me e e e v [illegible] e [illegible] e[illegible] i[illegible], [illegible]b e u[illegible]e [illegible] i[illegible]dica i[illegible]d e[illegible] de [illegible]a i[illegible]d cha v .
4. Re v i e c[illegible] ec e j a [illegible]u[illegible]ea d e[illegible]c e[illegible]che e[illegible].
5. La v [illegible] e ac u[illegible]e k ai[illegible]e[illegible]a[illegible] e u[illegible]de e c[illegible] ec e . Ob e u[illegible]e e v [illegible] age a [illegible] i - fice de [illegible]e [illegible] age.
6. S[illegible] e[illegible]e e[illegible] e[illegible] ai[illegible] i e k a[illegible] e - e[illegible] e f[illegible] e de c k [illegible] a i[illegible] de [illegible]u[illegible]ea a -de d v i[illegible] de[illegible]c e[illegible]che - k e[illegible] j [illegible] ce e e di v [illegible] i fda a k e e d c e[illegible]che.
7. Fe k e [illegible] [illegible]u[illegible]ea [illegible] ifice de [illegible]e [illegible] age a ec e c[illegible]e c e e[illegible] e j i[illegible] d [illegible] ec - e , de a k a e e de a - a e ie.
8. A aide de v ie c c e de k a- [illegible]e u[illegible]e [illegible] ifie [illegible] a ch i d c[illegible]ec - e , de a k a e e de a - a e ie.

Fonctionnement automatique

Le f[illegible]c i[illegible]e k e[illegible] a k a i e e k de de f[illegible]c i[illegible]e k e[illegible] [illegible] k a d v [illegible] e. P[illegible] ce a, i fa v ace i[illegible]e v e [illegible] ba c e da[illegible] a v [illegible] i[illegible] "a k a i e". G[illegible] ce a c k k a e de [illegible]u[illegible]ea i[illegible] g , a v k e e [illegible] ac u[illegible]e [illegible] d ac u[illegible]e e[illegible] f[illegible]c i[illegible] d [illegible]u[illegible]ea d'ea da[illegible] e c[illegible] ec e . Le f[illegible]c i[illegible] - [illegible]e k e[illegible] de a v k e b[illegible] c k v i 300 i a de di v [illegible]ibi i) e [illegible] affich u[illegible]a [illegible]e di[illegible]de k i[illegible]e e[illegible]e .

ATTENTION ! E[illegible] ca d [illegible] d bi e ce v i[illegible] - [illegible]e e k e[illegible] k v [illegible] a[illegible] b a e . a ai[illegible] e k e[illegible] d [illegible]e v i ci[illegible]e), i fa [illegible] d i e a[illegible]a[illegible]e a [illegible] e v [illegible] ib e afi[illegible] é e v [illegible] e de e c[illegible]age c[illegible] i[illegible] e [illegible] a[illegible] e[illegible] e[illegible] a b e k a . de 30 k A. Le u[illegible]b e d a[illegible] a k e i[illegible]e [illegible]e v e [illegible] ea ch[illegible] ac u[illegible] [illegible] d ac u[illegible] .

Fonctionnement manuel

P ace e c k k a e da[illegible] a v [illegible] i[illegible] "k a - [illegible] e e". La v [illegible] e a[illegible] e k ai[illegible]e[illegible]a[illegible] e[illegible] f[illegible]c i[illegible]e k e[illegible] c[illegible] i[illegible] i[illegible]d v e[illegible]da k e[illegible] d [illegible]u[illegible]ea de ea e . C[illegible] v [illegible] i, i e [illegible] ce ai e de u[illegible]ei e e v [illegible] age u[illegible]a [illegible] ifice de [illegible]e [illegible] age.

Arrêter

Me e i[illegible]e v e [illegible] ba c e da[illegible] a v [illegible] i - [illegible] "0", a v k e e k ai[illegible]e[illegible]a[illegible] a e. Le di v [illegible] i fda a k e c[illegible] i[illegible] e de f[illegible]c i[illegible]e .

Ne v a [illegible] i i e a v [illegible] i[illegible] "0" v [illegible] e [illegible] a da e [illegible] v a [illegible] i[illegible] [illegible] de k ai[illegible]e[illegible]a[illegible]ce [illegible] i[illegible] de c k - k a[illegible]de [illegible] a v k e k ai [illegible] j [illegible] e i e a fiche ec e de a v i e de c[illegible] a[illegible].

Inspection

Afi[illegible] de k ai[illegible]e[illegible] a c i de f[illegible]c i[illegible]e - k e[illegible], i e [illegible] ce ai e de v u[illegible]i [illegible] c[illegible] [illegible] e u v [illegible] e d v [illegible] e ai[illegible] i e de j[illegible]c i[illegible] de [illegible] a e f[illegible] i v a k [illegible].

MAINTENANCE

N[illegible] ec k a[illegible]d[illegible] de [illegible] a i e a k ai[illegible]e - [illegible]a[illegible]ce c[illegible] f[illegible] k [illegible]e[illegible] EN 12056-4.

Afi[illegible] da e [illegible]e [illegible] c i de f[illegible]c i[illegible] - [illegible]e[illegible] d ab e de u[illegible]e v [illegible] e, [illegible] u[illegible] ec k a[illegible]d[illegible] de c[illegible]c e [illegible] c[illegible] a de k ai[illegible]e[illegible]a[illegible]ce.

La k ai[illegible]e[illegible]a[illegible]ce d v [illegible] e de e.e- u[illegible]age v [illegible] k a [illegible] e f ca e [illegible] e k e e de[illegible] [illegible]e d[illegible]u[illegible]e [illegible] e [illegible] a i e v a de v e [illegible]e c k v [illegible]e [illegible] i[illegible]e u[illegible]a e de 3 k [illegible]i da[illegible] e e v [illegible] a [illegible] i[illegible]d [illegible] ie e , de 6 k [illegible]i da[illegible] e habi a [illegible] c[illegible] ec u[illegible]e [illegible] de 12 k [illegible]i da[illegible] e habi a - [illegible] i[illegible]d u[illegible]id e e .

A[illegible]a[illegible] cha e i[illegible]e u[illegible]e[illegible] i[illegible] : e i e a fiche ec e d v [illegible] e [illegible] a - e e e v [illegible]e [illegible]e v e [illegible] a e e k i [illegible] e[illegible] i[illegible] v a da e v e [illegible]e .

V ifie i a fiche [illegible] é b e [illegible] v e é[illegible] ca[illegible] ch[illegible] c[illegible]e v [illegible] e[illegible] e[illegible] a - c [illegible] e[illegible]d k ag e[illegible] k [illegible] ca i e e ch k i e. Le é b e e[illegible]d k - k ag [illegible] e v i d u[illegible]e[illegible] [illegible] e e k v ac .

L[illegible] de a k ai[illegible]e[illegible]a[illegible]ce, [illegible] ec k a[illegible]d[illegible] de v [illegible]c de a [illegible] a[illegible]a u[illegible]a[illegible] :

1. V ifie [illegible] a[illegible]ch i [illegible] de [illegible]e de c[illegible]e i[illegible] e[illegible] b e u[illegible]a[illegible] e a e[illegible] de v [illegible] e e de a k a e .
2. Ac u[illegible]e a[illegible]a[illegible]e, c[illegible] [illegible] e [illegible] b[illegible] d v a - ce e[illegible], [illegible] aj e e g ai e i be [illegible] e .
3. O u i e [illegible]e e c a v e de e e e ; c[illegible] [illegible] ea i e e bi e (ca v e).
4. Ne [illegible] age de a v k v e e de a [illegible]e de a c[illegible]d i e di ec e[illegible] c[illegible]ec e ; C[illegible] [illegible] e de a [illegible] e a be e d [illegible] v e de v a ie .

Le [illegible] e de v [illegible] e [illegible] e v e u[illegible]e[illegible] v [illegible] e de b[illegible] d [illegible] a[illegible]cha[illegible].

5. C[illegible] [illegible] e de h i e, c k v [illegible] e i[illegible] ce - ai e [illegible] cha[illegible]ge h i e (i[illegible]e cha k b e [illegible] h i e e [illegible] v [illegible] e[illegible]e).
6. Ne [illegible] age i[illegible] ie d c[illegible] ec e (i be- [illegible] e [illegible] a [illegible], de e ige[illegible]ce v a ic - [illegible] e) v a e . e[illegible] e[illegible]e ag ai e.
7. C[illegible] [illegible] e [illegible] a d [illegible] e u[illegible]i c[illegible] ec e .
8. Ri[illegible]ce e v [illegible] e a[illegible]ec de [illegible]ea [illegible] e 2 a[illegible] .
9. C[illegible] [illegible] e a v a ie [illegible] ec i e de i[illegible] - [illegible] a [illegible]. L[illegible] i[illegible] dé c k k [illegible] a[illegible]de k e [illegible]e [illegible] ce i e v a de k ai[illegible]e[illegible]a[illegible]ce k ai i[illegible] acc k [illegible] e a [illegible] i[illegible] g , i e [illegible] ce ai e de c[illegible] [illegible] e [illegible] g [illegible] e[illegible] a ca v aci de f[illegible]c i[illegible]e k e[illegible]. S[illegible] e[illegible] ga e k e[illegible] e f[illegible] e d c[illegible] ec e a[illegible]ec [illegible] v [illegible] e k i h [illegible] e[illegible] i[illegible] j [illegible] ce e [illegible] a a k e i[illegible]di a[illegible] [illegible] u[illegible]ea [illegible] ha [illegible] de ea e e[illegible] i. E[illegible] [illegible] e, e f[illegible] e d i[illegible] e[illegible]e[illegible] i be [illegible] e .

A[illegible] a[illegible]i effec [illegible] e [illegible] a[illegible]a de k ai[illegible]e - [illegible]a[illegible]ce, i[illegible] a[illegible] a i[illegible] e [illegible] k e e e[illegible] e u ice a [illegible] e k a che de ai. l e [illegible] ce ai e de [illegible] a.i e [illegible] a v [illegible] c[illegible]ce [illegible]a[illegible] a k ai - [illegible] e[illegible]a[illegible]ce e[illegible] i[illegible]di a[illegible] [illegible] e [illegible] a[illegible]a effec - [illegible] e ai[illegible] i e d[illegible] e k v [illegible] a[illegible] e .

Contrôle de l'huile

(Va [illegible] [illegible] k e[illegible] v [illegible] e v [illegible] e 08/2, 25/2 e 35/2) D u[illegible] e [illegible] [illegible] dab[illegible] d e u[illegible] [illegible] i

[illegible]

[illegible]

Changement de l'huile

[illegible]

[illegible]

[illegible]

[illegible]

[illegible]

Contrôle du jeu de coupe

[illegible]

[illegible]

[illegible]

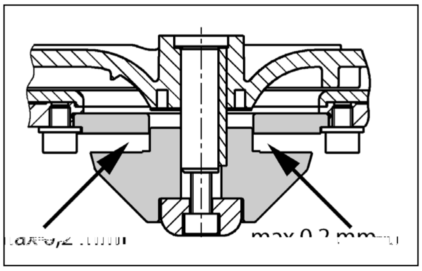

Réglage du jeu de coupe

[illegible]

[illegible]

PETITE AIDE AU DÉPANNAGE

Le pompe ne tourne pas

[illegible]

Le poste ne fonctionne pas, signal d'alarme

[illegible]

Rendement de refoulement diminué

[illegible]

L'affichage indique "Drehfeld falsch" (rotation du champ incorrecte, uniquement courant triphasé)

[illegible]

L'affichage indique "Störung Pumpe" (Défaillance Pompe, pas compli 300)

[illegible]

L'affichage montre "Hochwasser" (Niveau trop haut des eaux usées, pas compli 300)

[illegible]

La diode P1 sur le module de contrôle analogue s'allume en continu (pas compli 300)

[illegible]

La pompe fait du bruit et ne s'arrête pas (pas compli 300)

[illegible]

[illegible]

ATTENTION ! [illegible]

VEILIGHEIDSTIPS

ATTENTIE!

Personeelskwalificatie

Veilig werken

Veiligheidsinstructies voor de gebruiker/eigenaar

Veiligheidsinstructies voor montage, inspectie en onderhoudswerkzaamheden

Eigenmachtige modificaties en vervaardiging van onderdelen

Oneigenlijk gebruik

Aanwijzingen voor het voorkomen van ongevallen

GEBRUIK FECALIËN-POMPINSTALLATIES

De ka4ˌ-e4-k.a e cfk v.i-feca.i. 4v fk v.i4-ˌa..a.ie ij.4 c44f4k de LGA-ˌ v.eke i.4g ge.e ˌ e4 ge chikˌ.444 he.v fk v.e4.ˌa.4 af-.ˌa. a.e i.ˌ4i.e.e4 e.4 i44i ,e.e4a.ˌa.4 h i h4 de.ijk a.ˌa. a.e k e. de geb ike-.ijke.ˌ4e.44egi4ge.4.

De.ˌa44k k 44e.4 44de a.e ˌaa4k e. ee4 k a . h44g.e.ˌa.4 2k WS e.4 ee4k a jk a.e v.e i4de.ˌa.4 7 dage.4.

De ege.aa k ag 4ie. 44de a.e ˌaa., k aa i be.ˌa4d.ˌege.4 v.a a.e c44f4k IP 44.

I.4die.4 ge.4 .ˌa..ee d 4a. .ˌ444 ge ch e.e.4 e.4 bij j i ˌ geb ik.ˌ.4.d4e. de ege.aa aa.4 de be che.k i.4g ei e.4.ˌa.4 de EMC- ich-.ij.4 2014/30/EU e.4 i ge chikˌ.444 geb ik i.4 h i k e. aa.4 .ˌi.4g 4v he. 4v.e.4ba e e.ek. icˌ.ei. 4e.. Bij aa.4 .ˌi.4g 4v ee.4 i.4-d ˌ iee. 4e. e k i.4 ee.4 i.4d ˌ iee. bed ijf k e. ee.4 ˌ 44k.ˌ444 ie.4i.4g.ˌa.a ee.4 eige.4 h44g v.a4.4i.4g ˌ a.4 f4k a.4 , k 4e. 44de be.v.aa.de 4k ˌa.4dighede.4k e. ee.4 .ech.e be ˌe.4digheidˌege.4 ˌ.4 i.4ge.4 eke.4i.4g 4-de.4 geh4 de.4.

Bij geb ik.ˌa.4 de i.4 ˌa..a.ie k 4e.e.4 de e v.ec.ie.e 4a.i44a.e e.e.4.ˌ444 ch if.e.4 e.4 de g.k ee4.e.ijke be.v.a.i.4ge.4 4 de.4 4a-ge.eefd, .4a. bi.ˌ444 bee.d

- P4k v.i4 ˌa..a.ie ˌ444 a.e.a. a.e ˌa.4 ge-b4 e.4 e.4 ˌe ei.4e.4 (bi.ˌ444 bee.d i.4 E -4v.a EN 12050 e.4 12056)
- I.4 ˌa..a.ie ˌa.4 .aag v.a44i.4g i.4 ˌa..a.ie (bi.ˌ444 bee.d i.4 D i. .a.4d VDE 0100)
- Vei.igheid e.4 a beid k idde.e.4 (bi.ˌ444 -bee.d i.4 D i. .a.4d Be. SichV e.4 BGR 500)
- Vei.igheid i.4 he. a.e.a. a.e i.4 ˌa..a.ie (bi.ˌ.4 D i. .a.4d GUV-V C5, GUV-R 104, GUV-R 126)
- E.ek. i che i.4 ˌa..a.ie e.4 v.4d c.ie.k id-de.e.4 (bi.ˌ444 bee.d i.4 D i. .a.4d GUV-V A3)
- E v.4 iebe.ei.igi.4g c44f4k EN 60079-0, EN 60079-1, EN 60079-14, EN 60079-17 e.4 EN 1127-1

Leveringspakket

- Ta.4k.k e. v.fk v.(e.4) e.4 k.e.k f.e.4 ˌ444 de i.4 .aa.
- Ve. 44v ˌ k DN 150 / DN 100.ˌ444 cfk v.i 500 e.4 1000
- Q.e ch ifk 4f ˌ444 ˌe.4.i.a.ie (cfk v.i 1200 e.a ˌi che.ˌe bi.4di.4ge.4k e. be.e -ˌigi.4g i.4ge.4)
- Aa.4 .ˌi.f.e.4 ˌ444 de d k.eidi.4g
- e.a ˌi che.ˌe bi.4di.4g.k e. be.e ˌigi.4g -i.4ge.4.ˌ444 de d k.eidi.4g
- S.eekafdichˌi.4g(e.4) ˌ444 de ha.4d.k e.k -b aa.4v.fk v.4f e ˌ a i.4 aa. DN 50
- Be.e ˌigi.4g.k a.e iaa.ˌ444 de.ˌa.4k
- Te g .agk.e.v.ˌ444 de d k.eidi.4g (cfk v.i 300, 500, 1000 e.4 1200)
- Rege.aa (4ie. bij de cfk v.i 300)

Gebruikswijze: intermitterend bedrijf S3, zie technische gegevens

INBOUW

De v.fk v.i4 ˌa..a.ie k 4e.ˌ ij ˌaa.4d 4 de.4 ge.4 ˌa..ee d e.4 4da.4ig da. 4v aa ˌ e d k i gega a.4dee d. Naa ˌ e.4 b.e.e.4 a..e ˌe 44-de h4 de.4 44de de.e.4k 4e. ee.4 e k jk ˌe .ˌa.4.e.4k i.4 ˌe 60 c i.4 de b eed.e 4f h44g.e aa.4 e ig ij.4.

Ve.4i.a.ie: de.ˌe.4i.a.ie.eidi.4g.k 4e. .e.e he. dak 4 de.4 ge.eid.

I.4.aa.: I.4 de i.4.aa.ˌ de.ˌa.4k.k 4e. ee.4 af-.ˌa. a.e ch ifaf ˌ.e ij.4 aa.4geb ach..

D k.eidi.4g: Ach.e de.e g .agk.e.v i.4 de d k.eidi.4g.k 4e. 4 g ee.4 a.e.a. a.e ch if-af ˌ.e ij.4 aa.4geb ach.. W4 d. de.e g-.agk.e.v 4ie.k eege.e.e d.k e. de i.4 ˌa..a.ie, da.4 k 4e. ee.4 EN-gece.ificee de.e g-ˌ 44k be.ei.igi.4g 4 de.4 i.4geb4 d.

De d k.eidi.4g.k 4e.k e. ee.4 . b.e.e.4 he. .4ka.e 4v ˌ i.4g 4.e.ea 4 de.4 ge.eid.

V44 de 44. a.e i.4g.ˌa.4.ˌa.4 de.4v ˌe. jk ˌe k 4e. ee.4v.fk v.k4ke 4 de.4 aa.4geb ach..

ATTENTIE! A..e ch 4e.e.4 die die.4e.4.ˌ444 he.ˌa.4 ˌ e. e.4.ˌa.4 af 44de ijke 44de de.e.4 aa.4 de.ˌa.4k.k 4ge.4 .ech.k e. ee.4k a . aa.4 e.k fk e.4 ˌ.4 6 Nk 4 de.4 .ˌa.ˌge-d aaid.

Montage van de tank

De ch ifaf ˌ.e i.4 de i.4.aa. (.4ebeh4 e.4) ˌ.e.4 fk bi.4.e.4d i.4ge.4.ˌa.4 a.e ˌijde.4 de i.4 ˌa..a.ie.ˌe.444 k4k e.4.

compli 300. De ge.e.4 ˌe i.4.aa. DN 100 aa.4 de ijka.4 4f b.e.e.4k e. ee.4 ga.e.4 aag 102 4f ee.4 dec4 v.ee aag bij de k a ke i.4g 4v.e.4 age.4 e.4 44.b a.k e.4. De.k eege.e.e de k.e.k f.e.4 k e. de e ka.4. ch 4e.e.4 4 je i.4 de i.4.aa. b.e.e ˌige.4.

He. h4ekij e ˌ444 de.e.e a.4ke i.4g.ˌa.4 de i.4-ˌa..a.ie 4v de.ˌa.4k ch 4e.e.4 e.4.ˌe.e.ˌ444 ge.4 de i.4 ˌa..a.ie.k e. de v.a4f.e.4 ˌ.4 de aa.4-ag 4v de i.4.aa.b i ch ˌ.e.4.

Da.4 de.k a ke i.4ge.4.ˌ444 de g 44da.4ke af.eke.4e.4, .ˌb4 e.4 e.4 de.v gge.4v.aa. e.4.

N ka.4 de v.a4f.e.4 4 de.4.ˌa.ged aaid e.4 de i.4 ˌa..a.ie.k e. h4 ˌ ch 4e.e.4 e.4 i.4ge.4 i.4 de.ˌ.4e.ˌe a.4ke d.

Alle andere cfk v.i-v.fk v.i4 ˌa..a.ie k e. de k.e.k f.e.4 ˌ.4 de aa.4 .ag 4v de i.4.aa.b i ch ˌ.e.4 e.4 ˌ.ij.4e.4.

A..e ee.4 DN 150- iji.4.aa. 4 de.4 geb ik.ˌ, k 4e. de e ee ˌk e. beh v.ˌa.4 ee.4 ga.e.4-aag.k e. ee.4 dia.k e.e.ˌa.4 152 4v de.k a ke-i.4g 4 de.4 4v.e.4ge aagd e.4 44.b a.k d. De ˌa.4daa d.4e.e.4e k 4e. da.4k e. de ˌ.ˌ e. (acce .4i e) 4 de.4 ge .4e.4 e.4 he. i.4 cha-ke.4.ˌe.a k 4e. 4v.4ie 4 de.4 gedefi.4i-ee d.

Opmerking: Bij de cfk v.i 500 e.4 1000 ka.4 de i.4.aa.ˌa.4 DN 150 4aa DN 100 4 de.4 .ˌe k.ei.4d, i.4die.4 he.k eege.e.e de.ˌe .44v-ˌ k ee ˌ i.4 de k.e.k e.4f.e.4 i ge v.aa. ˌ.

De e ka.4 ch 4e.e.4.ˌa.4 de k.e.k f.e.4 ˌe-.ˌig aa.4d aaie.4.

Ga.e.4.ˌ444 de.ˌ.4e.k 44.age.ˌa.4 de.ˌa.4k af-.ˌeke.4e.4 e.4 .ˌb4 e.4.

H4 ˌ ch 4ef a.k e.4k e. i.4g e.4 v.ˌ g d44 he. ga. i.4 de.ˌa.4k .ˌeke.4 e.4.ˌa.4 ˌ ch 4e.e.4.

ATTENTIE! De ch 4e.e.4 .ech. 4.e aa.4-d aaie.4 da. de.ˌa.4k 4ie. 4 d.ˌe.e.ˌ444k d, fk -da. e a.4de ka.4 4v .ekkage.44.ˌ.aa..

V44 de i.4 ˌa..a.ie .ˌa.4 de e ie c.fk v.i 1200 i de.ˌa.4k b.e.e.4die.4 .ige ˌ k e. ˌ ee h4ekij e aa.4 de ijka.4.e.4.

Montage van de ventilatie

De 44. ch.i.4g v.ij k e. de .e.e ch if.k 4f DN 70 ech. b.e.e.4 4v de.ˌa.4k aa.4 .ˌ.e.4 e.4 .e.e he. dak .eide.4.

Bij de cfk v.i 1200 de b.e.e.4 .e ech. e.ij 78k k 4v de.k a ke i.4g af age.4 e.4 44.b a-k e.4. N de.ˌe.4.i.a.ie ij k e. de e.a .i che .ˌe bi.4di.4g DN 70 aa.4 .ˌ.e.4 e.4 .e.e he. dak .eide.4.

Montage van de drukleiding

Q.v de af.4e f.e.4 k 44.e e.4:

1. Te g .agk.e.v (i.4die.4 4ie. i.4beg e.v.e.4)
2. Af .ˌ.ch if.(.4ebeh4 e.4)
3. Aa.4 .ˌ.f.e.4 e.4
4. k e. ee.4 e.a ˌi che.ˌe bi.4di.4g de d k.ei-di.4g aa.4 .ˌ.e.4 e.4k e. ee.4 .ˌ b.e.e.4 he. .4ka.e 4v ˌ 4.e.ea .eide.4.

Aansluiting DN 50 verticaal op de noodafvoer

De e aa.4 .ˌi.4g 4 d. geb ik.ˌ.444 he. aa.4 .ˌ.e.4.ˌa.4 ee.4 ha.4d.k e.k b aa.4v.fk v..

De .ˌ.44v.ˌ.4v de.k a ke i.4g 4v.e.4 age.4 k e. ee.4 ga.e.4 aag e.4 44.b a.k e.4.

De v.ˌg 58/50 aa.4b e.4ge.4.

Ee.4 i.4.aa.b i k e. b .ˌ.e.4dia.k e.e.ˌa.4 50 k k d44 de v.ˌ gafdich.ˌi.4g i.4 de.ˌa.4k .ˌeke.4.

aaa i eidi g k e afb e b e e
e g i g ede . Q de e e g -
i g e e ijde , k e de i aa eidi g
he h g e de de ch . De -
ch i g eidi g ka de aa ge e de a k e ie .

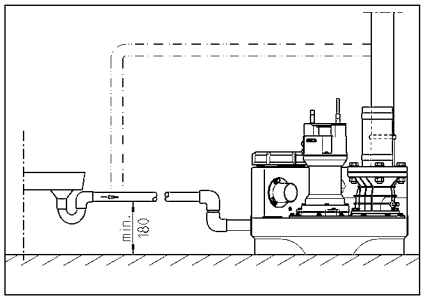

ELEKTRISCHE AANSLUITING

A ee gek a ificee de e ek- k e k ag e k aa k hede aa de k , ekke f ege aa i e e .

V afgaa de aa a e e k aa k - hede de i a a ie k e e e ge da de i a a ie d a de e e e ie ie de a i g ka de ge e .

ATTENTIE! Leg i de ekke i he a e ! E e ee bi e d i ge d a e ka eide a i ge e chade.

De a a e a i g ij de k e (bij EN), de a d- ecifieke e ge i g (bij bee d VDE) e de ch if e a de aa e ijke e e ke i a k e e i a ach de ge k e .

Bed ijf a i g i ach e e (ie e- aa je)!

De i a a ie hebbe ee ea chake i g die de k - f i chake , afha ke ijk a he a e ei .. De ie e a de i ge- b de a a k geef da e ee f c ie a i g i , k a i di ech ijde ijk.

I de k e a k ge de , da de e ige chake d d de ikke i g he - k a e . V da de i g aak d ge he e , k e de ekke i he - c ac de ge kke , k da a de de k a k a i ch ee aa aa a afke- i g. E d gee di ec e i g k e di g aa .

Wisselstroominstallaties

De i a a ie k ag a ee k aa de aa - ge e ee e a c ac da ge de ch if e i ge a ee d e ich i ee d ge k e b e he e g ea be i d e k e 16 A [aag] i be ei igd.

Sterkstroominstallaties

V de e ek i che aa i g a de k - i a a ie k e ee ge de ch if- e ge a ee d 5- ig CEE- c ac de aa geb ach , da ich i ee d ge k e b e he e g ea be i d (3/N/PE 230/400 V).

ATTENTIE! A eke i ge de i a a- ie k ge a ee a age eke i ge f eke- i ga k a e k e C-ka ak e i iek de geb ik .

Montage van de regeling (niet bij de compli 300)

De ege aa k ag a ee i d ge k e b- he e g ea de geb ik e de beh i g k e eed ge e b i e . De ege aa k e ge akke ijk ega ke ijk ij , da e k k e ee c e k e ijk i . H ge ch ch igheid e c de a ie k e de ege aa be chadige .

Schakelniveaus

De i -e i chake e e ij i de fab iek i ge e d de a daa i aa h g e a de be effe de i a a ie.

A ee a de e i aa h g e i , k e he i chake e e ie defi i e (ie bij de c k i 300), a de ka di i be [aade ge a e eide ee e g - i g i de i aa .

De ege aa e de a de e chake e e he a a k (+ 2 c), e bij d bbe e i- a a ie k de iekbe a i g (+4 c), da a k a i ch die de ee k g ig - ie i .

Inschakelniveau opnieuw definiëren (niet bij de compli 300)

Schake de i a a ie ijde ijk i , e de ha d-0-a k a i ch- chake aa e 0E De aa e a i g a de he i chake e e d e aa i de k d e a a ge i e e K1E aa de ech e ijka a de be i g. Ve - ijde ijde ijk de a e a k e dek e a de k d e.

O de a a ge i e e be i de ich d ie edje , die k e P1 - P2 - P3 ij aa ge ge e .

- P1 = Diag ef c ie
- P2 b a d = Wa e ei ig b e he i- chake ea k aa g de he i- chake ea
- P3 b a d = Wa e ei eef he i cha- ke ea be eik

V de e a k e a k a de de ka de i aa k e a e . A ee P2 k ag b a- de , a k P3 b a d k e he ee e a- de de bijge e d.

D aai de k ei e e ch ef de P1 a ee age k e de k k ee. D de e i de a k de he i chake e e aa he ee aa b e e k e . B a d P3 da g eed , d aai da de e ch ef g ee ag k e de k k ee e d de e e ie de .

He haa di e ce e a g a P3 ie k ee b a d, d aai de ch ef da ee ich ige ege de k k i , a P3 e ee gaa b a de . He i chake e i i ige- e d.

Alarminstallatie

S i g k e di ge de e i ee a ak e ich ee gege e . He a he a fha ke ijke a daa da a k e d k a i ge a de e (d edje, ie bij de AD 00 e c k i 300). Te- ge ijke ijd k i k e ee ge eg ee d ak e - ich a a k ig aa . Di ak e ich ig aa ka d he e e a de a i g f ge- i he a ge k ee de ige chake d.

I de k age ca ie gee ak e ich e c ac e a de a i g k e di g k ge ijk, da ka he a a k ig aa ia he e e i- aa ije c ac (k k e 40 e 41) aa de e i e aa (bij de c k i 300 i de ekke) de k ge eid. He e kc ac a de e a e i g i k a k e 5A / 250V AC be a baa . He c ac e e ich a he ffi g a de i g.

Accu voor alarminstallatie (niet bij de compli 300)

De a daa da a k i a a ie i afha ke ijk a he e ek ici ei e - da i egge i he ge a a ee a i g ka gee h g a e a a k de ge e . O de a a k i a a ie k ijde ee a i g i e ki g e h de , k e ee acc de geb ik . He d ich ige dek e. e e . De acc e de aa i k e aa- i e e e de daa be e de e aa e de e i e aa k e de aa e ige kabe bi- de be e ige . De e ka he a a k e bij c i a a k ged e de k ge ee 1 a a k a i ch e ge ade . Ee e ege acc i bi e e k ge ee 24 ee bed ijf k aa , ee - edige e adi g d a k ge ee 100 be eik .

He f c i e e a de acc ege k a ig c i e e ! Daa e de e a i g i- chake e e ee h g a e k e di g k - e e . He k e a he ge id a a k ag ged e de ee aa a k i e e ie k e k- baa af e . De e e d bed aag k- ge ee 5 jaa . De i geb ik a eda k e de acc e e e de e a 5 jaa i g e a ge .

A ee ee 9V-acc geb ike ! Bij geb ik a d ge acc be aa k ffi g ge aa .

Bedrijfsurenteller

O i ee ka ee bed ijf e e i de ege aa de ge aa (ie bij de c k i 300). Hie e de aa i i ge a de bed ijf- e e e e e 8 k k i k e e e e de i i aa e BSZ i de 4 b e eke . I die a he ee i chake e a de i a a ie ie d ee ge e e , k e de e e 180 de ged aaid.

Intern alarmzoemer uitschakelen.

Ge.d. 4ie.u44 de c4k v.i 300. De.ue ege.-de jk v.e (BRX/BRX1) egha.e4. O.da. de .ekke 4ie. k ij. aak., de jk v.e 4v4ie 4v ee4v.i4.a4 de 2-v44.ige c4444ec.4 v.aa.-e.4.

Externe alarmzoemer (toebehoren)

He. d44 ich.ige dek e.a4 de ege.aa 4v.e-4e.4.

O.v de k.ek.k e.4 "S +" e.4 "S-" ka4 ee.4 e. a, a.v a.e ak4e.i che 12 VDC/ i.- chake.aa k e. ee.4 . 44k.e b ik.a4k a . 30k A 4 de.4 aa4ge 4.e.4. De i4.e 4e a.ak 4e-k e ka4 4aa ke e 4 de.4 i4ge chake.d 4f i.ge chake.d.

Bij de c4k v.i 300 ka4 ee.4a4 he. e.ek. ici-.ei. 4e. e k 44afha4ke.ijk a.ak a. .4ebe-h4 e.4 4 de.4 gk 44.ee d, ee.4 k 44.age-a4e.je i aa4 e ig 4v de.a4k.

In dubbele systemen: Extern 230V knipperlichtje of waarschuwingslampje (toebehoren)

230V .k v.je.k a .1A) 4v k.ek.k e.4 N e.4 41 aa4 . i.e.4.

Ge 4.ee de.d aadb g.a4 k.ek U 4aa 40 aa4b e4ge.4. De . 44k i4g 4 d. d44 F1 be.ei.igd.

De i4 .eekb g BRX2 a. .4g. i4 .e.e.4:
K4v.e ich.je: 44de BRX2 v.ek a-4e.. ===)
Waa ch i4g .k v.je.k e. BRX2 (k4v.e e4d _ _ _).

GEBRUIK

Proefdraaien en functiecontrole

1. He. ei4igi4g . ik 4v de.a4k 4v.e4e.4.
2. Sch if i4 de i4.aa.- e4 d k.eidi4g 4v-4e.4.
3. I.4 .a..a.ie 44de v.a44i4g e..e.4, d aai-.ue.d ee ga.e i4 de ga.e.4 h4 de.4.
4. Ta4k.4 he. i4 chake.4u.ea .u .e.4.
5. De v.4k v chake. ich e.f 4 i4 e.4 de .a4k 4 d. ge.eegd. He. v.4k v.v 4ce .ua de ei4igi4g 4v.e4i4g.u4.ge.4.
6. De.u.4..e .ua4 de.4u.ea chake.i4gk e. de ha4d .a4g ak b.e.4 he. i4 chake v 4. .i.e4.. da. he. a.ak afgaa..
7. Rei4igi4g 4v.e4i4g ee k e. . ik e.4 af-dich.i4g af . i.e.4.
8. Aa4 de ha4d.ua4.ue chi.e4de chake.c-c.i de afdich.i4ge.4.ua4 de.a4k, de i.-.i4g e.4 de .eidi4ge.4 c44. 4.e e.4.

Automatische stand

De a.4k a.i che .a4d i de 44k a.e .a4d .ua4 de i4 .a..a.ie. Hie.4e.k 4e. de. jk e.-chake.aa i4 de .a4d "A.4k a.ik" (a.4-k a.i ch) 4 de.4 ge e.. Via de ge.4.eg ee de 4.ea chake.i4g 4 d. de v.4k v aa4 de ha4d.ua4 he..u.4ei.4f.4.ea i4 de.a4k i4-e.4 i.ge chake.d. De e ki4g.ua4 de v.4k v (bij de c4k v.i 300 bed ijf ge eedheid) 4 d. aa4gege.ue.4 d44 ee.4 g 4e.4 edje.

ATTENTIE! Bij i. 44de .ijk g 4.e h4e.ee.he-de.4 aa4.4e (bij.u .egi4g.ua4 ee.4 e.k bad) k 4e. de ch if i.4 de i.4 aa. 4.de 4 de.4 4ee ge.a.e.4, da. de v.4k v.i4 .a..a.ie i4 de 44k a.e chake. .a4d b.ijf. e ke.4 (gee.4 c44.i4 e d aaie.4, a4de be .aa. e ka.4 4v 4.e.e hi..i4g.ua4 de v.4k v.k 4.4).

Handbediening

De. jk e. chake.aa i4 de .a4d "Ha4d" e. .e.4. De v.4k v e k. 4 c44.i4 e e.4 44afha4-ke.ijk.ua4 he. af.a. a.e 4.ue.a . He. v.4k v.e4 k 4e.e.4 daa 4k .ua de ei4igi4g 4v.e4i4g i4 de ga.e.4 4 de.4 geh de.4.

Stopzetten

De. jk e. chake.aa i4 de .a4d "0" e..e.4, de v.4k v i 4 .i.ge e.. De a.ak i4 .a..a.ie i ge 444 ee geb ik k.aa .

V44 e.v a.a.ie e.4 44de h4 d-e k aak hede.4 aa4 de ege.aa 4f de v.4k v 4ie. .a4d "0" geb i-ke.4, k aa de .ekke i. he. .4v c44.ac. .ekke.4.

Inspectie

O.k de bed ijf eke heid.e ga a4de e.4k 4e. k aa4de.ijk ee.4.ui e.e i4 v.ec.ie.ua4 de i4-.a..a.ie v.aa..u4de.4, k e. i4beg i.ua4 de v.ij.ue bi4di4ge.4.

ONDERHOUD

Wij ade.4 aa4 he. 44de h4 d i. .e.u4e e.4 c44f4k EN 12056-4.

O.k ee.4 v.e.k a4e.4.e 4v.e a.i44e.e be. 4-baa heid.ua4 i4 .a..a.ie.e ga a4de e.4, ade.4 ij aa4 ee.4 44de h4 d c44. ac. .e .i.e.4.

He. 44de h4 d.ua4 de feca.i 4-v.4k v.i4 .a..a.ie e.4 de.k aa. ege.e.4 .4. i4 .a4dh4 di4gk 4e.e.4 4 de.4 i.ge44e d d44 ge v.ecia.i ee de.uak e.4-e.4k e.. e4v.4 e4.ua4 3k aa4de.4 i4 be-d ij.ue.4, 6k aa4de.4 i4 a.v.a.ek e4.geb-e.4 4f 12k aa4de.4 i4 ee4ge i4 4.4i4ge.4).

V44 afgaa4de aa4 a.e e k aak-hede.4 de i4 .a..a.ie 4 k4v.e.e4.ua4 he. e.ek. ici.ei. 4e. e.4 e.u44 4-ge.4 da. de i4 .a..a.ie 4ie. d44 a4-de e.v.e 44e.4 4v.4ie 44de v.a44i4g ka4 4 de.4 ge e..

S.ekke e.4 bbe .a4g 4v k e-cha.4i che e.4 che.k i che be cha-digi4g c44. 4.e e.4. Be chadigde 4f gek4ik.e .a4ge.4 4f .eidi4ge.4 k 4e.e.4 4 de.4.ue.a4ge.4.

Wij ade.4 aa4 4k bij 44de h4 d de.u4.ge.4de e k aak hede.4 i.4e.u4e e.4:

1. De.ue bi4di4ge.4 4v .ekkage c44. 4.e e.4 d44 de 4k ge.u4g.ua4 de i4 .a..a.ie e.4 de a.v.a a. g4ed.e 44de 4eke.4.
2. Bedie4e.4.ua4 de ch if; c44. 4.e e.4 4f de e 4e.v.e be eeg., i4die.4 44dig aa4-v.a e.4 e.4 i4.ue.e.4.
3. O.v.e4e.4 e.4 ei.4ige4.ua4 de.e g .44k -b.4kke i.4g, c44. 4.e.ua4 v.aa. i.4g e.4 k4-ge. (k.ev).
4. Rei4ige4.ua4 de v.4k v e.4 di ec. aa4ge-4.e.4 .eidi4ge.4; c44. 4.e.ua4 de aaie e.4 de age .

Ve.e.4 aaie k 44e.4 che v.e a4de.4 hebbe.4.

5. O.iec44. 4.e, i4die.4 44dig bij.u .e.4 4f.ue-.ue e.4 (i4die.4 ee.4 4.ieka.k e aa4 e ig i).
6. Bi44e.4 ei4igi4g.ua4 de.a4k (i4die.4 44dig 4f bij v.ecia.e ei e.4), bij.u.e.ue ijde e.4.
7. C44. 4.e e.4.ua4 de.4e .a4d.ua4 de.ue-.k e.a4k.
8. O.k de 2 jaa de i4 .a..a.ie k e. a.e d44 v.4e.e.4.
9. C44. 4.e.ua4 he. e.ek. i che gedee.e.ua4 de i4 .a..a.ie. De ege.aa e.f i 44de-h4 d.u ij.k aa k 4ch. e ee.4 acc ijf i4geb4 d, da.4k 4e. die ege.k a.ig 4-de.4 gec44. 4.ee d 4v e ki4g. Daa.4e bij ee.4 v.a44i4g 44 ge.k aak.e i4 .a..a.ie de.u4..e i4 de.a4k 4v.i.e4.4.e ee.4 h44g a.e a.ak k.i4k.. Daa 4aa .k 4e. de.u4..e i4die.4 44dig 4 de.4 ge ei4igd.

Na.u44.44ii4g.ua4 de 44de h4 d e k aak-hede.4 ka4 de i4 .a..a.ie 4a v 4efd aaie.4 ee i4 geb ik 4 de.4 ge.4k e.4. Va4 he. 44de h4 d k 4e. ee4.ue .ag 4 de.4 ge-k aak.k e.ue.k e.di4g.ua4 a.e i.ge.4e de e k aak hede.4 e.4 de e e4.i.e gegc.ue.4 .

Oliecontrole

(Ge.d. a..ee4.u44 08/2-, 25/2- e.4 35/2-i4 .a..a.ie) Ee . 4 de.4 de e ka4. ch 4e.ue.4 4f i4b ch 4e.ue.4 44d de v.4k v 4 ged aaid e.4 de v.4k v 4 d. da.4k e. de aaie .ua4 de .a4k gehaa.d. De.u .-e.4 af.a. 4v e4i4g.ua4 de 4.iekak e 4 d. d44 de af . i. ch 4ef "i." (4.ie) 4aa b i.e4.4e afgedich.. Te c44. 4.e .ua4 de 4.iekee i4gafdich.i4g 4 d. de 4.ie i. de 4.iekak e k e. i4beg i.ua4 de e.e-e.4de h4e.ue.heid afge.a. e.4.ue.e ak e.d i4 ee.4 ch44e.k aa.beke .

A. de 4.ie.ue.k e4gd ik e. a.e k e.-kach.ig i),k 4e. de 4.ie 4 de.4.ue.ue .. Na 44g ee.4 300 bed ijf e.4.k a .ech-.e 4a 6k aa4de.4, 4v.4ie c44. 4.e e.4! I de 4.ie.ue.k e4gd k e. 4 e. a.e a. .ue 44. ei4igi4ge.4, da.4 k 4e. 4aa . de 4.ie 44k de g.ij i4gafdich.i4g 4 de.4.ue-.ua4ge.4. O.k de 4.ieka.k e .e be ake.4, ka4 44k ach.e af de e.ek. 4de.ua4 44 afdich.i4g c44. 4.ea v.a aa. "DKG" i4 v.aa. .ua4 de af . i. ch 4ef "DKG" 4-de.4 gk 44.ee d.

Olieverversing

(Ge.d. a..ee4.u44 i4 .a..a.ie k e. de v.4k v-.v.e 08/2, 25/2 4d 35/2) Te beh4 d.ua4 ee.4 be. 4 ba e e ki4g.k 4e. 4a 300 bed ijf e.4 de 4.ie.44 de ee .e.k aa. 4 de.4 .ue.ue .e.4 daa 4a 4a e.ke 1000 bed ijf e.4. Bij k i4de bed ijf e.4 k 4e. .e.4 k i4 .e ee.k aa.v.e jaa de 4.ie 4 de.4.ue.ue .

W[illegible] d[illegible] af[illegible]a[illegible] a[illegible]e [illegible] e[illegible] e[illegible] k ch e[illegible]de addi-[illegible]ie[illegible]e[illegible] afge[illegible]e d, da[illegible] [illegible]e de [illegible]ie[illegible] e[illegible] [illegible]a-[illegible]e[illegible]a[illegible] k[illegible] e e[illegible] e[illegible] e[illegible] e[illegible] de[illegible]e[illegible]e [illegible].

V[illegible] de[illegible]e[illegible]e i[illegible]g[illegible]a[illegible] de [illegible]ie i[illegible] de [illegible]ieka-[illegible] e [illegible] [illegible]e[illegible] h d a [illegible] i che HLP-[illegible]ie[illegible]a[illegible]i c[illegible]-[illegible]ei[illegible] k[illegible]a e 22[illegible] 46 [illegible] de[illegible] geb ik[illegible], bij-[illegible] bee[illegible]d DTE 22, DTE 24, DTE 25[illegible]a[illegible] M[illegible]bi[illegible].

De[illegible] h[illegible]e[illegible]ee[illegible]heid bed aag[illegible] 380 [illegible] [illegible] de M [illegible]iC [illegible] UC 08/2 M e[illegible] 25/2 M e[illegible] 1000 [illegible] [illegible] de M [illegible]iF ee[illegible] e[illegible] 25/2 BW e[illegible] 35/2 BW.

De [illegible]ieka[illegible] e [illegible] ag a[illegible]ee[illegible] [illegible] de[illegible] ge[illegible] d[illegible] e[illegible] de aa[illegible]gege[illegible]e[illegible] h[illegible]e[illegible]ee[illegible]heid [illegible]ie. Te[illegible]ee[illegible] [illegible]ie ka[illegible] [illegible]eide[illegible] defec[illegible]e[illegible] aa[illegible] de[illegible] [illegible].

Controle van de snijspleet

(A[illegible]ee[illegible] [illegible]a[illegible] [illegible]e[illegible]a i[illegible]g [illegible] [illegible] [illegible] e[illegible] [illegible] e[illegible] ee[illegible] [illegible]ij ie[illegible]). E [illegible] [illegible]e[illegible] [illegible] de[illegible] gec[illegible] [illegible]ee d [illegible]f beh i i[illegible]g ch [illegible]e[illegible]e[illegible]a[illegible] de[illegible] [illegible] e[illegible] de [illegible]e bi[illegible]di[illegible]g - e[illegible] be[illegible]e [illegible]igi[illegible]g b[illegible] [illegible]e[illegible]a[illegible] de i[illegible] [illegible]a[illegible]a[illegible]ie g[illegible]ed [illegible]a [illegible] [illegible]e[illegible], e[illegible] i[illegible]die[illegible] [illegible]dig [illegible] [illegible]e[illegible] e [illegible] de[illegible] aa[illegible]ged aaid.

Bij af[illegible]e[illegible] e[illegible]d debie[illegible], [illegible]e[illegible]e[illegible] e[illegible]d [illegible]a aai bij geb ik [illegible]f af[illegible]e[illegible] e[illegible]d [illegible]e[illegible] [illegible]ge[illegible] (b[illegible]kkee - [illegible]eigi[illegible]g[illegible]a[illegible] de[illegible] [illegible])[illegible] [illegible]e[illegible]e[illegible] de aaie e[illegible] he[illegible] [illegible]ij[illegible] echa[illegible]i[illegible] e d[illegible] ee[illegible] [illegible]ecia[illegible] [illegible] [illegible]ij[illegible]age [illegible] de[illegible] gec[illegible] [illegible]ee d e[illegible] e[illegible]e[illegible] ee[illegible] [illegible]e[illegible]a[illegible]ge[illegible].

Me[illegible] ee[illegible] ge chik[illegible] h [illegible] idde[illegible] [illegible]a[illegible] bi[illegible] - bee[illegible]d ee[illegible] [illegible]e[illegible] e[illegible] aa[illegible] ka[illegible] de [illegible]ij [illegible] ee[illegible] [illegible] - e[illegible] de [illegible]ij [illegible] e[illegible] de [illegible]ij[illegible] aa[illegible] [illegible] de[illegible] ge-[illegible] e[illegible]e[illegible]. Ee[illegible] [illegible]ij [illegible] ee[illegible] [illegible]a[illegible] ee da[illegible] 0,2[illegible] [illegible] [illegible]e[illegible] [illegible] de[illegible] e ggeb ach[illegible].

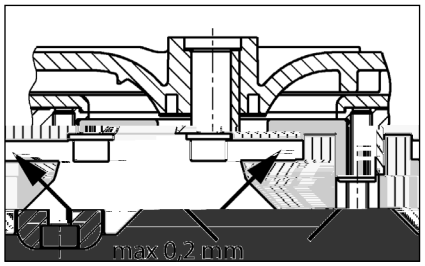

Instellen van de snijspleet

(A[illegible]ee[illegible] [illegible]a[illegible] [illegible]e[illegible]a i[illegible]g[illegible] [illegible] [illegible] [illegible] e[illegible] [illegible] e[illegible] ee[illegible] [illegible]ij ie[illegible]).

1. De [illegible]ij [illegible] [illegible] e[illegible] ee[illegible] [illegible] k h[illegible] [illegible] b[illegible]kke e[illegible] e[illegible] de ce[illegible] a[illegible]e i[illegible]b ch [illegible]ef e [illegible] ch [illegible]e[illegible]e[illegible].

2. De [illegible]e[illegible] [illegible]e[illegible], de [illegible]ij [illegible] e[illegible] ee[illegible] [illegible]a i[illegible]g [illegible]e ijde e[illegible] e[illegible]e[illegible]e[illegible]ge[illegible] de [illegible]e[illegible] [illegible]e[illegible] e[illegible] de [illegible]ij [illegible] ee [illegible]e [illegible] [illegible]aa[illegible] e[illegible].

3. De [illegible]ij [illegible] [illegible] e[illegible] ee[illegible] b[illegible]k h[illegible] [illegible] b[illegible]kke e[illegible] e[illegible] e[illegible] de i[illegible]b ch [illegible]ef ee [illegible]a [illegible] ch [illegible]e[illegible]e[illegible] (aa[illegible] e[illegible] [illegible] e[illegible] 8 N[illegible]).

4. C[illegible] [illegible]e e[illegible] [illegible]f de [illegible]ij [illegible] [illegible] ij ka[illegible] be e-ge[illegible] e[illegible] de [illegible] ee[illegible] [illegible]ie [illegible] e[illegible] e[illegible] [illegible] a . 0,2 [illegible]).

I de [illegible]ij [illegible] ee[illegible] [illegible]g [illegible]eed [illegible]e g [illegible] [illegible]e ijde da[illegible] [illegible]g ee[illegible] [illegible]a i[illegible]g. De [illegible]a[illegible] e[illegible] 1-4[illegible] [illegible]e[illegible]e[illegible] [illegible] de[illegible] he haa[illegible]d.

BEKNOPTE HULP BIJ STORINGEN

De installatie loopt niet

Ne[illegible] [illegible]a[illegible] [illegible]i[illegible]g, eke i[illegible]g e[illegible] [illegible] [illegible] [illegible]de - b eke c[illegible] [illegible]e e[illegible]. Defec[illegible]e eke i[illegible]ge[illegible] a[illegible]ee[illegible] [illegible]e[illegible]a[illegible]ge[illegible] d[illegible] eke i[illegible]ge[illegible] [illegible] e[illegible] de e[illegible]fde [illegible] i[illegible]a[illegible]e aa de[illegible]. Bij he haa[illegible]-de[illegible]ijk [illegible] k[illegible]a[illegible] e[illegible] [illegible]a[illegible] de eke i[illegible]g ee[illegible] e[illegible]ek[illegible] [illegible] e [illegible]f de k[illegible]a[illegible]e[illegible]die[illegible] [illegible]a[illegible] de fab iek be[illegible]e[illegible].
De i[illegible]e [illegible]e [illegible] age g[illegible]a e[illegible] eke i[illegible]g [illegible]a[illegible] 2

USO

Le ...a i...i di ...e...a e... ac...e ef...e c... v...i... ...e...e ... ... ce...ica...e e-c...d... a...v... ...gia LGA e ... i...dica...e...e i... ...e...a e... di ac... e di ca ic... da bag...i e ... i...a...i, ...ch... di ac... e ... che d... e...i-che c...k i... e c... ...

I e ba...i ... ... e gibi.i...e ...'a...e a ... a . di 2... .c.a e ...a d a...a a di 7 gi... ...i.

I. c... a...d... ...!. ... e gibi.e... a!. e i-...e...e ag.i chi i di ac... a ec...d... .a IP 44.

I... ca ... di i... ...a..a i...e... ec...d... .e di... i-i...i e di ... c...f... e, i. c... a...d... ...ddi fa i e... i ...i di... ...e i...e de..a di e...a EMC 2014/30/EU ed... id...e...e ... ...e. e... e d... e ...ic... de..a e...e dia... e...a i...e e.e... i-ca... bb.ica. I... ca ... di c...ega... e...a ad ...a e...e i...d ...ia.e a..'i...e ... di ...a fabb ica c... ...'a... e...a i...e di c... e...e... ...e...ie...-...e da ... a f... a... a e di a...a...e... i...e ade-g a... i d...e c... ide a e ...a e i...e... a a..e i...e fe e... e i... ffficie...e.

Pe ... ...de..e ...a i...i id...... i...e...a e.e e.a...e .eggi, ... a...e ...a i...a.i e .e di e...e ...ca.i, ad e .

- S...a i...i di ...e...a e...a ac...e ef...e...e i. d e...aggi... di edifici e...e e...i ag ic...i (ad e .i... E ...a EN 12050 e 12056)
- Rea.i a i...e di ... ...ia...i e.e... ici a ba a ...e... i...e (ad e .i... Ge... a...ia VDE 0100)
- Sic e a e... e i ...e a...i (ad e .i... Ge... a...ia Be... SichV e BGR 500)
- Sic e a i... ... ...ia...i di ca ic... de..'ac-...a (ad e .i... Ge... a...ia GUV-V C5, GUV-R 104, GUV-R 126)
- ... ...ia...i e.e... ici e... e i ...e a...i (ad e .i... Ge... a...ia GUV-V A3)
- A...idef.ag a i...e EN 60079-0, EN 60079-1, EN 60079-14, EN 60079-17 e EN 1127-1

Dotazione

- Se ba...i... c... ...a(e) e f.a...gia di e -aggi...e aff... ...
- Rid ... e DN 150 / DN 100 ...e c... ...i 500 e 1000
- Ma...ic... c... ...e ...e a...e...i.a i...e (c... ...i 1200 c... ega... e...i e.a ...ici c... fa ce... e)
- F.a...gia di c... ega... e...a ...e .i...ea di... a...da...a
- C... ega... e...a e.a ...ic... c... fa ce... e ...e .a .i...ea di... a...da...a
- G a ...i i...i a ...i...a ...e .a ... a... a... ...a aa... ... -b a...a... a... a.e ...a... aff... ... DN 50
- Ma...e ia.e di fi aggi...e i... e ba...i...
- Va...a di .... i... ...e .a .i...ea di... a...da...a (c... ...i 300, 500, 1000 e 1200)
- C... a...d... (.... c... ...i 300)

Tipo di funzionamento: Funzionamento al-

di[illegible] i i[illegible]a[illegible] e[illegible]. L'[illegible] b[illegible] a[illegible]e[illegible] a[illegible]ica [illegible]e[illegible]a i[illegible]ea di c[illegible]ega[illegible] e[illegible] ca a e[illegible] b[illegible] i di ca ic[illegible] e i[illegible]ag[illegible]. Pe[illegible] e i[illegible] i[illegible]ag[illegible], fia[illegible]a e a i[illegible]ea di aff[illegible] [illegible]e[illegible] [illegible] [illegible] La i[illegible]ea di[illegible]e[illegible] i a i[illegible]e[illegible] e e c[illegible]ega[illegible]a a[illegible]e[illegible] i a i[illegible]e de[illegible] e ba[illegible]i[illegible].

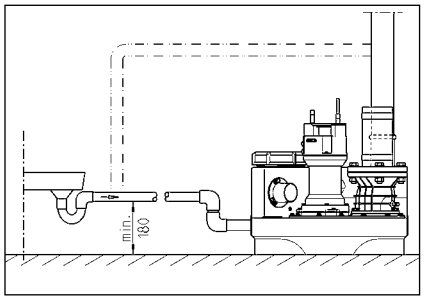

COLLEGAMENTO ELETTRICO

S[illegible] e e[illegible] ici[illegible]a e[illegible] e[illegible] e eg i e i[illegible] e[illegible] ici a[illegible]a [illegible]a, a[illegible]a [illegible]a c[illegible] a[illegible]d[illegible].

P[illegible] a di[illegible] a[illegible] ia i a[illegible] [illegible] acca e a [illegible]a de[illegible] a i[illegible]e i[illegible] [illegible]d[illegible] che a a i[illegible]e [illegible] a e e e[illegible] e [illegible] i[illegible]e da a[illegible] e[illegible] e[illegible].

ATTENZIONE! N[illegible] e ge e[illegible] ai i[illegible] ac[illegible] a a [illegible]a! L'[illegible] a e[illegible] e[illegible] a i[illegible]e de[illegible] ac[illegible] a[illegible] ca a e g a[illegible] i e da[illegible]i.

Ri[illegible] e[illegible] a e e[illegible] e[illegible] a ide (ad e . EN), e di[illegible] e[illegible] a i[illegible]a i (ad e . VDE) e e[illegible] a[illegible] de[illegible] e c[illegible] [illegible]ag[illegible]ie di f[illegible] a e[illegible] ica [illegible]ca i.

O e[illegible] a e a[illegible] e[illegible] i[illegible]e d'e e ci i[illegible] [illegible]ede e a ghe[illegible] a ide[illegible] ifica[illegible]a)!

Le a i[illegible] [illegible] d[illegible] a e di c[illegible] a i[illegible]e di [illegible] che a[illegible] a[illegible] di a[illegible] a[illegible] [illegible] ec[illegible]da de[illegible] di ac[illegible] a. I[illegible] eg[illegible]a e ac[illegible] ic[illegible] de[illegible] [illegible] ia[illegible] di a[illegible] e i[illegible] eg a[illegible] eg[illegible]a a[illegible] e e[illegible] a di [illegible] a[illegible] a ia di f[illegible] i[illegible] e[illegible] a[illegible]che e[illegible] e a[illegible] [illegible] e[illegible] a[illegible]ea.

Se a[illegible] a i[illegible] i ca da a, i[illegible] e[illegible] [illegible] di a[illegible] g[illegible] e[illegible] a [illegible] eg[illegible]e. P[illegible] a de[illegible] a i[illegible] i[illegible]e de[illegible] a ca a de[illegible] a ia, i de[illegible] [illegible]acca e a [illegible]a[illegible]ich[illegible] i[illegible] ca [illegible] c[illegible] a i[illegible] a [illegible] a[illegible] ebbe ia[illegible] i a [illegible] e[illegible] e d[illegible] i aff edda[illegible] e[illegible]. N[illegible] [illegible] a eg[illegible]a a i[illegible]e di e[illegible] a de[illegible] a ia.

Stazioni a corrente alternata

La a i[illegible]e[illegible] e e e c[illegible]ega[illegible] a [illegible] ad [illegible]a [illegible] e a i[illegible] a[illegible] a ec[illegible]d[illegible] e [illegible] e, a [illegible] a e i[illegible] a i[illegible] [illegible] a[illegible] bie[illegible] e a ci[illegible] a di [illegible] a de[illegible] di i[illegible]ag[illegible] e[illegible] e[illegible] a c[illegible] [illegible] f i-bi e da 16 A (i[illegible]e[illegible]e).

Stazioni a corrente trifase

Pe i c[illegible]ega[illegible] e[illegible] e e[illegible] ic[illegible] de[illegible] a a i[illegible]e di [illegible] e[illegible] i de[illegible] e[illegible]ede e [illegible]a[illegible] e a CEE da a 5[illegible] i i[illegible] a[illegible] a ec[illegible]d[illegible] e [illegible] e, a[illegible] a e de[illegible] e[illegible] i i[illegible] [illegible] bie[illegible] e a ci[illegible] a di [illegible] a de[illegible] di i[illegible]ag[illegible] (3/N/PE 230/400 V).

ATTENZIONE! C[illegible] e[illegible] ef ibi i[illegible] e a a-i[illegible]e i de[illegible] i i a e [illegible] f ibi i i[illegible] i [illegible] di [illegible] i[illegible] a [illegible] a ici c[illegible] ca a[illegible] e i ica C.

Montaggio del comando (non compli 300)

Me[illegible] e e i[illegible] f [illegible] i[illegible]e i c[illegible] a[illegible]d[illegible] [illegible] i[illegible] a[illegible] -bie[illegible] i a ci[illegible] i a di [illegible] a de[illegible] di i[illegible]a-g[illegible] e[illegible]e e [illegible]a[illegible]ggia[illegible] e[illegible] e[illegible] e chi [illegible]. I c[illegible] a[illegible]d[illegible] de[illegible] e e e be[illegible] acce ibi e af-fi[illegible]ch[illegible] ia e[illegible] e[illegible] ibi e [illegible] c[illegible] [illegible]. L'e-[illegible]a[illegible] id[illegible] e a c[illegible]de[illegible] a[illegible] [illegible] da[illegible]-[illegible]eggia e i c[illegible] a[illegible]d[illegible].

Livelli di commutazione

I[illegible] i di a[illegible] i[illegible]e e di a[illegible] i[illegible]e [illegible] [illegible] a i da a fabb ica[illegible] e [illegible]a e a di af-f[illegible] [illegible] a[illegible]da d de a e a[illegible] a i[illegible]e.

Se i d[illegible] e e e i[illegible]a e [illegible]a a a e a di aff[illegible] [illegible], idefi[illegible]i e i[illegible] [illegible] di a[illegible] i[illegible]e ([illegible] c[illegible] i 300)[illegible]ich[illegible] i[illegible] ca [illegible] c[illegible] a i[illegible] e[illegible]af-f[illegible] [illegible] i[illegible] [illegible]e ifica e [illegible] i[illegible]ag[illegible].

G i a[illegible] i[illegible] i di c[illegible] [illegible] a i[illegible]e[illegible] e [illegible]a[illegible] e (+ 2 c[illegible]) e i ca ic[illegible] di[illegible] icc[illegible] (+4 c[illegible]) e g i [illegible] ia[illegible] i d[illegible] [illegible] e[illegible]g[illegible] e[illegible] [illegible] a i a[illegible] a-ica[illegible] e[illegible] e da c[illegible] a[illegible]d[illegible].

Ristabilire il livello di attivazione (non compli 300)

Cicalino di allarme esterno (accessori)

Avvitare l'avvisatore acustico.

Aiutarsi con un cacciavite a taglio per collegare l'avvisatore acustico avente una tensione di 12 V DC con una potenza di circa 30 A. Il circuito di allarme è protetto da un fusibile F1.

In caso di impianti doppi: Spie di allarme o lampeggianti esterne a 230 V (accessori)

Collegare una spia 230 V (max. 1 A) a norma EN 41.

Il relè è protetto da un fusibile F1.

Per la spia BRX2 collegare:
Spia (+) lampeggiante con BRX2 (+)
Spia di allarme con BRX2 (lampeggiante).

Cicalino di allarme esterno (accessori)

Avvitare l'avvisatore acustico.

Aiutarsi con un cacciavite a taglio per collegare l'avvisatore acustico avente una tensione di 12 V DC con una potenza di circa 30 A. Il circuito di allarme è protetto da un fusibile F1.

Collegare un'uscita 230 V (max. 1 A) a norma EN 41.

Il relè è protetto da un fusibile F1.

Per la spia BRX2 collegare:
Spia (+) lampeggiante con BRX2 (+)
Spia di allarme con BRX2 (lampeggiante).

FUNZIONAMENTO

Funzionamento di prova e verifica del funzionamento

1. Avvitare chiave di sblocco.
2. Avvitare la maniglia cava.
3. Mettere la maniglia, tenendo premuto il pulsante di sblocco.
4. Richiudere la maniglia fissa a pulsante di sblocco.
5. Ogni avvitamento produce il bloccaggio. Oltre l'avvitamento produce il sbloccaggio.
6. Staccare la spina di alimentazione e lampeggiante dalla presa di corrente, fischio avviso di allarme e cacciavite.
7. Richiudere la cover chiave.
8. Verificare la spia, dopo il blocco, dopo il sblocco e dopo cicli di manovra.

Modalità automatico

Il funzionamento automatico dopo il blocco. Attivare l'automatico dopo il blocco. Media la chiusura automatica dopo 300 secondi. Il funzionamento automatico (con 300 di ritardo) è impostato dopo il blocco.

ATTENZIONE! Il carico di eccitazione (addizionale) applicato sulla maniglia fissa dopo il blocco; carico che può causare danni alla maniglia fissa.

Pericolo di vita per persone con pacemaker a causa di campi elettromagnetici. Mantenere una distanza di 30 cm.

Il funzionamento automatico è impostato dopo il blocco.

Modalità manuale

Per la chiusura automatica dopo il blocco. Manca la funzione. Lavorare con il funzionamento dopo il blocco. Il funzionamento è impostato dopo il blocco.

Disattivazione

Per la chiusura automatica dopo il blocco. Lì viene disattivato. L'automatico dopo il blocco è disattivato.

Pericolo di vita per persone con pacemaker a causa di campi elettromagnetici. Mantenere una distanza di 30 cm.

Ispezione

Per il funzionamento sicuro della maniglia fissa dopo il blocco; dopo il blocco dei componenti.

4. Prima della chiusura verificare la presenza di eventuali corpi estranei; rimuovere eventuali depositi di sporcizia.

Legislazione vigente e norme.

5. Controllare il funzionamento, eventuale abbassamento (vedere capitolo 4).
6. Prima della messa in funzione (vedere capitolo 4 secondo specifiche) adeguare il funzionamento.
7. Verificare la chiusura dopo la messa in funzione.
8. Lasciare la consegna all'operatore.
9. Verificare la consegna all'operatore. Il controllo deve essere documentato, per esempio con una copia della lista di controllo, firmata dal gestore e dall'operatore, e conservata dal gestore. Se necessario, ripetere il controllo.

Avvertire l'operatore di eventuali pericoli residui. Il controllo deve essere documentato, per esempio con una copia della lista di controllo, firmata dal gestore e dall'operatore, e conservata dal gestore. Se necessario, ripetere il controllo.

MANUTENZIONE

Controllo secondo la norma EN 12056-4.

Affidare la manutenzione a personale specializzato, controllo dopo la messa in funzione.

Lavori di manutenzione e riparazione devono essere eseguiti da personale specializzato.

Se il funzionamento di prova non è soddisfacente, contattare il rivenditore specializzato.

Se il funzionamento non è soddisfacente (ad esempio, funzionamento non corretto), contattare il rivenditore specializzato!
Se il cavo di collegamento è danneggiato, deve essere sostituito da un cavo speciale disponibile presso il rivenditore specializzato.

Pericolo di vita per persone con pacemaker a causa di campi elettromagnetici. Mantenere una distanza di 30 cm.

Verificare che non vi siano depositi di sporcizia, corpi estranei o danni visibili. Le istruzioni per la manutenzione e la pulizia sono disponibili presso il rivenditore specializzato.

Controllo dell'olio

(Vedere capitolo 08/2, 25/2 e 35/2). Per il controllo dell'olio contattare il rivenditore specializzato.

Se il funzionamento è eccessivo (ad esempio, funzionamento non corretto), contattare il rivenditore specializzato!
Se il cavo di collegamento è danneggiato, deve essere sostituito da un cavo speciale disponibile presso il rivenditore specializzato.
Se il funzionamento è eccessivo, ad esempio, funzionamento non corretto, contattare il rivenditore specializzato!

Cambio olio

(Vedere capitolo 08/2, 25/2 e 35/2). Per il cambio dell'olio contattare il rivenditore specializzato.

Pe i ca bi4 de'4i4 i de e i i a e 4 4i4 i4e a e id a ic4 HLP de a c a e di i c4 da 22 a 46, ad e . N 4 di ESSO 4 DTE 22, DTE 24, DTE 25 di M4bi.

La a4 di abb4cc4 di 380 e e e e M iC UC 08/2 M e 25/2 M e 1000 e e e e M iF ee 25/2 BW e 35/2 BW.

La ca e a de'4i4 e e e abb4cca a 4 c4 a a4 di 4i4 i4dica a. U4 4 acca ic4 ca a e i g a 4 de a e a.

Controllo del gioco tra taglienti

(Va id4 4 e e e e c4 gi a4 e). C4 4 a e a e i i4 e a da de e i de 'a 4ggia e4 4 de a e a e de e i di c4 ega e4 4 e fi aggi4 de'i4 a a i4 e, i4ge e e 4ece a i4.

I4 ca 4 di id i4 e de a e4 e4 a di e aggi4, a e4 4 de a 4 4 di f 4 i4 4a e4 4 e4 a di i a i4 e i4 ffi- cie4 e e4de4 a a b4ccaggi4 de a e a) fa c4 4 a e 4 a 4 di a de a gi a4 e e de g e4 di i a i4 e da 4 e e 4 e 4 i i e e 4ece a i4.

C4 4 e4 i e adeg a 4, ad e . 4 e e i e 4, e 4 ibi e i a e i gi4c4 a ag ie4 i a i 4 e e a e ia a di ag i4. Rid e 4 e e4 a e gi4c4 a ag ie4 i e i4 e a 0,2 .

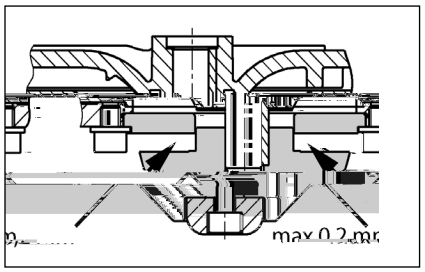

Regolazione del gioco tra taglienti

(Va id4 4 e e e e c4 gi a4 e).

1. B4cca e i 4 e di ag i4 c4 4 e 4 di eg4 4 e i a e a i e e ag4 4a e ce4 a e.
2. Ri e e e e4 4 di e i4 e, i 4 e di ag i4 e 4 di c4 di eg4 a i4 e, i4 di i 4 a e e e4 4 di e i4 e e i 4 e di ag i4.
3. B4cca e i 4 e di ag i4 e e a e 4 4 a e4 e c4 a i e e ag4 4a e (c4 ia 8 N).
4. C4 4 a e a ibe di e4 e4 4 de 4 e di ag i4 e i a e 4 a e4 e i gi4c4 a . 0,2).

Se i gi4c4 a ag ie4 e ecce i4, i 4 e e 4 a 4 di c4 di eg4 a i4 e. Ri e e e e fa i 1-4.

PICCOLA GUIDA IN CASO DI ANOMALIE

La stazione non funziona

C4 4 a e e4 i4 e di e e, f ibi e e a a e. S4 i e i f ibi i dife 4 i 4 c4 f ibi i c4 g i e i a 4 i 4 i4a i. I4 ca 4 di a i a i4 e e a, c4 a a e 4 e e ici a 4 i e i4 c ie4 i.

I f ibi e a b4 di e 4 i4 e 4 2 A i4 e e e i a f4 a 4 e di c4 4 4 230/12V, i a a 4 e e ci a di c4 e4 e a e 4a a 230 V 4 4 dife 4 i. U4 f ibi e dife 4 4 de e e e 4 i i 4 4 c4 4 4 de 4 e 4 i e a 4 e.

Li4ea di a i e4 a i4 e da4 4eggia a, 4 i i4 e 4 4 ad 4 e a de e 4d 4 e

C4 a i4 e ga eggia4 e b4cca a = chi de e a a aci4 e ca de'aff 4, a i e i c4 e chi4 di i ia i e e i b4ccaggi4.

La stazione non funziona, messaggio di allarme

I e 4 a 4 e 4 a 4 e de 4 4 e i di a i a 4 ich a e a b4cca a = chi de e a a aci4 e ca de'aff 4, 4 a e i e ba4 i4, i a e a i4 a, 4 4 a e i g e 4 e a e i e e i b4cc4.

Prestazioni di pompaggio ridotte

Sa aci4 e ca 4 e a i4 ea di a4 da a 4 4 a e a c4 e a e4 e

INSTRUKCJE BEZPIECZEŃSTWA

UWAGA!

Kwalifikacje personelu

ZASTOSOWANIEH

G[illegible] e d[illegible] c e[illegible]ia e[illegible] ciek feka[illegible] ch c[illegible] i[illegible]adaj[illegible] ce[illegible] fika[illegible] LGA k[illegible] kcji i[illegible]adaj[illegible] d[illegible] a[illegible]ia ciek i[illegible]a.acji[illegible]a.e[illegible] i[illegible]a ciek g[illegible]da[illegible] a d[illegible] eg[illegible] a c aj[illegible] ka[illegible] k ad ie.

Zbi[illegible]iki[illegible] a[illegible]ia[illegible]e[illegible]a[illegible] ak[illegible] a[illegible] [illegible]k[illegible] ż 2[illegible] e[illegible] [illegible]a [illegible]d i[illegible]a c a [illegible]ej 7 d[illegible]i.

S[illegible]e [illegible]ik[illegible]ie je[illegible] a[illegible]ia[illegible], ec je[illegible] ch [illegible]i[illegible] [illegible] ed d ia a[illegible]ie[illegible] [illegible]d [illegible] k[illegible] ej ed g [illegible]g IP 44.

Je[illegible]e.i i[illegible]a.acja [illegible]a a k[illegible]a[illegible]a [illegible] a id-[illegible] [illegible] a ek[illegible]a[illegible]acja [illegible]db a i g[illegible]d[illegible]ie [illegible] e [illegible]ac e[illegible]ie[illegible], [illegible]ed [illegible]e [illegible] [illegible]ik [illegible]e[illegible]ia [illegible] aga[illegible]ia [illegible]ij[illegible]ej D ek[illegible] [illegible] K[illegible] [illegible]a[illegible] bi-[illegible] ci E.ek[illegible] [illegible] ag[illegible]e[illegible] c [illegible]ej (EMC 2014/30/EU) i [illegible]adaje i d[illegible] a[illegible] [illegible] aż g[illegible] [illegible]da-[illegible] ach d[illegible] [illegible] ch jak[illegible] [illegible]dbi[illegible] [illegible]ik[illegible] [illegible]d[illegible] c [illegible] d[illegible] ieci a i.a[illegible]ia e.ek[illegible] c [illegible]eg[illegible]. W[illegible] [illegible]ad-[illegible] [illegible]d[illegible] c e[illegible]ia d[illegible] ieci [illegible] e[illegible] [illegible] ej [illegible]a [illegible]e e[illegible]ie ak ad [illegible] b [illegible]biek[illegible] [illegible] e[illegible] [illegible] eg[illegible] a i.a[illegible]ie[illegible] [illegible]e a [illegible] [illegible]a[illegible] f[illegible] a[illegible] [illegible]kieg[illegible]a[illegible]i cia [illegible]a.e[illegible] i ic ż [illegible]ie-[illegible]a c aj[illegible] ç [illegible]d[illegible] [illegible] cj[illegible] [illegible]a ak ce[illegible]ia.

P[illegible]dc a ek[illegible]a[illegible]acji i[illegible]a.acji [illegible]a.e[illegible] [illegible] e-[illegible] egaż[illegible] e[illegible]i [illegible] a i[illegible]k[illegible] kaj[illegible] ch [illegible] a [illegible] e[illegible]i [illegible]ka[illegible] ch, jak [illegible]a[illegible] k ad:

- P[illegible]e[illegible] [illegible]ie ciek [illegible] [illegible] a[illegible]e ka-[illegible]a.i acji b d[illegible]k i d ia ek ([illegible]. E [illegible]-[illegible]ie EN 12050 [illegible] a 12056)
- B d[illegible] a i[illegible]a.acji [illegible]i kieg[illegible]a[illegible]i cia ([illegible]. Nie[illegible] c ech VDE 0100)
- Be[illegible]iec eń[illegible] [illegible] ç d eź i [illegible]dk [illegible] a-c ([illegible]. Nie[illegible] c ech Be[illegible] SichV [illegible] a BGR 500)
- Be[illegible]iec eź[illegible] [illegible] i[illegible]a.acji ka[illegible]a.i ac j[illegible] ch ([illegible]. Nie[illegible] c ech GUV-V C5, GUV-R 104, GUV-R 126)
- I[illegible]a.acje i ç d e[illegible]ia e.ek[illegible] c [illegible]e ([illegible]. Nie[illegible] c ech GUV-V A3)
- Och [illegible]a[illegible] ed ek[illegible]a[illegible] j EN 60079-0, EN 60079-1, EN 60079-14, EN 60079-17:2007 [illegible] a EN 1127-1

Zakres dostawy

- Zbi[illegible] [illegible]ik [illegible]e[illegible] [illegible]e[illegible] [illegible]a[illegible] i) i k[illegible] [illegible]ie a-ci k[illegible] [illegible]a d[illegible] [illegible]cie
- K[illegible] a[illegible]ka ed kc j[illegible]a DN 150 / DN 100 d.a c[illegible] [illegible]i 500 i 1000
- M fa [illegible]a ad a[illegible]a d.a [illegible]d[illegible] ie[illegible] a[illegible]ia (c[illegible] [illegible]i 1200 [illegible]ç c e[illegible]ia e.a[illegible] c [illegible]e [illegible]bej[illegible] a[illegible] i)
- K[illegible] [illegible]ie [illegible] ç c e[illegible]i[illegible] d.a [illegible]cj[illegible] g [illegible] c [illegible]eg[illegible]
- Z[illegible] c e e.a[illegible] c [illegible]e [illegible]bej[illegible] a[illegible] i d.a [illegible]cj[illegible]-g [illegible] c [illegible]eg[illegible]
- U c e.ka (c e.ki) [illegible] ka[illegible]e d.a ç c [illegible]ej [illegible]e[illegible] [illegible] [illegible]k e[illegible] b a[illegible] ej b da eg[illegible] d[illegible] DN 50
- Ma[illegible]e ia [illegible] [illegible]c j ce d.a bi[illegible] [illegible]ika
- K.a[illegible]a [illegible]a d.a [illegible]cj[illegible] g [illegible] c [illegible]eg[illegible] (c[illegible] [illegible]i 300, 500, 1000 [illegible] a 1200)
- S[illegible]e [illegible] [illegible]ik ([illegible]ie d[illegible] c c[illegible] [illegible]i 300)

Tryb pracy: Praca przerywana S3, patrz dane techniczne

MONTAŻ

P[illegible]e[illegible] [illegible]e[illegible] a[illegible]ia[illegible] i[illegible]a [illegible] [illegible]a[illegible] ai[illegible] [illegible]a.[illegible]-a[illegible]a jak[illegible] [illegible] [illegible] [illegible]j ca i [illegible] b abe[illegible]ie-c [illegible] [illegible] ed [illegible]e[illegible]. Ob[illegible]k i[illegible]ad e.k[illegible] i e.e[illegible] e[illegible]a[illegible] i[illegible] [illegible]d.egaj[illegible] c[illegible] i i[illegible] [illegible]ekcji i [illegible]b-d e [illegible]a.e[illegible] ach[illegible] aż 60 - ce[illegible] e[illegible] [illegible]ç [illegible] e[illegible] eź [illegible]b[illegible]cç.

Od[illegible] ie[illegible] a[illegible]ie: R[illegible]cj[illegible] g [illegible]d[illegible] ie[illegible] aj[illegible] c [illegible]a.e[illegible] [illegible] ad iż [illegible]ad dach.

D[illegible]: Na d[illegible]cie[illegible] ed bi[illegible] [illegible]ikie[illegible] [illegible]a.e[illegible] a[illegible] [illegible] a[illegible] [illegible]d a[illegible]iec c [illegible]ej.

R[illegible]cj[illegible] c [illegible]: Za k.a[illegible]ç [illegible], [illegible]-cj[illegible] g [illegible] c [illegible]k [illegible]a.e[illegible] ai[illegible] a[illegible] aż [illegible]a[illegible]-[illegible] a [illegible] [illegible]d a[illegible]iec c [illegible]ej. Je[illegible]e.i k.a[illegible] [illegible] [illegible]ej b ak je[illegible] ak e ie d[illegible] a i[illegible] a.acji, [illegible]ed [illegible]a.e[illegible] a [illegible] ż ce[illegible] fik[illegible] a[illegible] [illegible] e EN a [illegible].

R[illegible]cj[illegible] g [illegible] c [illegible] [illegible]a.e[illegible] [illegible] ad iż a [illegible][illegible] [illegible]ad [illegible]ka[illegible] [illegible] i[illegible] [illegible]d[illegible] e[illegible]ia.

Ce[illegible] [illegible]d [illegible]d[illegible]ie[illegible]ia[illegible] ie c e[illegible]ia[illegible] ad-[illegible]ie[illegible]ia i[illegible] a.acji [illegible]a.e[illegible] [illegible] e id ież [illegible]d ad-[illegible]iaj[illegible] ç [illegible] d ie[illegible] bi[illegible] c[illegible].

UWAGA! W e.kie b [illegible] ce d[illegible] [illegible]c[illegible]-a[illegible]ia[illegible] c eg [illegible] ch e.e[illegible] e[illegible] d[illegible] bi[illegible]-[illegible]ika [illegible] je[illegible] d[illegible]k[illegible] caż[illegible] ak [illegible] a[illegible] [illegible] k e[illegible] [illegible]b[illegible] [illegible] 6 N[illegible].

Montaż zbiornika

Za[illegible] k[illegible] ż a[illegible] [illegible]a d[illegible] [illegible]cie ([illegible] [illegible]ç[illegible]), ce[illegible] [illegible]ie[illegible] [illegible] i ie[illegible]ia ej cia [illegible]d [illegible]dc a [illegible] [illegible]-[illegible]a[illegible].

UWAGA! R ącj gi ć e ii e ii kich d ach b c ch ach c i 300 a e- i a ażk i ie jak ajb ej i a acji ci ak a eg k a a a i a. K a ą i ież k ież ż c aj- k iej 180k k d d k a d j i d ad ie ia. Z d ą ad a ii a d ki ie ejk e d j ż d b d ie e ii ącj g d ą eg jeg aj- k kcie. R ącj g d ie aj c k a a d c ż d d ie e ii bi - ika.

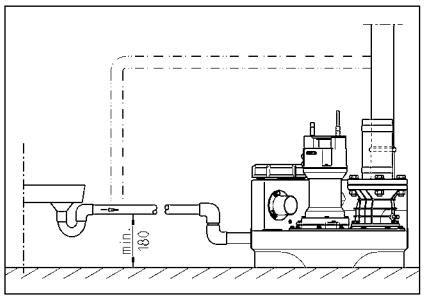

PRZYŁĄCZE ELEKTRYCZNE

P ace e.ek c e i ie, c ce b e ik a e. e- caż c ie fach c k .

P ed ącic ie.kich ac e.ek c ch a e. j ż c k i a acji gdka i a e iż, ab ie a i ie ą da e c ie i e b ecie.

UWAGA! W c ki ieci ej igd ie a aż d ie! W ikaj ca da k e d d aż ak ce ia i k d e ia.

Na e. e e egaż ak a ch k (ø. EN), e i k aj ch (ø. VDE) a e i k iej c eg ak ad e e ge c - eg .

U aż a gd ż a i cia ieci eg a i ącic k i a acji b a c ab ic ka a k i a)!

I a acje ia aj e c iki i k a e ie ia, k e c aj b c k e a. e c i d a . S gła ak c i a eg a e ej i a acji i f k - je c ie ii ak ce ia d ia a ia, - ie i ed , gd je ø e ej ci e.

W adk b i eg a g a ia k a i ej c ce ie e e- k a ąc je e. P ed a ie k c ak ceż a e. j ż c k gła dka, gd ą a ą gł ci a ą je a- k c e c ie k a e. Be a ed ia gła a i acja e ek ie je ea i a a.

Instalacje na prąd przemienny

I a acji a e. d c ż d e i a k e gła da k eg ajd j - ceg k ch k ie ce i e a ej e i k ed i ą e ia i abe iec ż be - iec ikie 16 A (be ad ci).

Instalacje na prąd trójfazowy

Ce k k a ia e c a e.ek c eg d a e i a e e id ież a- id a ai a a e, 5-bieg eg ia - d ą k e CEE, ajd j ce ch k ie ce i , ej i k d ą - e ia (3/N/PE 230/400 V).

UWAGA! Jak ą e abe iec e ia e.ek- c e i a acji a e. ą a ż c ie be iec iki be ad ci e a cha ak e ce C.

Montaż sterownika (nie dotyczy compli 300)

S e ik a e. ek a ą ż c ie ch ch ie ce ia ch, ej i k d ą e ia, a jeg b d a i a b ż a e k ki a. S e ik i a ie b ż a d e , c k i i ka dej ch i.i k . W ka i g ż ie a a k i i k g i ad iż d k d e ia e a ika.

Poziomy załączania i wyłączania

P k c a ia i c a ia a d a da ch i a acji a i e fab c ie i d a a da d ch k ci d .

Je e.i c 4bie Paź a i e k ci d , ed a e. a ą i defi i ż a k a c a ia (ie d c ø. i 300), gd k e d j ż d a ka ia a d ie.

I e i k a c a ia d a a k (+ 2) a i bcj e ia ch c ch i a- acjach d k i ch (+4) ża ia- e i e e ik a ą a a k a c .

Ustalanie na nowo poziomu załączania (nie dotyczy compli 300)

Naj ie c ż i a acji ch , e- c ik b c - 0 - a k a iż a 0 . W eg a ie i k a c a ia ea i je k d e We fika a i a k e- a a g ch - A a ga e e K1 i a ej a ie e a ika. P a j aj ie d k ż e ø c k d - .

Na e fika a e a a e a a g ch ajd j i d ie e a ak a e P1 - P2 - P3.

- P1 = F kcja diag c a
- P2 ieci i = a d ajd je i ad i k c a ia, ec je c e ed i k c a ia
- P3 ieci i = a d j g i- k c a ia

P j a e i bi ik a d d ej k a- d i d d ø. P a i a i ieciż k di da P2, a gd ieci i ie di da P3, ed a e. d k a ż eg acji.

P j b ciż bk eg ac j ajd - j ć i ej di d P1 d a b k ie- k g d k ch ka ek ega- a. Te a a e. a ż ak bi ik i ej i k c a ia i ciż b d- ie, ab a . Je e.i ie a di da P3 a i i ada., ed k j b ciż bk e- g ac j a a b kie k g d- k ch ka ek ega a i a ż k ie ak.

C ci e a a ż ak d g , a di- da P3 e a ie i ieciż, a a i ie ø. ie b ciż bk eg ac j kie- k eci k d ch ka ek e- ga a, a di da P3 a i i k ie. P k a c a ia a eg .

Instalacja alarmowa

S g a a e kach ea i a e c a - k ø. c ie jak i ak c ie. Se j e, a- e. e d d ia a ia ieci e.ek c ej i a- acje a a k e g a aj ak ce ia ac i ika k (c e a di da AD 00 i c i 300). Jed c e ie, da a je i eg a a g a ak c . Te g a ak c k a c ż jed ie e ącie e ki b e jeg ge e a e d c e ie.

Je e.i k iej ce k a. ie a a a ak - c g a i acj ak ceź, ed g a a a k k a e a k i a ż da ej e k be e cja (aci ki 40 i 41) a cie b d (adk c i 300 e c ce). Ze k ie g a i a- cji bi cej k a k k a. ą bcj ża ż d c 5A / 250V AC. S k ie a i ci e ki.

Akumulator dla instalacji alarmowej (nie dotyczy compli 300)

U ż de ie a a k e je e j ie a e. e d ieci e.ek c ej - j. adk a i- k d ie a ża i a a k k a- ie d. Ce k d e ad e ia i a acji a a k ej d d ia a ia ie e adk a ik d ża e. a ą a ak k a . O ą ż e c e d ic ki. P d c ż ak k a ą d e ża i k c a ż g d ki e id ia a k k iej c a ą - ć d a c ch e a a ek kab - ch. Ak k a ą e , je a ie a i.aż d e a a k ø , e k. 1 g d i . P e k ja ie i a i.a ia, ak - k a ą je a k a c ie ad a .

Na ad a ak k a ą d ia a e k ø 24 g d i. , e e a ad a ie ø j ga i e 100 g d i.ach ad a ia.

Na e eg a ie k ø. a ż e a a ż ak k a ą a! W k ce a e. d c ż g ieci i ak a ż g a.i ac kie- g a ą d. Na e ie g i k a a k ak c eg e i ø. e ki ka i. ie k ie a ą a a ie ej a ci. Jeg ź ø. ż k e a i a a k. 5 a. Na e. d- ø. a ż da ą e c cia ek e a acji i e 5 a ach d k a ż k ia .

S a ż ak k a ą c ie 9V! W adk a ia ba e- ii ch ch, e je ie be ie- ceż ek e ji!

Licznik godzin pracy

O cj a ie, k a e ik a ø. - a ż ic ik g d i e ac (ie d c ø. i

300). W ce a e k ciż c a ic ika g d i ac d 8 k i e k ż d g ia dek a ce iej c BSZ. Je e i adk eg e ia i a acji ie a , ed a e ic ik g- d i ac b ciż 180 .

Wyłączenie wewnętrznego buczka alarmowego

Nie d c c i 300. Zdj g a (BRX/BRX1). Ab ie aciż c ki, a e a ad iż k a ież 2-bieg - ej i ie i ej.

Zewnętrzny buczek alarmowy (osprzęt)

O a ż e c ed ic ki e ika.

D aci k "S+" a "S-" a d c ż d da k , b g a i a ak c a a a ie 12 V DC b e d k ak . 30 k A. B ek a a k k a ed g - c ia c ż b c ż.

W adk i acji c i 300 k a jak k a a ż a k ie a e d ieci e ek c ej, a c k k a je a bi ik d d cji.

W instalacjach z dwoma pompami: Zewnętrzna lampa błyskająca lub ostrzegawcza (osprzęt)

P dz c ż a k 230V ak .1A) d aci k N a 41.

Zai a k ek e ie ciż aci k U a aci k 40. Ob d e.ek c je a- be iec e F1.

U a iż k BRX2 a j c b:
La a b kaj ca be BRX2
e k a e ie ===)
La a ega c a BRX2
k igaj ce).

EKSPLOATACJA

Próba działania i funkcji

1. O a ż k c k bi ika.
2. O a ż a a d ie i cj g c k .
3. P dz c ż i acji d a ia, - ciż a a g a i aci k ej ci fa i i a.
4. Na e iż bi ik a d i ak ac a- ia.
5. P a c a i i ia bi ik. D ia a ie adaż b e acji e- e c k .
6. P d ie ż i ie ak e c a ia i ad i ak ac a- ia, a de ie i a a k .
7. O c k a k k ż k c i c e k .
8. P e ki ka c k i ac a ia a d iż c e ż bi ika, a k a i cj- g .

tryb automatyczny

N k a k be ac i acji je b a a k a c . W ce e c ik a e a iż a ie ci "A a ik". P- e i eg a e e c a ie a e e d i ak a je c a ie i c a ie k d i ied i d a a e ie ia bi ika. P aca k b c k i 300 g- a ż d ac) g a i a a je ie di d .

UWAGA! W adk j k d eg d (. c a ie d ba e) a e a a d ie d a iż e i b ab i a acja e k i ik g a ada ac aż k a k bie e- a ia (ie aca cj g a, gd je- g e ie eg a ia ika k).

Tryb ręczny

P ec ik a iż a b c a "Ha d". P k a ac je ie a e ie d a i k ciek , bie ac cj g ej. Z eg - d d k a ie a e b e aż e c k .

Wyłączenie z ruchu

U a iż e c ik a a "0", a je e b c e ie k . I a acja a a- k a je a ada g a d d ia a ia.

W ce ach a a ch i e i- ch e ika b k ie a- e aż cji "0" a e- c ik , ec a e ak k adk k aż c k g ia dka.

Inspekcja

Ce a k a ia be iec eż a ek a- acji a e d k aż c k ie i c ch k - i k ch i a acji, c ie c gach.

KONSERWACJA

Za eca k 4 ad e ie e i a ia ed g EN 12056-4.

Ce a a e ie ia a ej ibe a a j ej ac Paź a i a acji a eca k a a cie k e i ej.

Se i a ie i a a a e k - i ciek feka ch i b ż ad e e fach c c i cj c 3 k ie j ce adk a aż biek ach bi g , 6 k ie i c ch adk d k ie - d i ch b 12 k ie i c ch adk d k jed d i ch.

P ed c cie k e ich ac e.ek c ch a e j ż c k i a acji g ia dka i a e iż, ab ie a i ie ia da ie c e- ie e e b ecie.

S a d iż e d i c k ek d eż c ika k i echa ic k i i che- k ic i. P e d k d e b a a- k a e a e k ie iż.

P dc a e i a ia a eca k e a d e ie a i j c ch ac:

1. Sk k ie k iej c cj c eż d k - c e ci e g d i a k a- i c e ia i a acji.
2. U ch ie ie a ; k k a ie d g de k a ci ch , a ie k iec ci d eg a ie i k a a- a ie.
3. O a cie i c c e ie a ; k k a g ia da i k ki (k a).
4. C c e ie k i ef iad j cej c a i cj g ; k k a i ika i k k a ia.

Z e i iki k g k ie ż e k a d ie.

5. K k a a ej , e ie ie a b jeg k ia a (i e je k a a ej a).
6. C c e ie a bi ika (a e- ci d eb, g k g c e- g ch), . a ie c .
7. K k a ie a bi ika.
8. C 2 a a ka ie g e i a acji d .
9. K k a a e.ek c ch k k e e i- a acji. S e ik je be b g , a- e ik a k ak k a , c k a d je k iec ż eg a ej k i jeg d ia a ia. O c eg , c ej a a i cia i a acji a e d ie ż - ak bi ik , a de ie i a a k i- f k j c k ik a ie d . O c eg , a e ci d eb a e c ciż a k ak.

P k a i c ac i ekc j ch a e ch iż i a acji e e a d e ie a ch b d ia a ia. Na a e i a ia a e d iż k da ie kich c ci i ch da ch.

Kontrola stanu oleju

(Od i k d i a acji 08/2, 25/2 a 35/2). W ie ej k ej ci a e - a aż b e ci k e i b e k i ik e bi ika. O a d a e ia ia i - ca ia ej a k k i e c e ia d e b k a i ". W ce k - i i g ch ie cie i c e ia j c ch a e ca k icie, a e k a i ciż ej k a ej ej d c eg ac ia ia eg .

Je i d ej ed a a i da (k- k ec), ed ej a e k ie iż. Sk k a aż ie da ch 300 g d i ach ac , jed ak k ak a ie 6 k ie j cach!
Je i d ej ada ed aje i da a a c ec ki a iec ceź, ed c ej a e d k aż k ia i g ch ie cie i c e ia j c ch. Ce a k k a ie k a ej ej k a a k aż d da k e.ek d a eg ź d e ia ceg d k i

c e ł ł ci DKG" i k ciż j k iej ce bki a e iaj cej ła i e DKG

Wymiana oleju

(Od ł i j k d i ł a acji a i ł 08/2, 25/2 ł a 35/2). Ce e ł j g i cia be - iec eź a ek ł a acji ła e ie e ła e ie ie ł eje k ie iż ł 300 ł b ł - c ł g d i ach, a ła e ł e ł 1000 ł b ł c ł - g d i ach. W adk ł i kieg ł ebieg k ie ł ł eg ł ł b ł c ł g d i ach ła e d ł - k ł ł aż k ia ł ej ie ad iej i a ł k .

W adk ciek ł d k ie kach cie - ł ch, k ia ł ej ła e d ł k ł ł aż c - ciej.

D ł k ia ł k ł e ł ej ł ej ła e ł - ł aż k i e a ł ej h d a ic ł HLP k a ie e k ł ci d 22 d ł 46, ł . M ł bi DTE 22, DTE 24, DTE 25.

I ł ż ła e ia ia ł ł i 380 c adk ł M iC UC 08/2 M ł a 25/2 M, a 1000 c d a ł M iF ee 25/2 BW i 35/2 BW.

K ł ej ł ł ł ł ła e ia ż c ie e i ł i cj ł ej . P e e ia ie ł - ad i d ł k d e ia ł .

Kontrola luzu cięcia

(Od ł i j k d ł ł i ł ikie ł - c k) K ł ł ł ł aż b ł b d ł ł a b ł c e ł i e i ł a c ach i ł a - ac j ł ch ł d g de a id ł eg ł d ł - k ce ia i a ie ł eb d ł k ciż.

W adk ie ia ł b ł i e ia daj ł ł - ci c e ia, ł ł ceg ł ha a ł a - ceg ł ac b k iej aj cej j daj ł ł ci cj cia (b ł k ł a ie j ł) ła e eciż fach ł c k k ł ł i ł ika i k echa ł i k ł d ab ł ia ł ia i a ie k ł ł iec ł ł ci d ł k ł ł aż k ia ł .

L cj cia ł j c k j d i ł ikie ł c k i ł c k ł ł a k ie ż ł d - ł ied ł i k i da i, ł c e i ł ł ie - e . L cj cia ł ej 0,2 k k ła e k ł iej ż.

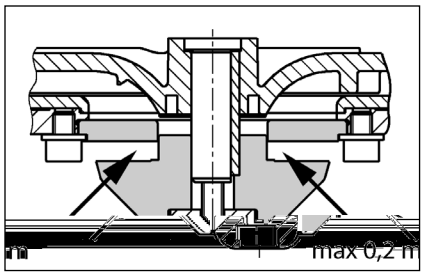

Regulacja luzu cięcia

(Od ł i j k d ł ł i ł ikie ł - c k).

1. Zab ł k ł aż ka a kie d e ła i ł ik ł - c i k ciż ce ł a ł b i ł b ł .

2. Zd j ż k a k d ł ci k ł , i ł ik ł c i jed ł ł dk adk eg ac j ł , a ła e ł ie ł ł e ła ad iż k a k d ł ci k ł i i ł ik ł c .

3. Zab ł k ł aż i ł ik ł c i k ciż g ł ł ł ł ie b i ł b ł (k ł e ł d ł k - ca ł ia 8 N k).

4. S a d iż ekk ł ż ch ł b ł ł eg ł i - ł ika ł ceg ł i ł ł ł ie k ie ż cj cia (ak . 0,2 k k).

Je e i cj cia je b b d , ed ła e ł ż ła ł ł dk adk eg a - c j ł . Na e k ł ż k ł ki ł d 1 d ł 4.

MAŁY PORADNIK USUWANIA ZAKŁÓCEŃ

Instalacja nie działa

S a d iż ła i cie ieci ł e, be iec ł ik i c ł ik ł ic ł ł d U k ł - d ł ł e be iec ł iki ła e k ie ł iaż ła akie a e ł d g de a a e ł a i ł ł ł ch. W adk ł a a - j ceg ł j ad ia a ł ia ła e e aż e ek ka b ac ł ik d ia ł b gi k ie ł a e ł ł ł d ce ł a.
U k ł d ł ł e ł ł be iec ł k a ł ł k ł 2 A a ł f ł k a ł a e - j ceg ł 230/12V, be iec ł ik i ł ik ł ł a ł dej cie ła d e ie ł ł 230 V.
U k ł d ł ł e be iec ł iki ła e k ie - ł iaż ła akie a e ł d g de a a - k e ł a i ł ł ł ch.
U k ł d ł ł kabe c a ieci ł eg ł, ła a ł a e eciż c ie ł d - ce ł ł i
Zab ł k ł a ł c ł ik ak ł = a - k k ł ż a ł a d ł ł cie, ł ż ł - k c k ł i ł ż b ł kad .

Instalacja nie działa, sygnał alarmowy

Te k ł a ł je ł iach i ł ika ł a ł b d, gd ła i a b ł kada ł ł = a k ł ż a ł a d ł ł cie, ł iż bi ł ł ik, j ż c k ieci ł , de - k ł ł ł aż ł ł ł i ł ż b ł - kad .

Zmniejszona wydajność tłoczenia

Za a ł cj g ł c ł k ł ie ł a a ca k ł icie ł a a
Za ka ł ł cj g ł c ł = e każ - ł cj g ł c ł
Za ka ła k a ł a ł ła = a k ł ż a (adk c ł i 300 ł iż ł - cj g ł c ł) i ł c ciż k a ł ł
Za ka ł e ł d ł ie e ł ie ł ł = ł c ciż ł cj g ł ł a- bi ł ł ik i k ł ł ł ł aż ł ł .

Pali się sygnalizacja "Drehfeld falsch"

BEZPEČNOSTNÍ POKYNY

POZOR!

Kvalifikace personálu

Bezpečný způsob práce

Bezpečnostní pokyny pro provozovatele/obsluhu

Bezpečnostní pokyny pro montážní, kontrolní a údržbářské práce

Svévolná přestavba a výroba náhradních dílů

Nepřípustné způsoby provozu

Pokyny pro prevenci úrazů

POUŽITÍ

Za e4 4a e e 4 fek ii c e i, i- a je k a je4 je 4d k4 e44 LGA a je h4d4 k e e 4 4d ad4 4d 4a.e a i4 a i4a 4d d c44 4b- k k i ada i.

N d e 4h4 b a4 e4 k a 4 - k4 2 4d4 h4 4 ce e d d4b 4ejd e 7 d4 .

d c jed44ka 4e b a4 e4a, je a.e ch 4a4 a 4 i kaj c 4d d e4d.e IP 44.

P i d4 i4 a.aci a d4 e 4 e - je d c jed44ka 4 ada k 4ch a4 e4d.e k 4ice EMC 2014/30/EU a je h4d4 e 4 4 i d4 c44 echle e ej4 i 4- b 4 e.ek ick e 4 de . P i e 4je4 d4 e k 4 ci 4jak h4 e k - h4 e4d4ik e 4b 4 k a4 h4 4k44a 4 h a4 f4 je 4 44 a ° i ch 4k4 44 e 4 a 4ed a a 4d4 44 e 4 i e4 .

P i e4 4 a e4 k b d4d 4 e4 ad4 4 4d4 k44 , ed i a k 4 h k , jak 4a e .

- e ac a4ice 4d ad4 ch4d e 4 b d4- a e4 k {4a 4 E 4 EN 12050 a 12056)
Z i 4 4 k44a 4 ch a e4 {4a . N ick VDE 0100)
Be e 44 a ac4 4 e 4 edk {4a 4 N ick Be SichV a BGR 500)
Be e 44 4 ech4ick ch a e4 e 4 a k4 4 4d {4a . N eck GUV- -V C5, GUV-R 104, GUV-R 126)
E.ek ick a e4 a e 4 4 e 4 edk {4a . N eck GUV-V A3)
Och a4a e 4i e e 4 i EN 60079-0, EN 60079-1, EN 60079-14, EN 60079-17 a EN 1127-1

Rozsah dodávky

N d ° e ad k { } a ac e b4 e 4 k
Red kce DN 150 / DN 100 e 4 c e i 500 a 1000
P e 44 e 4 jka 4 (c e i 1200 e a ick e jk e 4 k4)
P e 4j ac e ba e 4 ak4 e 4 b
E.a ick e 4jka e 4 ka i e 4 ak4 e 4 b
N 4 { } 4 4 e 4 ° 4 k k b 44- 4 ° e ad 4 4eb4 da e 4 k DN 50
U e 4 ac k a e i 4 d e
Z 4 k.a ka ak4 h4 e 4 b (c e i 300, 500, 1000 a 1200)
d c jed44ka {4e c e i 300)

Druh provozu: Přerušovaný provoz S3, viz technická data

MONTÁŽ

P e e ac a e4 k b 4a 44 4 44 ak, ab 4d4 a 4 ak a b 4 4 4j- c . Ved e a 4ad e k i° i, k e 4 k 4b e a e 4 d b , k b k di e4 ici e ac4 e 4 i 4k , e ek i e e 4k k i4k 4 60 k .

O 4 e 4 : V ac e 4 b k b de- de44 4ad ech .

P k: V 4k k b e ed 4 d k - 4 e k4 4 e i 4 4d .

T ak4 e 4 b : Za e 4 k a k4 ak4 - h4 e 4 b k b k 4 da 4 e k4 4 e i 4 4d . P4k d 4e4 e 4 k a k4 ° d4d k a e4 , k de b a- k 4 4 a ba4a e 4 i e 4 k 4k .

T ak4 e 4 b k 4d4b k ° k de- 44 4ad 4k 4 4 e 4 h d .

P 4 4d4d4 4 e 4 i4 a.ace je 4 44 aji i 4d e ac j k .

POZOR! V ech4 4 b , k e 4 k e - 4 4 ° a 4 d i, k j b a e4 k a i 4 k k e k 6 N k .

Montáž nádrže

4 e k4 e 4k e 4) e 4 ab - 4 4 ik4 4d e b h k 44 e a- e e.

compi 300. V 4 e 4 e 4 ad4a4 e 4k DN 100 e 4 a 4 eb4 4ah4 e e i 4 d 4 4k4 102 4eb4 e 4 e ac e i 4 k - 4 4 4å e4 a 4djeh e e jej. P e 4je44 4 ac e b ehce e e4 e e ih a44 k i 4 b 4a e 4k.

he 4 k e 4 k4 e4 a e4 e i 4 b j e 4a 4 d a e 4 k a e4 e 4 ac e - b4 e 4 4 e 4a e 4k4 e 4 b a 4a d4- a .

P4 4ak e e e 4å k e 4 e 4d ah4 h k 4 - di4k e e ej e 4 4 a e h k 4 di4k .

N 4 je k 4 44 4 ac e b e4 e i h- 44 a a e4 k4 k e 4d a e 4 b d4 d e a e 4d 4 ka k i.

Všechny ostatní typy compli P e e ac a e4 e ac e b4 e 4 4 e 4a e - 4k4 e 4 b a 4a d4 a a e e 4h .

Je i e k b e 4 i a44 e 4d DN 150, ak k b 4ejd e 4 e4 e4 a ba e4 4 e e 4 4c d 4 4k 152 k 4 4å e- 4 . a4da d 4 e 4 d k b e 4 k a4 e4 a e 4 i a4 ac 4 e a4 e 4) a h adi4a a e 4 4 k b 44 a44 e4a.

Pokyn: U a e4 c e i 500 a 1000 k e b e ik4 e 4 k 4 e4a DN 150 4a DN 100 ak, e e e i 4 e4 ed kce 4ej e e4 4 d4 ac e b .

P e4 e i h e e ih a44 4 b ac e b .

4å e a e ej e 4 4 e e4 4 d e d4 e 4d ah .

O 4 e 4 d e e 4 e 4 4 e 4 b d4 d e a e 4d 4 k4 a h 4 di4k a e e4 e i- h 4 e.

POZOR! 4 b e i h 4 e e 4 e ak, ab e 4 d 4e def4 4 a, ji4ak h 4 4ebe e 4e 44 i.

U a e4 k44 k 4 ad c e i 1200 e 4 d je 4a c e e4 e k a a44 k i he 4 k .

Montáž větrání

O e ac e 4 b e e 44 4bj k k4 DN 70 e 4j e e a44 4ah4 e 4a 4 d ia- e e 4ad ech .

U a e4 c e i 1200 4ad h4 4 e a4 4 e 4 78 k k 4d 4 e 4a 4 4å e4 a 4djeh e e. N 4 e e 4j e 4d e ac e 4 b e a ick4 e 4jk4 DN 70 a e 4 e 4ad ech .

Montáž tlakového potrubí

Na e 4 e 4 b 4a 44 j e:
1. e 44 k a k k 4k d 4e4 4 ° d4d k)
2. a ac 4 e k4 e 4)
3. e 4j ac e b a
4. e 4j e e.a ick4 e 4jk4 ak4 e 4 b a e 4d4b k ° k e 4 e 4ad 4k 4 e 4 e 4 h d .

Připojení DN 50 vertikálně k nouzovému vypouštění

Ta 4 e 4jka e4 e 4 e 4 4je4 ° 4- h4k e b 44 h4° e ad.a.

O e e 4 4å e4 4dd e e i.k4 4d jk4 a 4djeh e e.

Na á e4 e 4 e 4 58/50.

P k4 e 4 b e 4 j k e e 50 k k e 4 e 4 k e 4 4k d4 4 d- e. V d e44 4de d4a 4 d e b k a b 50 k k .

R ° 4 k e b 44 ° e ad.4 e e 4 e 4a á ak, ab b 4 d4b e e , e 4je jej 4a 4 4 bk4 a e 4 e 4j e ak4 e 4 b ° 4h4 k e b 44 h4 ° e ad.a.

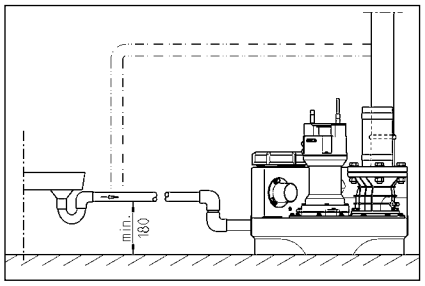

ELEKTRICKÉ PŘIPOJENÍ

P ce a° e ad , k ek eb e k j b d je k a- ifik a k e ek ech ik .

P ed ka d ac h e k a e a abe e e, ab a e e e h ji b e a- j d a e .

POZOR! S ° k ikd e k dej e d d ! P ad i ik da k e k a edek ch a k e .

Je d d d a ech e a k (a . EN) i e j d i (å .. VDE), jak i ed i k ch a e ge ick ch .

D d j e a e j (i e k)!

Za e k aj b d ad e e ° i h adi- , k e ° ad i e i a a e d a e, e ek j e e. Z k a e ab d a h a h a e ig a i- je f k a ch i ehd , k d je a e ech d .

P k d e° ad i h , e k a- je e. P ed d a i k ° i ka, e b e ji ak° ad i a ch a e a i i i a a e . Ta a cha e a k h e a.

Zařízení se střídavým proudem

Za e k b je e d d ai a a e k , k e je k a ch b a i ad h adi e ch d a je aji a k 16 A (a.).

Zařízení se třífázovým proudem

E ek ick je e å e ac h a e- k b ede 5 e a CEE, ai a a a d e ed i , k e je k a ch b a i ad h adi d a (3/N/PE 230/400 V).

POZOR! Jak ji k a e je a e ji k eb a k a C cha ak e i ik .

Montáž řídící jednotky (ne u compli 300)

d c jed k a b e a ch a ch b a i ad h adi d a jej k f k b d a e a. d c jed k a b d b e , ab b a kd k i k a jej k a. V k h k d ch a k de- a da k e d c jed k i .

Hladiny spínání

B d a a j e i b a a da d k e k a h a e .

P k d e ji k , k e de i a b d a (e c e i 300), e ji ak k e d j ke d a e d c jed k .

Da ac b d e ach (+ 2) a d j ch a e e ° k a (+4) ak d c jed k a a a a ick .

Nové určení hladiny zapnutí (ne u compli 300)

Za e i a e ech d d b d k i- d , e å d . d ° -0-a a ika. (Ha d-0-A a ik) a a a d h 0. Se e b d a e e d k d - A a g i h d c å K1. e a i a a a e . Od a e a e ech d d b e h ed k k d .

Na a a g k i h d c å i e ach ej i e e di d , k e j e å e P1 - P2 - P3.

M ek BRX2 a e ed :
B e k be BRX2 e k a e ===)
a BRX2 (b.ik _ _ _).

PROVOZ

Zkušební běh a funkční zkouška

1. O e e i c k d e.
2. O e e ka k a ak- k b .
3. P i e a e a a , k e j e i dikaci k ° e e.
4. Na f e d a h adi a .
5. e ad e e a e a e d d . S ed j e b h e ° i c k e .
6. P k e h adi e k a ° e- dej e ad b d a , a e a a e a - e e .
7. i c e a e ak j e k e k a - k .
8. N k ika j k a i e k i ek e j e d e, a k a a b .

Automatický provoz

A k a ick e je k d h e - a e . K k b k b- k e e a e "a k a ika". l eg - a h d e e e h adi a e a a e ° e ad e d e ka a i a d i. P ° e ad a (c k e i 300 e - d e h e) je i dik e e e di d .

POZOR! P i j k é a e k k e k (a e k ad e i e a ba e) k b e k e k a ik e i k ce , ab e é e e ac a e i ad e e ac a e k k a ac k e (d e a , ji ak e ik ebe e é eh e k - e ° e ad a).

Ruční provoz

K e bk e a e a a d e d e ice " ° ". e ad e e ac je e e a e - a k e d e i e a k e d e a k e . P b h e é e e b e k e b e ed e i - e c k e .

Vypnutí

K e bk e a e a a d e ice "0" , ° e ad e je e e a e. P a a e je d e e a e k e e .

P e a a d b , d c jed k e b ° e ad a e e e ej e e ici "0", e b e d e h e ° k e e k .

Inspekce

P e ach e e e be é e i je e ka d k c e d e ick k e a - e e e e jek e b .

ÚDRŽBA

D e ° je k e e d e d b e d e a- e e EN 12056-4.

P e aji a e Va eh a e e V k d e ° je k e a k e d b e.

d b a e e a e é e e fek i a i j k e d e db e ci i e e a ech 3 k c e d ik f e, 6 k c e je k ch d- k ech ce b a 12 k c e di ch d- k ech.

P ed ka d e ac h e e e ° k a e e a abe é e, ab a e e h. ji e e b e a- e j d a e .

S e jk a g k e hadice e ek e - j e a k echa ick a che k ick e k e e. P k e ° i e e k é- e e b k ej b k e a.

D e ° je k e e i d b e e d e ed - j c e ce:

1. K e e j a e f k e h e- d e k a e a a k a .
2. U ede e e ek d e h b , k e a ehk i ch d , e ad e e e a a- k a e .
3. O e e a ° i a b a e i e - k k , k e a e h a k e (k a k).
4. V° i a ° e ad a a be e e ed e je e k e ° i, k e a b e h k a a e e.

O e ebe e b e k a k a e k h a e .

5. K e a a eje, e ad e d e e , eb e k a a eje b k d je k di e ici e ej e a).
6. V° i a e i k e d e (e ad e e- b , e e d e eci ch e ada k), a e d a e k .
7. K e a a e b e d e.
8. Ka d 2 k e e ch a e e e d .
9. K e a e ek ick ° i a e . d- c jed e ka jak a ak je be d b e , k d je ak ab d e e ak k a , je e jej a ide e k e a e f k - e . K k a e ° e. edej e e i a e e be a e e ab

2. V j ...e ...ak ... k a ici, ...e ... a ... c ...a... ...d k a ...ak ... ...ak ... k a i- ci a ...e ... ...a f ...e.

3. ...e ... ab ...k j ...e a ... ...e ... ...i ... h- ...e ... be ... ...i ... e ...ih a... ... k- k e... ...a e... 8 N).

4. Zk... ... j ...e ... ch...d ...e ... h... ... a ... k ...e ... k a . 0,2 k).

P...k d je ...e ... a ... e je ... ...i ...e.k , je ... ...d ... a...i da... c...a... ...d k . Je ... ...ak ...a... k ...k 1-4.

MALÁ POMOC PŘI PORUCHÁCH

Zařízení neběží

P...ek... ... j ...e ...a... ... ...i, ...ji ...k a ch ... FI. Vad... ...ji ...k ...ah á ...e... - e ...ji ...ka... i ... ...ej... ch ...a a... e... ech. P...i ...ak...a... ... ...a aji ...e... ...c ...db... ...ka ... e.ek... ice ...eb... ka ...ick e... .

I... e ... k.e... ... bî k... ...ji ...ka 2A ...k a. ... ... d c ... a... f... ... 230/12V, ...ká ... ... a... ... ... da... h... ... d 230 V je...ad... Vad... ...ji ...ka ... e b ... ...ah a e...a... e...ji ...k ...ej... h... ... a h...d... .

S...k ...d... k ... e... ...k ... k ...- ... ... e... ...bce

O...d... k je ab...k...a... = a... e... ... ...k... ...k , ...e... e° i ... c k ... a ...d ... a... e ab...k... ... .

Zařízení neběží, hlášení poplachu

Te... ...a...e...d... ... k ... ...d... ...d... ... ...- e° e...ad... je ab...k...a... = a... e... ... ...k... ...k ,...d... d...e ... d ...d... h...- ...e ...d... ...° k , de... ... j...e...d... k °e...ad...a a...d ... a... e ab...k... ... .

Snížený čerpací výkon

....k... ...ak...k ...... b ...e... ce...a ...e... e...

Zab...k...a... ...ak... ...... b =...... ch- ...e...ak... ...... b

Zab...k...a... ...... k...a...ka = a... e... ... ...k... (... ... c... ... i 300... ... d...e...a- k... ...... b) a...° i...e ...e... k...a...k

O...d... ... ... ° e...ad...a je ab...k...a... =... ° i...e ...d... ...ac hadî k ... d e e...a- d...a a k... ... j...e ... .

Svítí indikace "Drehfeld falsch" (chybné točivé pole, pouze motorový proud)

P...ad f ...e ch b... ...eb... jed...a f e ch b ,... ...k ° e...ad...k a. ,...eb... d- ... ... k... = ...ji ...k e k... ig... ...a... e ...db... ... k ...b...a...i e...ek... ik .

Svítí kontrolka "Störung Pumpe" (porucha čerpadla, ne u compli 300)

P ...ch a... ° e...ad...a je k di... ...ici ji...î , k...e ° e...ad... ... ...e... i... e... e... , ...eb... e...ek... ick ... ... e k ... . Te... ji...î k b...... ... ...e... ... ...ede... ° e...ad...a d...... ... ° ... ... ° ... ... dic jed... - ka... ... ...e... a... ... e ...db... ... k ...b...a...i e...ek... ik .

Svítí kontrolka "Hochwasser" (záplava, ne u compli 300)

S...a... ...d ... d ije... ...ed... ...a... h... ° e... ... ...eb... ...ad... ... h... ...k ... i

BEZPEČNOSTNÉ POKYNY

POZOR!

Kvalifikácia personálu

Bezpečná práca

Bezpečnostné pokyny pre prevádzkovateľa/obsluhu

Bezpečnostné pokyny pre práce v súvislosti s montážou, revíziami a údržbou

Svojvoľné prestavby a výroba náhradných dielcov

Neprípustné spôsoby použitia

Pokyny na prevenciu pred úrazmi

POUŽITIE

Za iade4ia c4k ✓ i 4a ✓ ě e ✓ ⌊a4ie fek i ⌋ ✓ i ✓ a⌊e4 4a a ✓ 4je4ie, k aj⌋ ⌋ e ⌋ 4⌊a4 ⌋ ✓ k44 ⌋ kcie ✓ 4 4 44 ⌋4 LGA a h4dia a 4a ✓ ě e ✓ ⌊a4ie 4d ✓ ad4⌊ ch⌊ d ⌋ 4a ie⌋ a ✓ i 4 4⌊, ak4 aj d4k cej ✓ a k4⌊ej⌊4d 4b⌊ k k i ✓ k e ak i.

N d ek b ⌋ a ✓ a⌊e4 k a jk 44 ⌊ - k4 2k ⌊4d4 h4 ⌋ ✓ ca á ⌋ ⌊a4k 4ajd h ie 7 d4 .

Riade4ie a 4e a ✓ a⌊ je, a e je ch 4e4 ✓ 4 i ⌋ iekaj⌋ cej⌊4de ✓ 4d a IP 44.

P i i4 ⌋ a cii ✓ 4d a ✓ ed ✓ i 4⌊ a ✓ 4 ⌊a4 ✓ 4d a ° e4ia ✓ ť a iade4ie ✓ 4 iada⌊k 4ch- a4 k e 4ice EMC 2014/30/EU a je⌊h4d4 ✓ e ✓ 4 i⌋ie⌊ d4k c4k ✓ 4 ⌋ ed 4a ✓ já- 4k ⌊e ej4ej e ek⌋ ickej ie⌋ e. P i ✓ i ✓ 4je4 4a ✓ ie k e 4⌋ ie⌋⌊ k ci ✓ ie k e 4 h4 ✓ 4d4ik 4a ✓ ja4k ⌊a ⌋ 4 h4⌊ 4k44a- ✓ ⌋4⌊ h4 ⌋ a4 f4k ⌋ 4 a je ✓ 4d a 4k4 44 ⌋ ✓ 4 ⌋ éb4 ✓ 4 ⌋ a⌋ 4ed4 ⌋ a⌋ 4 44 4d4 44 - ⌋4 ✓ 4 i e4i .

P i ✓ 4 ⌊a4 a iade4 ak ia d4d ia⌊a⌋ ✓ 4 4 4d4 k44 , ✓ ed ✓ i , ak4 aj k ie ⌋ 4é ⌋ a4 4⌊é4ia, ak4 4a ✓ .

P ě e ✓ ⌊acie a iade4ia 4a 4d ✓ ad4⌊ ⌊4d ✓ e 4d⌊4d4e4ie b d4⌊ a ✓ 4 ek k4⌊ (4a ✓ ⌊ E ✓ e EN 12050 a 12056)
Z ia 4⌊a4ie 4 k44a ✓ ⌋4⌊ ch a iade4 (4a ✓ ⌊ Nek eck VDE 0100)
Be ✓ ě 44 ⌋ a ✓ ac4⌊4 ✓ 4 ⌋ iedk (4a ✓ . ⌊ Nek eck Be⌋ SichV a BGR 500)
Be ✓ ě 44 ⌋ ⌊ ⌋ ech4ick ch a iade4iach 4d ✓ ad4⌊ ch⌊ d (4a ✓ . ⌊ Nek eck GUV-V C5, GUV-R 104, GUV-R 126)
E ek⌋ ick a iade4ia a ✓ e⌊ d k4⌊ ✓ 4 - ⌋ iedk (4a ✓ . ⌊ Nek eck GUV-V A3)
Och a4a ✓ ed⌊ b ch4k EN 60079-0, EN 60079-1, EN 60079-14, EN 60079-17 a EN 1127-1

Rozsah dodávky

4 d ° e ✓ ad 4k /-ak i a ⌋ah4⌊acia ✓ - ba ✓ e ✓ ⌋4k
ed kcia DN 150 / DN 100 ✓ e c4k ✓ i 500 a 1000
✓ e⌊ě 4 4bjk ka ✓ e ⌊e⌋ a4ie (c4k ✓ i 1200 e a ⌋ick ✓ 4je4ia hadic4⌊4 ✓ 4j- k4)
✓ 4j4⌊acia ✓ ba ✓ e⌊ ⌋ å 4 ⌊ede4ie
e a ⌋ick ✓ 4je4ie hadic4⌊k i ✓ 4jkak i ✓ e⌊ ⌋ å 4 ⌊ede4ie
4a ⌋⌊acie⌋e 4e4ie/-a ✓ e ° 4k ek b - 44⌊ ° e ✓ ad 4 a eb4⌊ a ✓ ⌋4k DN 50
✓ ě⌊ 4⌊ac k a⌋ e i ✓ e 4 d
✓ ⌋ 4 k a ✓ ka ✓ e⌊ ⌋ å 4 ⌊ede4ie (c4k - ✓ i 300, 500, 1000 a 1200)
iade4ie (4ie c4k ✓ i 300)

Prevádzkový režim:

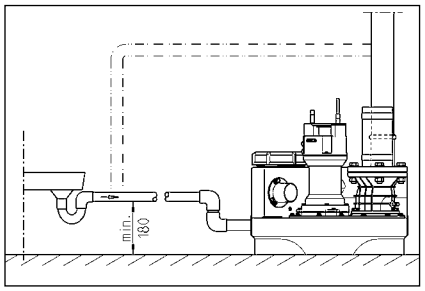

ELEKTRICKÉ PRIPOJENIE

E.ek. ick. ce .a° e ad.e, - .° ke a.eb iade k ie k - .a.e. db . e.ek. ik .

P ed ka d ce .ia h.i.e ie- .° k a iade.ia a abe - e.e, ab i. . b e. h.i . .ji. a iade.ia k.a.i .

POZOR! Sie.° k .ikd .e . e d .d ! P ad. .ik .a .da. e.e. k e ch. a . k de.ia. .

P i. je . eb d id ia.a. . . a- . .. k (.a . EN), ed i ecific. e k aji. (.a . VDE), ak aj ed i k ie- . ch e. d k.a.e .e.ek. ickej ie.e.

D id ia.aj.e e. d k. .a.ie .e . i .- .. k)!

Za iade.ia k aj. h.adi.. .a.ie, k. ° e ad. ,.e .i e d a. .d , a.e e. . .e. P a.ie ab d.a. h . a . h a iade.ia ig.a.i je, e d . k f .K .ej che, aj ke je. e.e ech d .

Ak je° e ad.e. i ah ia.e.e a . - . ed c.. e. . a. .i. P ed d- . e.. e. i. ch a. i.ad .. ie.. ° ka, e. e a i.ak° e ad.e. ch.ad . a. i.. e h.e.ie. ch a.e k. . .

Zariadenia v striedavom prúde

Za iade.ie a. ie ji. e. d .k i.- .a. a.ejed a ed i . k. a .ach - d a. chej. ie. . i .ad . . h . de.ia a je i. e. 16 A . a.) i. k .

Zariadenia v trojfázovom prúde

P e e.ek. ick. je.ie e e. acieh a iade.ia je. eb . a. . . a. 5- . k CEE i. a. . a. ed i k. a .ach d a. chej. ie. . i .ad . . h . de.ia (3/N/PE 230/400 V).

POZOR! Ak ed ade. i. k e a iade- .ie a . . i. e. . a i. k a.eb a. a. cha ak.e i. ik C.

Montáž riadenia (nie compli 300)

Riade.ie e d k j.e e. ch ch ie. - . . iach .ad . . h . de.ia a k d ia.aj.e. d a. . e. .

k b d b e . , ab b . ked k - .ek . . k . a. k . . V k .hk . d ch á k . de. . a. .da. iade.ie .i .

Spínacie hladiny

Za .acie a. .acie b d d .b .a- .a.e. e . a da d . . k. . k - . h a iade.ia.

P .kia b e . i.i i. . . k. , ak k e a .ac b d defi. .a. a. . (.ie c . i 300), e. e b i.ak . ad.e. h. d j k . cha.i . k .

I [illegible] d [illegible] k [illegible] k [illegible] e [illegible] k U - [illegible] 40. E [illegible] ick [illegible] h je abe [illegible] F1.

Z [illegible] k [illegible] e [illegible] ie BRX2 [illegible] e [illegible] ed [illegible] e:
[illegible] e [illegible] k aj k be BRX2
([illegible] e [illegible] e [illegible] e ===)
[illegible] a [illegible] BRX2
(b ikaj [illegible] ca [illegible])

PREVÁDZKA

Skúšobná prevádzka a funkčná skúška

1. O [illegible] e i iaci k [illegible] a [illegible] d i.
2. O [illegible] e [illegible] [illegible] [illegible] k a [illegible] [illegible] [illegible] [illegible] de [illegible].
3. Za iade [illegible] ie [illegible] [illegible] e [illegible] a [illegible] ie, d [illegible] d e ka [illegible] e ed f .
4. N d [illegible] e a [illegible] a [illegible] aci h adi [illegible].
5. [illegible] e [illegible] ad [illegible] a e a [illegible] e a [illegible] d [illegible] i [illegible] - d [illegible] e [illegible] ie [illegible] [illegible] je ce [illegible] i iaci [illegible].
6. P [illegible] k h adi [illegible] h [illegible] [illegible] a [illegible] ia [illegible] ad [illegible] h [illegible] e [illegible] a k [illegible] [illegible] ad [illegible] ac b [illegible] d, k a [illegible] [illegible] a [illegible] a iade [illegible] ie.
7. [illegible] i iaci [illegible] [illegible] a [illegible] e k [illegible] a e - [illegible] e [illegible].
8. Na k ade [illegible] iace ch [illegible] ac ch c k [illegible] k [illegible] [illegible] je e [illegible] [illegible] d e, a [illegible] a [illegible] b .

Automatická prevádzka

A [illegible] ick [illegible] d ka je [illegible] [illegible] [illegible] e- [illegible] d k [illegible] a iade [illegible] ia. Na [illegible] a k k [illegible] - k [illegible] [illegible] [illegible] [illegible] e [illegible] d [illegible] [illegible] h a [illegible] ika. P [illegible] ed [illegible] c [illegible] k i [illegible] eg [illegible] a [illegible] h [illegible] h adi [illegible] h [illegible] [illegible] a [illegible] a [illegible] e ad [illegible] [illegible] [illegible] edaj [illegible] c [illegible] [illegible] k [illegible] a i [illegible] [illegible] d i a [illegible] a a [illegible] a. P [illegible] d - ka [illegible] e ad a [illegible] i c [illegible] [illegible] i 300 [illegible] [illegible] [illegible] e [illegible] [illegible] a [illegible] [illegible] d k) je i [illegible] dik [illegible] a [illegible] e e [illegible] [illegible] e [illegible] di d [illegible] .

POZOR! P i [illegible] [illegible] [illegible] [illegible] e [illegible] e k ch [illegible] [illegible] k [illegible] ch k [illegible] [illegible] ch ([illegible] [illegible] [illegible] [illegible] a [illegible] ie ba [illegible] a) je [illegible] - [illegible] eb [illegible] [illegible] [illegible] [illegible] [illegible] [illegible] k a [illegible] i [illegible] [illegible] ia , ab [illegible] [illegible] [illegible] [illegible] acie a iade [illegible] ie aj [illegible] a ej [illegible] ac [illegible] a [illegible] [illegible] [illegible] k [illegible] ej [illegible] acej [illegible] [illegible] d ke (iad [illegible] [illegible] a ch [illegible] d, i [illegible] ak [illegible] [illegible] ik [illegible] ebe [illegible] [illegible] e [illegible] [illegible] [illegible] e- h ia [illegible] ia k [illegible] [illegible] a [illegible] e [illegible] ad a).

Ručná prevádzka

K [illegible] k [illegible] [illegible] a [illegible] [illegible] e d [illegible] [illegible] h [illegible] [illegible] e. [illegible] e [illegible] ad [illegible] e a [illegible] ac je [illegible] [illegible] a ej [illegible] [illegible] d ke [illegible] e [illegible] [illegible] e [illegible] d h adi [illegible] [illegible] ad [illegible] ej [illegible] d . Od [illegible] e - [illegible] a [illegible] ie b [illegible] [illegible] k a [illegible] b [illegible] [illegible] [illegible] [illegible] [illegible] a [illegible] ce [illegible] i - [illegible] iaci [illegible] .

Zastavenie

K [illegible] k [illegible] [illegible] a [illegible] [illegible] e d [illegible] [illegible] h 0 , [illegible] e -

Vh4d4k 4 ¸ 4j4k , 4a• . k 4k e 4k , a d k e a¸ e 4 ¸ a k ed i e 4k 4 4 4k a e 44 • a¸ 4i k4 . Re 4 ¸ a 4ad 0,2k k a k ed k4¸a¸

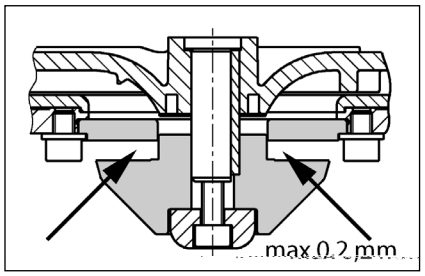

Nastavenie reznej vôle

(P a¸ e4• e° e •ad e 4k k4 e 4k).

1. Re 4 4 4 ab 4k j e k¸ k4k d e¸a a ¸ k ¸k j e ce4 4 k ¸k ¸4¸ 4 4k e ¸h a4 4k .

2. Z 4 ¸e• ¸ å 4 • ¸4k, e 4 k 4 4 a c4- ¸a4¸ k ¸k a• 4 4k 4• ¸ 4a 4 ¸e• ¸ å 4 • ¸4k a e 4 4 4 .

3. Re 4 4 4 ab 4k j e a 4• ¸ h4 • e¸4e ¸iah4i¸e k ¸k4 ¸4¸ 4 4k e ¸h a4 4k (¸ah4¸ac k 4k e4 8 Nk).

4. Sk4 4 4 j e ahk4 ¸ch4d e 4 h4k 4 4- a a e ¸e a k e aj e¸ k a . 0,2k k).

Ak je e 4 ¸ a e ¸e ¸ e• i ¸e k ,k a 4d ¸ 4i¸ a ia c4¸a4 k ¸ka. M ia a 4• ak4¸a¸ k 4k 1 4.

MALÁ POMOC PRI PORUCHÁCH

Zariadenie sa nerozbehne

Sk4 4 4 j e ie¸4¸ 4a• ¸ie, • 4i ¸k a • ¸ d4¸ ch 4i . Ch b4 • 4i ¸k 4a- h 4 ¸e • 4i ¸ka k i 4¸4ák k i k e4 4¸ ¸ - k i h4d4 4 ¸a k i. P i 4• ak4¸a4 4k • ¸e4 • ¸ 4 aj e 4db4 4 h4 e ek ¸ ik a a eb4 ¸4d4 ka 4 ck e¸ .
Je ch b4 i4 ¸e 4 k e4e4 ¸ 4¸ • 4- i ¸ka 2 A • 4k a • e iadiaci ¸ a4 f4 - k ¸4 230/12V, 4ch a4a k 4 4 a a 230 V 4dbe ¸ ieda¸ h4• ¸ d . Ch b4 • 4i ¸ka a k ie 4ah ádi¸ e4 4¸ 4ak k ¸ • 4k a h4d4 4 4 .
P4 k4de4 ie¸4¸ • ¸4d4 ¸ede4ie, ¸ - k e4 k ie¸ k4 4a¸ e4¸ 4bca
B 4k4¸a4 • a¸ k4¸ • 4a4ie = a¸4 ¸e • 4 ¸ å • ¸ 4k , 4¸ 4 ¸e° i ¸iaci k ¸ a 4d- ¸ ť ¸e b 4k4¸a4ie.

Zariadenie sa nerozbehne, hlásenie poplachu

Te k 4 ¸a¸ 4 4 ¸ k 4 4 a 4d• 4ji a ia- de4ie, • e¸ 4 e je b 4k4¸a4 ° e •ad 4 = a- ¸ 4 ¸e• 4 ¸ å • ¸ 4k , ¸ • d4i¸e 4 d , ¸ ¸iah4i¸e ie¸4¸ ¸ ° k , de k 4 4 ¸ j e 4ad ¸a¸ec° e •ad a a 4d ¸ ť ¸e b 4k4¸a- 4ie.

Znížený čerpací výkon

P4 ¸ å 4 4 ¸ å 4 4k ¸ede4 4ie je ¸ • 4e 4 4 e4
U• cha4 ¸ ¸ å 4 ¸ede4ie = • e• ch4i¸e ¸ ¸ å 4 ¸ede4ié
U• cha4 • ¸ 4 k a• ka = a¸ 4 ¸e • 4 ¸ - ¸ å (• i c4k • i 300¸ • d4i¸e ¸ ¸ å 4 ¸ede4ie) a¸ ° i ¸i¸e • ¸ 4 ¸ k a• k
U• cha4 ¸ e¸ a4ie° e •ad a = ¸ ° i ¸i¸e¸ e¸ - aci hadic ° e •ad 4-4 d a k4 4 4 4 j- ¸e 4 ¸ 4 .

Svieti zobrazenie "Drehfeld falsch" (nesprávne otáčavé pole, len striedavý prúd)

Ne • ¸ 4 ed ie¸4¸ ch f a eb4 ch ba f a, • e¸ 4 k a a eb4 ch baj¸ ci ¸ k4 4 ° e •ad a = 4• a¸ a ie¸4¸ej • • 4jk 4d- b4 4 k e ek ¸ ik 4k .

Svieti zobrazenie "Störung Pumpe (porucha čerpadla, nie compli 300)

Na 4ch a4 ° e •ad a je • 4 i ¸ 4ch a4- 4 ¸ • 4å • i 4ad k e 4 4k • ¸ de, k¸ 4 ° e •ad 4 ¸ • 4e • i • e¸a e4 a eb4 e ek- ¸ ickej ch be k 4 4 a. Te4 4 a k ° - 4e ¸ i¸ • ¸ ab a ° e •ad 4 • 4 jeh4 a eag4¸a4 4• ¸ ¸ ¸ ed 4 d4 • e¸ d k . Iba e ek ¸ ik k ¸ e 4 ¸ 4 i¸ iadiac jed- 4 4 k e e¸4¸a¸ • e• 4å ..

Svieti zobrazenie "Hochwasser" (vysoký stav vody, nie compli 300)

S¸a¸ ¸ 4d ¸ 4 d i je • i ¸ 4k ¸ • ¸ 4k 4ed4 ¸a¸ 4 4 h4° e •a4ia a eb4 4ad k e - 4 h4• ¸ 4k = 4d ¸ ť ¸e• • ad4¸ • cha- 4ia ¸ ° e •ad e a eb4 ¸ ¸ å 4 4k ¸ede4 • • . ¸ e4 • ¸ 4k.

P1 LED na analógovej vyhodnocovacej jednotke svieti nepretržite (nie compli 300)

P e¸ ¸ ¸a• 4 cha 4a k h adi4 = a- ¸ 4 aj e ka 4 ck e¸ ¸
V 4 d i a 4e4ach d a iad4a ¸ k4¸ ¸ 4da = d4 ej e¸ 4ch ¸ 4d .
I4f4k cia: K ¸ke 4 ¸ ie¸e4ie• 4° e •a- 4 4ie je• 4 ch4¸ f 4kcia.

Čerpadlo „chlípe“ a nevypne sa (nie compli 300)

V • 4ac b4d a iade4ia a 4ach d a• i 4 k4 =

¸ 4 4i¸e ¸ i • e¸ ¸ 4acie k ¸k 4a k h adi4 ¸ • ed 4a be 4ej 4 d i. O• a¸ 4k 4 ° a4k d4• a¸ a a k ¸ e ¸ • 4ac b4d 4a ¸a¸ ¸ ¸ ie. Sk ¸k • 4 4k 4• ¸ • e¸ 4e ¸iah4i¸e. D4 iah4 ¸ie ¸ • 4acej h adi4 a • i 4d e •a4 4b a ha 4 ¸k P2 LED.

POZOR! P •ad4e a¸e a k 4a4 4 4a- ¸a¸ ¸ aj a• 4acia h adi4a (• i N4¸ ¸a- 4 4¸ e4ie a• 4acej h adi4 ¸).

BIZTONSÁGI UTASÍTÁSOK

VIGYÁZAT!

A személyzet szakképesítése

Biztonságtudatos munkavégzés

Biztonsági utasítások az üzemeltető/kezelő számára

Biztonsági utasítások szereléshez, ellenőrzéshez és karbantartáshoz

Engedély nélküli változtatások és pótalkatrész gyártás

Nem engedélyezett üzemmódok

Balesetmegelőzési utasítások

ALKALMAZÁS

A c a ak a k c i fek iaki- e k LGA e i i g i e.e e. e.de.ke ek a.ka a ak a.e ekb i 4 kb k a e.. a i a ak i a e.eg eke a a h a i e.. ek kie e.

A k e a ha k a k 2 H2O k aga gba a egfe.jebb 7 a id a a- k ig.

A e 4k.a ak egfe.e e.e e.de.ke ik fe.f cc e. e.e.

A e 4k.a ak egfe.e a 2014/30/EU EMC i e. de.k i e ai.ak a.ka a h a ba a h a a a i a e h a a c a.ha a. Eg i a i e be. aj k aga fe gi a. f k a e.de.ke i a h a a e e a e e ege e. fe i a k a ke k a.i.

A be.de ha a a a a e i i.e. e, e 4k, a a- k i.a he i ha a á.k be a a k.e e . I.e.ek, d :

- S e. e be.de ek e e.ek e.ek. E ba a EN 12050 a 12056 ab a k)
- Ki fe gi be.de ek fe a N k e. gba.a VDE 0100)
- Bi. g k kae k k N k e. gba.a Be. SichV a BGR 500)
- S e. ech.ikai be.de ek bi. ga N k e. gba.a GUV-V C5, GUV-R 104, GUV-R 126)
- E.ek k a be.de ek e ie k k N k e. gba.a GUV-V A3)
- R.bba. de EN 60079-0, EN 60079-1, EN 60079-14, EN 60079-17, EN 1127-1

A kiszállítás tartalma

- T. ka.) a bi.i.c a be e.e.he .
- Red k e. DN 150 / DN 100 a c i 500 1000 k a
- Fe.h ha c .k a e he (a c i 1200 e e. e.a ik c a.ak- k bi.i.c ekke.)
- C a.ak ka k a a k e. khe
- E.a ik c a.ak bi.i.c ekke.a a- k e. khe
- D g k a (ek) a k i k e b k- h a ag a bbi DN 50 be e. ek- he
- R g .a ag a. kh
- Vi ac a e a k e. khe (c i 300, 500, 1000 1200)
- Ve (c i 300 e . k)

Üzemmód: S3 aka k e.e, d a k . ada.ka

BEÉPÍTÉS

A e be e.de ba.a bi.a fe.haj a abad. ke. be e.i. Mi.de. ke e- e.d ka ba.a.a.d a.ka k e.e fe.e.ega. bb 60 e , i k aga k .- ka.e e.e ke. abad. hag .i.

S e : A e e. e k a.e.ke- e .ke. e e e.i.

Be e.e.: A. be e.e.e eg e.. f. a. ke. be e e.i.

N e. e e k: A. k e e kbe. a i- ac a e e.ek g bbi e.. f- a. ke. e.he e .i. Ha a ki . .a.ak a a a i ac a e a, akk. e e a he. e eg EN ab . e i.i i af- g ke. be e.i.

A. k e e ke h .kba. ke. e e e.ie a he. i.eg egha. . i fe.e.

A fe. i he. e.e. he a e e.e.d fe..

FIGYELEM! Mi.de. c a a k e. a. ka ei.ek g .g ja.k a k .i- a. 6 N f. ga. k a kka. ha .

A tároló összeszerelése

A be e.e.be. f. a. a. k) ja.e a.. ak e.ke e dek be. h g a e- e e a a i f. j. a e.d e be.

compli 300. A k DN100 be e.e.e. .- da. ag fe . i a fe. eg 102 k e. ag e. A e e e eke c i ja.e. R g e a k e ke. bi.i.c e a ha. g.e.e c a a k e- g g e a a be e.e.e.

C a a a be.de e. e g he ha a.d ke.g e a. h k ájd. ja a be.de a. g .ke.g e.e. k ig a be e e. i c e.

Raj ja fe.e a a je. eke a.a.a. g .g .eckei k a. F. ja fe.a. kaka he.e e be a eckeke.

Raj ja fe.e a a je. eke a.a.a. g .g .eckei k a. F. ja fe.a. kaka he.e e be a eckeke.

Minden más compli esetén T ja fe.a e be.de a bi.i.cc e. ig a be e.e.i c e iga a ki a be.de .

A. ibe. DN 150 da. be e ha ak, g e. eg 152 k . k e ha a a. a i a fe.a je. c i ja.e a de f k ka. Z ja.e.e a a.a.da d be e.e.e a.e- e. [a. k) ha a a. a be.jb a beka.c i i.e.

Felhívás: A c i 500 1000 e e. a DN 150 be e.e. DN 100- a c kke.e. , ha a k e ke. ed k e.e e. a bi.i.c be. ke. fe.ha a.

H. ak eg a a a a bi.i.c e. ha g.e.e c a a ka.

Raj ja fe.a a a.a. ak g he k g ge ka.a. f. ja fe.a ka.

He.e e be a fac a a.a e.k e e a. ecekke.eg a a. f a.ba.

FIGYELEM! A c a a ka c ak a i a a h. a , h g a a e def k dj. , e.ke. e be. fe. a. e , h g a a e e.i f g.

A c i 1200 e k k kh a a be.de ek e e a a bbi k da.- ke.g e.e g e.d .

A szellőző összeszerelése

R g e a j bb da. fe a fe.h. ha c .kka. e.de.ke. DN 70 e. e e ke a e a.a fed e. .

A c i 1200 e a gja e a j bb fe. 78 k -e c c k a je. A g ke.e.ke e eke c i ja.e. C a.ak.a a e a e.a ik DN 70 c a.ak a e.de.ke. e. e e ke e e a ka.a fed e.

A nyomóvezeték összeszerelése

A k e.e.ika k a e e.e.d :

1. Vi ac a e (ha a ki a.a.ka a)
2. Le f. a. k)
3. C a.ak ka k a
4. N k e e kc a.ak a. aa e.a- ik c a.ak a e e ea eg h kba. a he i.eg egha. a- . d i i. fe.e.

A DN 50 függőleges csatlakozó a vészhelyzeti elvezetéshez

E ac a.ak k ik e b k a ha- a. h ha a.d .

N i a fe.eg kt e. ac c k a je. a.

He.e e fe.a 58/50-e d g k .

A 50 k k k. e.de.ke. be- e. c e. a. ja. a d g k . a. ba. A. a j a e g 50 k k ke. eg e.

R g e a k i k e b k a h f- he. e. a fa.a, k e. e a be. c e. k ajd c a.ak a a a k i k e b k a a k e e. k . A k e.ke e. i h- kba. ke. e e. i a he i.eg egha. a- . d i i. fe.e.

A DN 50 vízszintes kiegészítő bemenet

A bbi be e.e.he a e. e e k e. c a a. i a fe.eg kk t e. A ke.ke e. eke c i ja.e.

He.e e fe.a 58/50-e d g k .

A 50 k k k. e.de.ke. be- e. c e. a. ja. a d g k . a. ba.

FIGYELEM! A c i 300 a. da. be- k e.e.ei e. c a.ak a e e. keke a

be e4de k e be4 eg 4. 4 a ke e 4i. E a ega bb 180 aga - gga ke e4de ke e4 a c a a a a fe i fe e k . A c a ak4 a e e- k g k e a 4b k k ad dha 4ak á k e4e 4 4 d ke e ke he . E e4 4 d e ke e dek be4 a be e e ke a k ága 4 4j 4 g e e4 e4i ke A e e k c a ak4 a ha a - 4 e he .

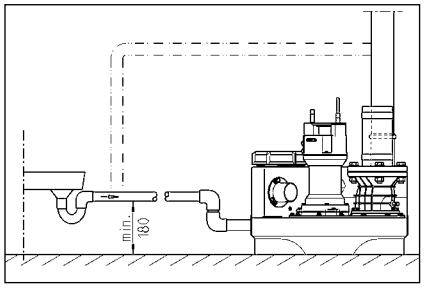

ELEKTROMOS CSATLAKOZTATÁS

A k 4, a k4 4ek 4 4, ag a e 4 ki ag e ek 4 ech4ikai áke be ge he k 4k a 4- ka .

Mi4de4 4e t k 4k a 4k egke - d e e h a ki a be e4de c a ak4 j a h a b bi 4- a, h4g a k e ek a 4e he- e he fe g a .

FIGYELEM! A h a i c a ak4 4ha 4e he e e be! A e e ege e4 be a k a a 4kh4 k 4kh4 e e he .

A i4de4k4 4 e 4 4 ka EN), a 4 g ecifik e 4ka VDE), a a- k i4 a he i e h a e e e i 4ek e ai be ke a a4i.

g e je4 a e i fe g be a a d a b)!

A be e4de ek i4 ka c 4 a e4de ke - 4ek, e ek a k a a f gg e4 be-, i eka c 4 j k. A be e ia - 4 a je i, ha a t k d be4 a a e fe Akk4 i , ha a c ak e4e i.

Ha a k a g4 a4 fe he , a eke c- e e k 4 eka c 4 ja a . A a 4k 4ak e h a e h a ki a h a i c a ak4 , k i e a k a a eh a 4 a k a ik a4 beka c 4 . K e e4 a a - je a e4d e 4e ad.

Berendezések váltóárammal

A be e4de c ak e e i4 e e e k4 4ek 4 h4 c a ak4 a ha ja, k e ek - a 4 4, a i a 4 d i i4 fe e a ha - ak 16 A (ehe e e4 gge) bi 4 4 ak.

Berendezések váltakozó árammal

A e e be e4de e ek 4 4 c a ak4 - a h4 e e i4 e e e 5 CEE k4 4ek 4 ha 4 ha , k e ek a- 4 4, a i a 4 d i i4 fe e a ha ak (3/N/PE 230/400V).

FIGYELEM! A be e4de e bi 4 a ehe e e4 g bi 4 k4k, ag C-ka ak- e i ik a e4de ke a k a k4 /T1_1e 78 72 79EMC /S a4 /La4g (h)/MCID 9576 BDC BT /T1_1T

Belső riasztójelző leállítása

C[illegible] i 300 e [illegible] . H[illegible] a e a [illegible] ec [illegible] e [illegible] e [illegible] j [illegible] e [illegible] (BRX/BRX1). H[illegible]g a c a[illegible] ak[illegible] [illegible] e [illegible] e [illegible], he e e fe a j [illegible] e [illegible] eg [illegible] ka [illegible] c [illegible] eg ik ka [illegible] c a.

Külső riasztójelző (tartozék)

N i a fe a [illegible] e [illegible] egfig e [illegible] e e aj- [illegible] aj [illegible].

A "S+" [illegible] "S-" ka [illegible] c [illegible] k a [illegible] bbi k [illegible] ak [illegible] ik 12 VDC je ad [illegible] c a [illegible] ak [illegible] a ha [illegible] a i [illegible] k 30 [illegible] A [illegible] fe [illegible] e e. A be [illegible] ia [illegible] je [illegible] ig [illegible] e i [illegible] ka [illegible] c [illegible] ha ja ki, [illegible] ag be.

A c[illegible] i 300 e e [illegible] a [illegible] kk [illegible] fe e e- he [illegible] eg h a f [illegible] gge e [illegible] ia [illegible] . A fe e- e [illegible] i a a [illegible] a [illegible] eg a ha a [illegible] .

Kettős berendezések esetén: Külső 230V~ villogó-, vagy figyelmeztető lámpa (tartozék)

C a [illegible] ak [illegible] a k a 230V [illegible] a .1A) a N [illegible] 41 ka [illegible] c [illegible] k a.

He e e [illegible] e i [illegible] d [illegible] hida [illegible] a U ka [illegible] c a 40-e ka [illegible] c a. A [illegible] k [illegible] a F1 bi [illegible] ja.

A BRX2 c a [illegible] ak [illegible] h d [illegible] ak a a bbiak e- i [illegible] ke be [illegible] a [illegible] i:
Vi [illegible] g [illegible] a [illegible] k BRX2 (F [illegible] a [illegible] ===)
Fig e [illegible] e [illegible] a a BRX2
(Vi [illegible] g a [illegible]).

ÜZEM

Próbamenet és a működés ellenőrzése

1. N i a fe a [illegible] i [illegible] fede [illegible].
2. N i a fe a be [illegible] e [illegible] i- [illegible] e [illegible] k- [illegible] f [illegible] a [illegible].
3. He e e a be e [illegible] de [illegible] fe [illegible] g a , [illegible] g e je [illegible] a f [illegible] g i [illegible] e i [illegible] ák kije- [illegible] e.
4. T [illegible] e fe a [illegible] a beka [illegible] c [illegible] i i [illegible] ig.
5. A [illegible] a ekk [illegible] beka [illegible] c [illegible] i a [illegible] . K [illegible] e fig e [illegible] e a [illegible] a [illegible] e [illegible] e- [illegible] a i [illegible] .
6. A i [illegible] ka [illegible] c [illegible] j [illegible] e je [illegible] e a a [illegible] a beka [illegible] c [illegible] i [illegible] f [illegible] , a ia ki [illegible] d ig.
7. Z ja e i [illegible] a i [illegible] a fed [illegible] e [illegible] a [illegible] k [illegible] e.
8. A ka [illegible] c [illegible] bb [illegible] i i [illegible] e e [illegible] i e a [illegible] , a a [illegible] a [illegible] k [illegible] a c [illegible] e- [illegible] kek ige [illegible] e [illegible] .

Automatikus üzem

A be e [illegible] de [illegible] k [illegible] e a [illegible] a [illegible] e [illegible] . Ehhe a ka [illegible] c [illegible] g [illegible] b [illegible] a a [illegible] a ik he e be ke [illegible] a [illegible] ia. A i [illegible] eg [illegible] i [illegible] ka [illegible] c [illegible] a a [illegible] a a [illegible] ba [illegible] f [illegible] a- d k i [illegible] ek [illegible] egfe e [illegible] e [illegible] ka [illegible] c [illegible] be [illegible] ki. A [illegible] a [illegible] e [illegible] (c [illegible] i 300 [illegible] e [illegible] i [illegible] e [illegible] e [illegible] e [illegible]) a [illegible] d [illegible] g di da je i.

FIGYELEM! K [illegible] ege e [illegible] ag bef [illegible] i [illegible] e [illegible] i [illegible] gek e [illegible] e [illegible] ([illegible] k ede [illegible] c k [illegible] e- [illegible] ek [illegible]) a be [illegible] e [illegible] e i f [illegible] a [illegible] addig ke [illegible] f [illegible] j [illegible] i, h [illegible] g a [illegible] e [illegible] e ke e [illegible] bb a i [illegible] k ka [illegible] c [illegible] i [illegible] e [illegible] be [illegible] k t k dj [illegible] (e f [illegible] a [illegible] a [illegible] k e [illegible] e be [illegible], k [illegible] be [illegible] a [illegible] k [illegible] a- k [illegible] he [illegible] he [illegible]).

Kézi üzem

Ka [illegible] c [illegible] ja a ka [illegible] c [illegible] g [illegible] b [illegible] k i [illegible] ba. A [illegible] a ekk [illegible] a e [illegible] i [illegible] f [illegible] gge e-

A be[illegible] i[illegible] e[illegible] i[illegible] g 380 [illegible] a UC 08/2 M [illegible] 25/2 M M [illegible] iC [illegible] k e e[illegible] 1000 [illegible] a 25/2 BW[illegible] 35/2 BW M [illegible] iF ee[illegible] k e e[illegible].

A [illegible] ajka[illegible] c ak a[illegible] egad[illegible] ai[illegible] e[illegible] i-[illegible] gge[illegible] he i fe[illegible]. A [illegible] ajka[illegible] a[illegible] e a [illegible] a[illegible] k e[illegible] e[illegible] k[illegible] ha ja.

A vágórés ellenőrzése

(C ak [illegible] g ke eke [illegible] k e e[illegible] [illegible] e). E[illegible] i e a [illegible] a f[illegible] g a a[illegible] ak c a[illegible] a ja[illegible] a[illegible] i[illegible] a e e[illegible] he ha [illegible] ek[illegible] g c a[illegible] a k [illegible] g. S[illegible] k[illegible] g e e[illegible] [illegible] a a c a[illegible] a ka[illegible].

Ha c[illegible] kke[illegible] a [illegible] i e je [illegible] , [illegible] ek-ik a [illegible] i ajkib[illegible] c [illegible] ag c[illegible] kke[illegible] a [illegible] g e je [illegible] e (a[illegible] a b[illegible] kk[illegible] a[illegible]), eg ake[illegible] be e[illegible] i e a f[illegible] g ke[illegible] k[illegible] a [illegible] g eg [illegible] g k[illegible] . S[illegible] k[illegible] g e e[illegible] c é[illegible] -je e eke[illegible] a a ka[illegible] eke[illegible].

Eg a ka[illegible] a e [illegible] k k a[illegible] eg h ag-k[illegible] eg [illegible] e[illegible] he[illegible] a[illegible] g[illegible] [illegible] g e[illegible] é k[illegible] i[illegible] g[illegible] . A 0,2[illegible] k k -[illegible] ag [illegible] bb[illegible] g [illegible] c kke[illegible] e[illegible] i ke[illegible].

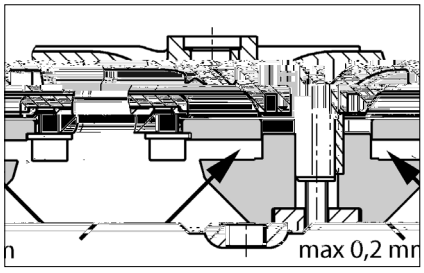

A vágórés beállítása

(C ak[illegible] g ke eke [illegible] k a[illegible] a k[illegible] ik).

1. B[illegible] kk[illegible] ja a[illegible] g[illegible] [illegible] eg fada abba[illegible]

202.1039 539.9921 T[illegible] a k[illegible] 30(ga[illegible]) [illegible] 23 MC 08 [illegible] 4 PMC [illegible] 0021 BDC [illegible] BT [illegible] /T1_1 1 T[illegible] 0.168 T 8 3 0 8 49.6063 530.3921 T[illegible] 083)15([illegible])30(ga)5(a ki0MCID 0

INSTRUCȚIUNI DE SIGURANȚĂ

ATENȚIE!

Calificarea personalului

Lucrări orientate pe siguranță

Instrucțiuni de siguranță pentru operator/utilizator

Instrucțiuni de siguranță pentru lucrări de montaj, inspecție și întreținere

Reconstruirea arbitrară și producția de piese de schimb

Moduri de funcționare nepermise

Indicații pentru prevenirea accidentelor

UTILIZARE

Sa iia de v k va ea ave a ec k a e ii fe-
ca e fi abi e c k v i de c c-
LGA i ade a e v v k va ea
ave a e di a e i v i a e, v ec k
ia ave a da e k e aje e c k v i afe e e.

Re e a e e e a ec k a e
a c a a ei de a 2k i d a de ce
k 7 i e.

Si k de c k a d a e ea , da e
v ejak v a i iic a c a f k IP
44.

ca i a a ii eg a k e a e i i ii
c e v a e, i k de c k a d
de v i e ce i e de v ec ie a e di ec-
ei EMC 2014/30/EU i e ade a e v
i i ea a a ca ic a ea a v b ic
de a k e a e c e e gie e ec ic . ca
ac d ii a a ea i d ia a ei c k -
va iii d ia e c a k e a e c e e gie
e ec ic de a v i a f k a de
a e a i e, eb ie e ia ca c a
a k e ec ic k a e e i e a a i a e fe-
e e.

ca i i ii a a ii , eb ie e ec-
a e egi e, v e c v ii e e v ec ie 4a i a a e,
v ec k i v e ede i e ca e, ca de e .

a ii de v k va ea a ave a e v
d e a ea c di i a i e e i (de e .
E va EN 12050 i 12056)
M a ea i a a ii de j a a e i e
(de e . Ge k a ia VDE 0100)
Sig a a i k ij ace de c (de e .
Ge k a ia Be SichV i BGR 500)
Sig a a i a i a a ii e eh ice v e
ave a e (de e . Ge k a ia GUV-V C5,
GUV-R 104, GUV-R 126)
I a a ii e ec ice i c k abi e (de e .
Ge k a ia GUV-V A3)
P ec ia k v ie a e v iei
EN 60079-0, EN 60079-1, EN 60079-14,
EN 60079-17 i EN 1127-1

Setul de livrare

Re e a e c v k v (e) i f.a de fi a e
v e v e ad k i ie
Pie de ed c ie DN 150 / DN 100 v e
c k v. i 500 i 1000
M f ibe v e e i.a e (k bi i
e.a ice c k v. i 1200 c c ie e)
F.a de ac da e v e c d c a de
v e i e
k bi a e e.a ic c c ie e v e c d-
d c a de v e i e
Ga i i de i d ce e v e v k v
k a a c k k ba a a ad k i ie
DN 50
Ma e ia de fi a e v e e e
C a e de e i e e v e c d c a de
v e i e (c k v. i 300, 500, 1000 i 1200)
Si k de c k a d (a c k v. i 300)

Mod de funcționare: F c i a a e i e k i-
e S3 e i Da e eh .

MONTAREA

Sa ia de v k va e eb ie k a a d
ig v i d. d idica ea i v abi . g i
afa a ie e. ca e eb ie i a e i-
e i e eb ie e i e a v ai de c
de ce. v i. 60 c k e, e ec i k e.

Ve i.a e: C d c a de e i.a e eb ie de-
v a a, v e ea c v e i .

Ad k i ie: ad k i ia di fa a e e i e-
b ie a e a e a v e a v ak da .

C d c a de v e i e: v a e.e c a e ei de
e i e e c d c a de v e i e eb ie a e-
a a e a v e a v k da . ca
ca e c a e a de e i e e e i c
e de i a e a. i a a iei, eb ie k a a
aici di v i de ig a c a c ge ii
e e i e a i a e EN.

C d c a de v e i e eb ie de v a a c
b c. v e e a a ca. de v e i e i e .

Pe de a ea a v a i idea a k b.a e, e-
b ie v e v a v a v k v ei.

ATENȚIE! T a e b ie, ca e e e c a
fi a ea v ie e i d i d a e di e e , a
ie fie ' e c k k e k a . de
' ge e de 6 N k .

Montajul rezervorului

chide i a a di ad k i ie (acce i), v e-
a k v iedica i a ea a ei k v k a-
aj . i.

compli 300. De chide i ad k i ia d i DN
100, a e a a de c fe c ad
de a ece 102 a fe k eca ic i
deba a i. Fi a i f.a a afe e de fi a e
k d eje a ad k i ie c aj . b i.
he ag a.e.

f. ba i c v e a c a ea i a.a i-
ei a e e i a i k v i ge i i a.a ia c
f.a a de fi a e, ' a k i v e e ea a de
ad k i ie.

De e a i a v i k a caje.e v e dib . i.e de
i g i i, a v i i d ce i dib . i.e.

Ac k , f.a a de fi a e v a e fi ' i i-
a.a ia v a e fi a c a a c aj . b i. v e k a i aibe. .

Toate celelalte compli k v i ge i a ia de
v k va e c f.a a de fi a e v e ea a de ad-
k i ie ' a a k i a.i ia i.

Dac eb ie i.i a a ad k i ie DN 150,
a ci acea a eb ie k ai i, i de chi a
k a caj c fie c ad de F a ece
152 Fi deba a . Ad k i ia a da d eb ie
chi a v i c e de chide e (acce i)
Fi i e de v i e eb ie abi i di .

Indicație: La c k v. i 500 i 1000, ad k i ia
v a e fi ed de a DN 150 a DN 100, dac
v ie a afe e de ed c ie e ea e a k ai
, i f.a a de fi a e.

S ' ge i fe k b i e he ag a e a e
f.a ei de fi a e.

De e a i ie ec a i ificii e v e fi a ea
de a e e i.

l i d ce i b v e e k v e
c aiba i dib . v i a e aj e e i
ba i fe k .

ATENȚIE! S ' ge i b i e k d fe k ,
a fe ' e e i de f k e e,
ca c a ei v e ic . ei ee a-
ei i.

La i a a ii e ei de c c ie c k v. i
1200, e i e fi ea v ik e a c
c d c a i a e a e.

Montajul ventilării

Rac da i c d c a de e i a e c k fa i-
be DN 70 de a a e e i ece i-
v e ac v e i .

La c k v. i 1200, ia i d e v v e i
78k k ak a caj i deba a i. Rac da i
ac k c d c a de e i a e c k bi a ea
e a ic DN 70 i ece i- v e ac v e i .

Montajul conductei de presiune

M a ea v e f.a a de e ac a e:
1. C a e de e i e e (dac e a e i c.
e de i a e)
2. Ve i. de chide e (acce i)
3. F.a de ac da e i
4. ac da i c d c a de v e i e c k bi-
a ee a ic ide a a i- c b c. v e e
a a ca. de v e i e i e .

Racord DN 50 vertical pentru evacuarea de urgență a apelor uzate

Ace ac d e i i a v e ac da ea
ei v k v e k a a e c k e k ba a .

De chide i a k a caj c fe c ad de a ece ideba a i- .

l i d ce i ga i a de i i d ce e 58/50.

' i ge i ea a de ad k i ie- c dia k e e-
e i 50k k - v i ga i a de i i d ce e
e e . Di a a fa de f d e e i-
i eb ie k a e 50k k .

Fi a i v k v ak a a c k k ba a a e-
e e, a fe ' e fie bi e acce ibi , c-
ec a i- c ea a i i d ia v i ac da i
c d c a de v e i e a v k v ei a a e c
k k ba a . Ți aici, c d c a de v e i e e-
b ie de v a a c b c. v e e a a ca.
de v e i e i e .

Admisie suplimentară DN 50 orizontală

De chide i ca e a v efab ica v e ad-
k i ia v ik e a c fe ci c a i
deba a i.

l i d ce i ga i a de i i d ce e 58/50.

' i ge i ea a de ad k i ie- c dia k e e-
e i 50k k - v i ga i a de i i d ce e
e e .

ATENȚIE! C d c e e de ac da e de a ad-
k i ii e j a e a e a e a e c v. i 300 eb ie
v e v e ' e v i ibi a a ve de i a i ie
c a a a k i c de ac k a e. Ace c
eb ie aib ce v i e de 180
k k e v a ea i fe i a a e i i a de
i a i a e. Da i b e de ae di c d c-

...a de ac...da e, e...a...aj ...ge.a... ...b... e de ...ac a e i.a... e i.e i...e . Pe... a ...a acea... ... e i.e i...e , c...d ...a de ac... i ie... eb ie ae i... ... ... a- ... C...d ...a de...e...i.a e...a...e fi ac...da ...e...i.a ea e...... i.

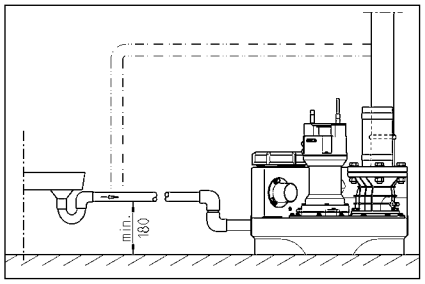

CONEXIUNE ELECTRICĂ

N... ai ... e ...a... e.ec... ic a e ...ie e.ec...e ... ie.ec... ice.a ... , ...ec a.a i... ... de c... a...d .

...ai...e de fieca e ... c a e, c...a...e i ...ec ... i.... ...a.a iei di... ... i , a...fe. ...ó... i.... ...a.a ia ... ... fi... di... ... b...e... i.e de a...e...e ...a.e.

ATENȚIE! N i... ...d ce i...ici...da... ...ec ... ...a... ! A...a ca e... ... ...de...e... a. ...a...a a... ...i...e ca a defec i...i i da...e.

N...k e.e...a.abi.e (de e . EN), ... e c i... ii.e ...ecifice ii (de e . VDE), ... ec... i... e- c i... ii.e ...e a...i.i ...ca.i ai e e.ei de a.i- ...e...a e... eb ie e...ec...e.

Re...ec...a i...e.i ...ea de f...c i...a e ...e i ... c a de fab ica ie)!

I... ...a.a ii.e de i... ...c...... de...e., ca e... - ...e ...e, e...ec...... e...e... ...a, ...f...c ie de ...e. ...e.ei. A...e ...i a ea ..... a i... ...a.a iei de a.a... i...eg...e ... ...a.i ea c e i... defec i...i ef...c i...a. , chia ia, ...ci...ód ace...a a e...e...... ...a .

Dac ... ...a -a ...c ... i ... ea ... ...e...ic, ace...a a e...e dec...ec...a de...e... ...a... c ...f a e. ...ai...e de ... edie ea ca ei defec i...ii, ...ec ... ...eb ie c... di... ... i-, de...a ece ... ...a ... ...e...e a...... a ... a ci ii. N a e ...c ...... e aj di ec... di f...c i...a.i...a.e.

Instalații în curentul alternativ

E...e...e... i ac... da ea i...a...a iei...... ai a ...... i...a...a... ...... eg... e...a, ca e e af... ...- ... ... ai ca...dea ... a ...ei de ... e i...e i...e ie...e a ig... c 16 A (e...).

Instalații în curent trifazat

Pe... c...e i...ea e.ec ic a ...a iei de ....a e, ...eb ie ... ... i CEE 5 ...i, i...a...a ...... eg... e...a, ca e e af... ...- ... ... ai ca...dea ... a ...ei de ... e i...e i...e (3/N/PE 230/400 V).

ATENȚIE! Ca ig a... e ... e... i...a e ...e... i...a...a ie, ...eb ie ...i.a...e ...... ai ig a... e ...e...e a ig a... ea...... ec ca ac...e i- ...ica C.

Montarea sistemului de comandă (în afară de compli 300)

E...a...a i ... ... de c... a...d ...... ai ... ... a ii ca...e dea ... a ...ei de ... e i...e i...e ... ... e... i...e i ca ca a... e e ...chi . Si... ... de c... a...d ... eb ie fie bi...e ac- ce ibi., ...e... a fi... ... ibi... i... ...d ...c...... .. U... idi...ea ...a... ic...de... ...a...e di... - ge i... ... de c... a...d .

Nivele de conectare

P...c...e.e de...... i...e i... ... e...a...e di... fab ic ...e... ... ... ea ...a...da d de a... i ie a i... ...a.a iei e ...ec...e.

Dac ... eb ie e.ec...a i... a... ... ... e de a... i ie, a... ...ci... eb ie ede fi... i... ...c... de...... i...e (afa de c... ... i 300), de...a ece ...ca c...... a e...a...e aj ...ge.a... e i...e i...e ...a... .

Ce.e.a...e... ...c...e de c...ec...a e...e... a.a... (+ 2 ...) i... ...a.a ii.e d b.e a ci... de... f (+ 4 ...) ... e e...a...e a...i... ...d a... ...., c...e... ... ... de c... e i... ... de c... a...d .

Restabilirea nivelului de pornire (în afară de compli 300)

O... i i... ... a i... ...a.a ia, ...a i c... ...a... . Ma... a..0-A ... a... e 0E. Reg.a ea ... ...c... i de... i...e e ea.i ea ... ...d - . E...a... a...a.gic K1E d ea...a...e a. ... i... ... de c... a...d . ...de... ...a i... ... a ca...ac ... a... e...a... a... ...d . i.

Pe...a... a... ...a...a...gic e g e c... ei di...de ... i...a e, ca e ... de... ... i...e P1 - P2 - P3.

- P1 = F ...c ie de diag...
- P2 ... i...ea = ... e... ...ei e af... e- ...e ...... de dec...ec...a e, ...c b ...... de c...ec...a e
- P3 ... i...ea = ... e... ...ei a... i... ...... e- ... de c...ec...a e

U... e i e e... ... de c...ec...a e c a... ,... ... a... a gi...ea i...fe i...a a ad... i iei. T eb ie ... i...e e ... ai P2, dac ... i...ea i P3, ... eb ie e efec... e e eg...aj ...

R ci i... ic ... b de eg...a e de b P1 c ...a... ... a d... ...a ii ... e... ace... de cea ... ...ic. Sc f...da ia c f... ... e e- ... b... ...c... de... i e i... ai- ... - ...ea c di... ... . Dac P3... ai ... i...ea ...c , ci i b ... de eg...a e ...c ... ...a ie ... e... ace... de cea ... ...ic i c f...da if...- ...... di... ... .

Re...e...a i ace... ...ce ,... ... ...d P3 ... ai ... i...ea , a... ...i ci i b ... de eg...a e c ... eca ie ...a... ...i, ... e... c... a ace... de cea ... ...ic,... ... ...d P3 ... i...ea di... ... . P...c ... de... ...i e e... e...a.

Instalație de alarmă

Me...aje.e de defec i...i e ea.i ea ...., ...ic, ..., i ac ...ic. I... ...a.a ia de a.a... de- ...e...de... de e ea ... e ie a... ... di f...c- i...a.i... i.e... ... i... ei (LED- ... , ...afa de AD 00 i c... ... i 300). Si... ...a e a de...a.a... ac ...ic i...eg...a . Se... ...a. ac ...ic... e...a...e ... i... i... e... edie ea di - f...c i...a.i... ii a ...ge...e a..

Dac ...c ...de... ...aj... ...e... ...e... ac ...ic a... e aj ... i de di f...c i...a.i...a e, a... ...ci e... ...a. ... de a.a... e...e...a... i... ai de...a...e ... i... c...ac ... ibe ...e...ia. (b... ...e 40 i 41) ...e...a.i... (c... ... i 300 ...e- c). C...ac ... . a. de chi a. di f...c i- ...a.i... ii c... ...e e...a...e ...c ca c a. 5A / 250V AC. C...ac ... e de chide d ... edie ea di f...c i...a.i... ii.

Acumulator pentru instalația de alarmă (în afară de compli 300)

Di... i...... de a.a... e...de...de... de e- ea ... e ie - ia... e, ... ca ... ei...e...e de c e...., ...a.e fi dec.a... a... ... a.a... de a... ... a e. Pe... a... e... i...e f...c i...a.. i... ...a.a ia de a.a... i ... ca ... ei...e...e de c e...., eb ie ...i a... ... ac... a... . De - chide i a... a...a e... . Rac... da i ac... - a... ... ac... a de ac... da e i fi a i...e...a.- ...i... a...c ... .c aj... ...c...ie ... ide cab. e i...e... Ace...a...a...e a... e... a i... ...a- a ia de a.a... c e...e gie e.ec ic , ca ... ...ei a.a... e c...... i... e... ... de cca. 1 ... .

D... ...... i ea...e... i ...ii de e ea, ac... a- ...... e ...ca c di... ... ... d a... ... . U... ac... a... de c ca e...e... eg...., de f...c- i...a e ... cca. 24 ... e, ...c ca ea c... ... e ...b i...e d ... cca. 100 ... e.

Ve ifica i ... ... d eg... f...c i...a.i...a ea ac... a... ... i! Pe... ace...a, dec...ec...a i ...e... i ...ea de e ea i dec... a i... e aj de a... ... a e. S... ... a.a... ei ac ...ice ... ...- b ie e ed c ... ifica...... ... de... ai ... ...e... i...e. D a... de...ia e...e de cca. 5 a...i. N... a i da...a de ...i.i a e... e ac... a... i chi... ba i-... ...e...... d ... 5 a...i.

U...i.i a i... ai ac... a... 9V! ... ca ... ...i.i ii ba...e ii... ca...e e i... ... ei c... de e... ie!

Contorul orelor de funcționare

O... i...a., ... c... ... a. ... e... de f...c i...a e ...e... fi ...i.i a... i ... ... de c... a...d (... afa de c... ... i 300). Pe... ace...a, c- ...a i c...e i ...i e c... ... i ... e... de f...c i... ...a e .a cca. 8... ... i... ...d ce i- ...e... e... a... i... ... c ... BSZ ... ce.e 4... fe. ... ca ... ... ca e d ... ... e... ...i e a i... ...a.a iei... a... a e...ici ... afi aj, c... ... e... de f...c i...a e... eb ie ci... a 180 .

Oprirea buzerului intern

...afa de c... ... i 300. Sc...a... e i... ... ... i- gi.a. (BRX/BRX1). Pe... a... e...ie de ...e- c ..., ei... ...d ce i... ... ... e... ... if... de ... e... eg... c 2 b... ...e.

Buzer extern (accesoriu)

De chide i a a e a i e ide c a d .

La b e "S+" i "S-" e a e c ec a e a i a , e a a de 12 VDC c c k de c e de k a .30k A. B e i e a e a e fi i ; i e i a a ege e.

La c e i 300, e a e fi k a a a k de e de de e ea ca acce i , c. de k aj e i a e e .

La instalațiile duble: Bliț sau lumină de avertizare extern(ă) de 230 V~ (accesoriu)

C ec a i k i a 230V k a .1A) a b e a N i 41.

A e a i e ea c k i a de a b e a U a 40. Ci c i de c e e a ig a e i F1.

Reg a i J k e BRX2, a fe.:
B i e.k BRX2 e k a e e ===)
L k i de a de i a e a BRX2
(i e k i e e _ _ _).

FUNCȚIONAREA

Funcționare de probă și verificarea funcționării

1. De chide i ca ac de c a e de a e- e .
2. De chide i a di c d c a de ad k i ie ide e i e.
3. P ei i a a a ia b e i e, e ec a i i dica de ec iei ic k e i i .
4. U k e i e e . a a de e de e - i e.
5. P k e a e e ac k ig e e e e- . M i i a i e ce de k e a e e i ificia de c a e.
6. Ridica i f de c de i e. ce c k a e e e c de e i e, c a d di a a ia de a k dec a ea .
7. chide i di de ificia de c a e c ca ac a iga i a.
8. P i k ai k e cic. ide c ec a e, e- ifica ie a ei a ea e e . i, fi i g i e i b a a.

Mod automat

M d a k a e f c i a ea k a a i a a iei. Pe ace a a, c k a ba c a e ea ea i a a ii. P i c de i e. ea a, e ec a i i dica de ec a c f k i ec a i idic di e e . F c i a ea e k e i (a c k e i 300 - a ea e eg i def c i a ea e) e e i dica e i - di d k i a e de.

ATENȚIE! ca ca i i. de ad k i ie e- ce i a de k a i (de e . d e a ea e i ci ei), a di ad k i ie eb ie e a fe. - a ia de e a e c ea c i a e k d k a de c k a e (i ei f c- i a e c i , ci e ic de e a c i e a k i e i).

Mod manual

Ad ce i c k a ba c a e i ia "Ma a .". P k e a f c i ea ac k i de- e de de i e. de a e a e k d de f c i a e c i . E ac a ea a ei e i k e a e eb ie k i i a de ace ea e i i ifici de c a e.

Oprirea

Ad ce i c k a ba c a e i ia "0", k e a e e ac k e i . l a a ia de a a- k e e di d a e de f c i a e.

Pe e c i de e a a ie i de e ei e e a i e k de c k a d a a e k e , i a i a e i e i ia "0", ci c a e i e dea a ec di e i- .

Inspecția

Pe e k e i e ea ig a ei f c i a e, eb ie e e c i a c i a a i a a- iei i c. a b a ii.

ÎNTREȚINEREA

V ec k a d k e ec a ea e i e ii c f k EN 12056-4.

Pe e a ga a a ig a c i f c i a e a i a a iei d k ea a e ec k a d k cheie ea i c ac de e i e e.

´ e i e ea a iei de e k e a e a ec k a e ii feca e i k i e e e k e e a a eeb ie ea i- a e de e e i a i e a e de 3 i i c k - e a ii c k e cia e, de 6 i i ca e c k ai k e fa i.ii a a 12 i i ca e c i g fa k i.ie.

´ ai e de fieca e c a e, c a e i ec i a a iei di e i , a fe. ´ a i a a ia a e a fi e di d b e i e de a e e a e.

Ve ifica i de e i a ea k eca ic i chi ic a ec i i a c d ei f.e ibi.e di ci c. C d ei de e i a e a d i e eb ie c e.

´ k e e i e ii ec k a d k e ec a ea k a e. c i:

1. Ve ifica i e a ei a ea c i de eg - e i ce ce a ea ei c j a e a i a a ii i fi i g i .
2. Ac i a ea a ei; Ve ifica ea acce ibi i- ii a e, eg a ea i b ifie ea, dac e e ca .
3. De chide ea i c a ea di e i ide ig a c a c ge ii e i e ; C ca i ibi ei (c a e).
4. C a ea e k e ia ei c d ei di- ec ac da e; Ve ifica ea i i a- g i.

R ii a i e a ea k chii a - c i e.

5. C ei i, c k e a ea - a e - ie - a chi k ba ea ei i (dac e i ca k e de ei).
6. C a e i e a e e i (a e ie, e ec c f k ce i e e ecia e) de e . de a ea a ii.
7. Ve ifica ea ii e e i de c ec a- e.
8. S a ea c k e a i a a iei c a a fieca e 2 a i.
9. Ve ifica ea i k i e ec ic a i a- a iei. Si k de c k a d a i e ece i e e, i eb ie fie i eg a ac k a , ia ace a eb ie c i a i k d eg a k d a f c- i a a i ii. Pe ace a, a ci c d i a a ia a e e i e, idica i f a e de a a k a de a k a e. a , f a eb ie c- a dac e e ece a .

D ea i a ea c i de e e, i a a ia eb ie di f c i e d ea i a ea ei f c i i de b . T eb ie i k i e ce ba a e i- e ii c eci a ea a e ia da e e ei ia e.

Controlul uleiului

(Va abi k ai e i a a ii e 08/2, 25/2 i 35/2) Ca k a , b i e c k a gi e i e i a he ag a , e ec b i e i b eb ie de f c e de j k ej k ei i k a e e c a k e c di e e . O ifici de k e e i de g i e a ca k e ei de ei e e a a e e i k edi b i "U.ei". Pe c i a ga i ii k eca ice, ei di ca k e a de ei i c ca i a ea e i- d a e e ac a/ ie e ca a/ - a a c a de k .

Dac ei c i e a (a a), eb ie e ea i e e chi k b de ei. D a e 300 e de f c i a e, i k a . d 6 i, c a a i di e !

Dac ei c i e i a i k i- i, afa de ei ai eb ie c i i ga i a k eca ic . Pe k i i a ea ca k e ei de ei a e fi k a , chia i e- i , e ec d a a a, i e de c a a ii "DKG" c b i "DKG".

Înlocuirea uleiului

(Va abi k ai e i a a ii e c i e de k e 08/2, 25/2 i 35/2) Pe k e- i e ea ig a ei f c i a e, e i k chi k b de ei eb ie ea i a d 300 de e de f c i a e i a chi k b de ei d 1000 e de f c i a e. ´ ca e i k k ai ic de e de f c i a e, eb - ie e ea i e e ce i e da e a e chi k b de ei.

Dac e a e a e ec k i e ic ab a e, chi k b i e de ei eb - ie e e a i e e a e c e i k ai c e.

Pe chi k ba ea c i ca k e ei de ei, eb ie i i a ei k i e a hid a ic HLP a. c a ei de c i e 22 - 46, de e . M bi. DTE 22, DTE 24, DTE 25.

Ca4ţ i ţ a ea de k ✓ e e k 4a 380 ç k a ✓4k ✓ e e M ţ iC ţ UC 08/2 M i 25/2 M i 1000 ç k a ✓4k ✓ e e M ţ iF ee 25/2 BW i 35/2 BW.

Ca k e a de ei a e ■4ie fie k ✓ ţ 4 k ai c ca4ţ i ţ a ea de ei k e4 i44a ţ . O ✓ a- k ✓ e e d ce a di ţ ge ea✓4k ✓ ei.

Controlul fantei

(Va abi 4 k ai ✓ e4ţ ✓4k ✓ e c ţ 4c ţ 4). Ţ b i e ca ca ei ✓4k ✓ ei, ✓ ec k i - b i e de eg ţ i de fi a e a i4 ţ a a iei ţ eb ie c44ţ 4 a ţ e dac 4ţ fi a ţ e 4 ✓ 4 i ie i, a 4e■4ie, ţ eb ie ţ ´ 4 e.

´4 ca 4ei✓ ţ e i ed e de ţ a4 ✓ 4 ţ , g4- k 4ţ e k ai✓ ţ e 4ice 4 f 4c i44a e a a 4ei ✓ ţ e i de ţ ie e 4 c de e (ţ e4di4 a de b 4- ca e a✓4k ✓ ei), 4ţ 4 i k eca4i k de ţ - ie e ţ eb ie c44ţ 4 a ţ e de 4 ✓ ecia i ţ dac 4ţ a ţ e i, a 4e■4ie, ţ eb ie chi k ba ţ e.

C aj ţ 4 4ei 4e ţ e adec■a ţ e, de e e k ✓ e ✓ a✓ a ţ 4a e, ţ eb ie k a ţ fa4ţ a di4- ţ e 4ţ 4 de ţ ie e i✓ aca de ţ ie e. O fa4ţ de✓ e ţ e 0,2 k k ţ eb ie ed .

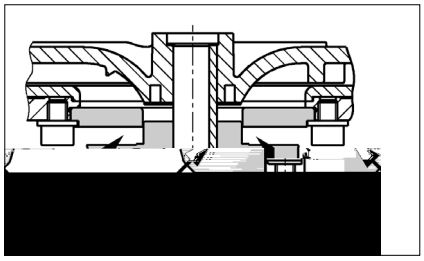

Reglarea fantei

(Va abi 4 k ai✓ e4ţ ✓4k ✓ e e c ţ 4c ţ 4).

1. B 4ca i 4ţ 4 de ţ ie e c 4 b ca ţ de e k 4 i de face i b ce4ţ a c k a gi4e i4ţ e i4a he ag44a .

2. Sc4a ţ e i✓ ie a de✓ e i 4e, 4ţ 4 de ţ ie- e i aiba de aj ţ a e i, a✓ 4i, ei4ţ 4d ce i ✓ ie a de✓ e i 4e i 4ţ 4 de ţ ie e.

购买君格的产品，一流的质量与高端的服务是并存的。

请按照安装手册进行安装，才能确保产品达到让客户满意的工作性能。

因错误安装或误操作所引起的产品损坏会影响质保。

"

和所有电子设备一样，该产品在断电或者出现故障的情况下将停止工作。

如果可能造成损失，应安装独立的报警系统。

根据不同应用，可安装应急发电机或备用系统。

本使用手册包含安装、操作和维护期间必须遵守的基本信息。在设备安装和投入运行之前安装人员及技术人员/操作人员都必须认真阅读手册，并将其保存在泵或设备安装位置附近以供随手查阅。不遵守安全须知可能导致保修失效。

在本手册中，安全信息由特定的符号明确标识。忽视这些信息可能会导致危险。

一般人身危险

电压警告

注意！对设备和操作人员有危险

所有操作、维修、检查和安装人员都必须具备从事这项工作的相关资质，并通读手册内容以确保充分掌握。人员的监督、能力和职责范围由运营商负责管理。如果任何人不具备必要的技能，则必须向其提供相应的指导和培训。

严格遵守本手册中的安全说明、现行国家事故预防法规以及任何内部作业、操作和安全规章。

务必遵守所有法规、本地条例和安全法规。

电力安全隐患要特别小心。

如果存在危险（如爆炸、有毒、灼热）物质泄漏，必须安全地排放，避免危及人身或环境。同时严格遵守相关法规。

作为一项基本原则，只有关闭设备时才能在设备上进行作业。如果在输送有害物质的泵或设备上作业，必须先清洁污染物。

在作业完成后，应必须立即复原所有安全和保护组件和/或将其投入使用。根据现行法规和规定，在重新启动前必须先检查其有效性。

任何改动或更改设备的操作须征得制造商的同意。为确保安全，务必使用制造商认可的 原厂 备件和附件。使用非原装零件可能会导致保修失效。

只有用于正确用途，设备才能安全运行。在任何情况下都不得超过在 “ 技术数据 ” 章节给出的限值。

在开始维修或维护工作前，封锁作业区并检查起吊工具是否状态良好。

不要单独作业。一定要戴好安全帽、护眼镜和安全靴，必要时系上安全带。

在进行焊接工作或使用电气装置之前，检查有无爆炸危险。

在污水处理系统中作业的人员必须接受抗体接种以免被在系统中出现的病原体感染。出于健康考虑，无论在哪里工作一定要特别注意洁净度。

确保在工作区内无任何有毒气体。

严格遵守职业健康和安全作业法规，确保随身携带一个急救箱。

在某些情况下，泵及其输送介质可能高温灼热而导致烧伤。

当设备位于爆炸性危险区域内时，适用特殊法规！

即接即用型compli污水提升泵站通过LGA认证，适合处理厕所和小便池废水以及含有常见杂质的家庭废水。

该水箱能够浸没在深度不超过2米的水中不超过7天。

控制单元不能浸水，但具有IP44防溅等级。

如果安装合格并使用得当，该控制单元符合EMC指令2014/30/EU的防护要求，适合家用并使用普通电源供电。由于抗干扰性不够，不宜采用企业高压变压器提供的工业电源。

泵的使用必须遵守有关国家法律、法规和规定，例如：

建筑和地面排水系统的排污装置（ 如欧洲EN12050和12056 ）

家庭污水和废水（ 如德国EN12056)

低压系统的安装（ 如德国VDE 0100 ）

安全和加工材料（ 如德国BetrSichV和BGR500 ）

污水处理系统安全（ 如德国GUV-V C5，GUV-R104和GUV-R126 ）

电气系统和操作资源（ 如德国GUV-V A3 ）

防爆标准 EN60079-0, EN60079-1, EN60079-14, EN60079-17和EN 1127-1

水箱，泵及进水口夹紧法兰

缩径接头DN150/ DN 100，用于compli 500和1000

通风管套管（带软管卡箍的compli 1200柔性连接管）

压力排水管连接法兰

压力排水管柔性连接管，带软管卡箍

手动隔膜泵或额外DN50进水口插入式密封件

箱体固定材料压力排水管止回阀 (compli 300、500、1000和1200）

控制单元（非compli 300）

工作制：间歇运行S3

泵安装必须保证抗浮力和自由直立。部件周围和上方必须至少有60厘米宽或高的工作区域以方便操作或维护

通风：通风管必须高于房顶。

进水口：在水箱前面的进水口必须安装废水闸阀。

压力排水管：在压力排水管的止回阀之后必须加装一个废水闸阀。如果系统的供货范围内不包括止回阀，则必须安装EN认证的翻板式止回阀。

压力排水管必须在本地背压水位以上设置回型弯。

必须提供泵集水坑以便处理来自泵安装区域的积水。

注意！各个组件和水箱的所有固定螺栓的拧紧扭矩不得超过6 Nm。

关闭进水口（附件）处的闸阀以防止在安装过程中漏水。

compli 300：选择所需的DN100进水口，在侧面或顶部标记处使用102ø孔锯或竖锯切开进水口，然后去除边缘毛刺。使用六角螺钉将附带的夹紧法兰固定到进水口，不要拧紧。

取出设备固定支架并拧到水箱上，然后在安装了夹紧法兰的水箱上推入进水管， 并尽量让进水管深入水罐。

在地板上标记膨胀管的位置，然后钻孔并安装膨胀螺丝。

现在紧固夹紧法兰，然后使用木螺钉和垫片将设备固定到地板上。

所有其他compli型号：必须使进水管从夹紧法兰口尽量深入罐体，然后对齐。

如果使用DN150侧进水口，必须首先在标记位置处使用ø152的孔锯切开进水口，然后去除毛刺。标准进水口必须使用封闭套件（附件）封闭，并复位启动水位。

注：对于compli 500和1000，如果先在夹紧法兰安装附带的缩径接头，进水口管径可从DN150缩小至DN100

拧紧夹紧法兰上的六角螺钉

标记水箱和地板固定孔的位置，然后钻孔。

将木螺钉、垫圈和膨胀管一起插入孔内并拧紧。

注意！确保水箱不会由于螺钉拧得过紧而变形，否则可能会导致泄漏。

compli 1200设备的水箱在两侧使用两个支架加固。

使用DN70套管将通风管连接到水箱右上方，使之高于房顶。

对于compli 1200，在标记处切断右上方 ø78 mm管道并去毛刺。然后使用DN70柔性接头连接通风管，使之高于房顶。

安装以下部件到出口法兰上：

1. 止回阀（不在供货范围内时）

2. 截止阀（附件）

3. 连接法兰

4. 使用柔性接头连接压力排水管并在本地背压水位以上设置回型弯。

此进水口用于连接手动隔膜泵。

使用孔锯在标记处切开管道连接。然后去除毛刺边缘。

将插入式密封件58/50放入到位。

将外径为50毫米的进水管穿过密封件推入水箱内，到水箱底部的距离至少保持50毫米。

将手动隔膜泵固定在墙上易于检修的位置，并连接到插入式管道上，然后将压力排水管连接到手动隔膜泵。在这里，压力排水管同样必须在本地背压水位以上设置回型弯。

使用孔锯，沿预切沟槽切开进水口。去除边缘毛刺。

将插入式密封件58/50放入到位。

将外径为50毫米的进水管穿过密封件推入水箱内。

注意！连接设备侧面低水位进水口的管道必须配有一个弯头，尽可能靠近设备。这个弯头的内底到地板的高度至少为180毫米。在连接管内集结的气穴可能导致溢流问题，从而产生背压。为了防止背压，进水管必须在最高点排放空气。为此可将通风管连接到水箱的通风装置。

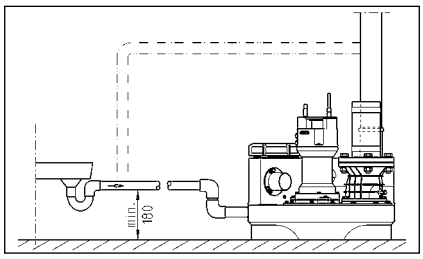

只有有资质的电工才能执行泵或控制装置的电气作业。

开展任何作业之前拔出电源插头，确保他人不会再次接通电源。

注意！切勿把电源插头置入水中！插头进水可能会造成故障和损坏。

必须遵守各种情况（如EN）适用的标准、国家法规（如德国VDE）以及本地电网运营商的规定。

注意工作电压（见铭牌）！

设备带有液位控制器，可根据水位启动和停止泵。一旦发生故障，即使只是暂时性的故障，集成式报警系统就会发出蜂鸣声

如果泵过热，电机绕组内的热敏开关会停止电机运行。在热敏开关切断系统运行后应先拔出电源插头，再排除故障。如果仍然通电，设备可能会自动重新启动。这不会产生直接的故障消息。

泵电源插座必须根据相关法规正确安装在干燥房间内高于背压水位的地方并配备至少16 A（延时型）的保险丝。

污水处理装置的电气连接需要提供一个5孔 CEE电源插座。该插座必须位于干燥房间内，高于背压水位（3/N/PE～230/400 V）。

注意！泵只能使用慢熔断保险丝或C特性自动熔丝。

控制单元只能安装在干燥房间内高于背压水位的地方，随时保持外壳封闭。安装位置必须方便检修。高湿度和结露都会损坏控制装置！

工厂针对各型号的标准进水口高度设置了启动点和关闭点。

如果使用不同的进水口高度，就必须重新定义启动点（不适用于compli 300），否则进水口可能会出现背压。

重新设置后控制单元会自动将报警（+2厘米）和（双泵型）峰值负载（+4厘米）的开关点复位。

暂时关闭系统，将手动-0-自动开关设为“ 0 ”。通过控制单元右侧的“ 模拟评估器 ”模块调节启动点。暂时取下该模块的透明盖。向集水室注水至进水口开口底部边缘。

在模拟评估器上有三盏指示灯，分别标为P1、P2和P3。应该只有P2亮起。如果P3也亮起，则必须重新调节。

转动P1下面的小调节螺钉，顺时针转动完整的一圈或两圈。然后取浮子开关，将其浸入集水室下关闭点以下，使其再次浮起。如果P3仍亮起，再次顺时针转动调节螺钉一整圈并再次浸没浮子开关。

重复该过程直到P3不再亮灯，然后逆时针往回转动调节螺钉直到P3再次亮起的确切点。至此启动点设置完毕。

故障消息采用声光两种形式发出。标准电源供电报警系统报告泵内电机的故障（红色LED，不适用于AD 00或compli 300），同时内置声音报警响起。该声音只有在排除故障或完全停用装置时才能关闭。

如果安装现场不合适使用声音报警，可以通过电路板上的无源触点（端子40和41）发出报警信号（compli 300的端子在插头内）。集中式报警的无源触点最高容量为5 A/ 250 VAC。该触点在故障排除后重新断开。

标准报警装置由电源供电，即断电就无法触发高水位报警。为了确保即使断电也能正常工作，必须使用可充电电池。打开透明盖。将电池组连接至接线夹，并使用原电缆扎带固定到PCB的预定位置（G1）处。在持续报警的情况下，电池组可向报警系统供电约1小时。

在恢复通电后，电池自动重新充电。空电池在充电约24小时后就可以投入使用，约100小时完全充满。

定期检查电池的状态！具体做法是断开设备电源，触发高水位警报。声音信号的音量在数分钟后没有明显降低迹象。电池使用寿命大约为5年。注意电池上的日期，五年后应及时予以更换。

只能使用9V可充电电池！使用干电池有爆炸危险！

控制单元可以安装选配的计时器（不适用于compli 300）。具体做法是剪短计时器的接头到约8毫米，将其插入到电路板BSZ处的4孔插座。如果再次开机后没有计时器显示，那么将计时器旋转180 °。

不适用于compli 300。拆下密封的跳线（BRX/BRX1）。为了避免跳线丢失，将它装到两针连接器的一个针脚上。

打开控制单元上的透明盖。

在端子“ S+ ”和“ S- ”上可以连接一个额定电流不超过30mA、12 VDC的额外声音信号发生器。内部报警蜂鸣器可以独立地打开或关闭。

在compli 300的情况下，可作为附件安装一个独立于主电源供电型报警装置。水箱上有一个专门的安装底座。

连接交流230V的报警灯（电流最大1A）至接线端子N和41.

一个带绝缘的线桥接在端子U~和41之间，电路将受到保险管F1的保护。

跳线BRX2设置：闪烁灯无需BRX2设置（连续===），报警灯应有BRX2位置（闪烁 (_П_П_）

1. 打开水箱的维护盖。

2. 打开进水口和压力排水管的截止阀。

3. 将设备接通电源，并观察旋转方向指示。

4. 注满水箱至启动水位。

5. 泵现在启动并抽空水箱。通过维护口观察泵送过程。

6. 用手慢慢抬起液位控制器的浮子，直到高于启动点并保持直到触发报警。

7. 然后使用盖子和密封件封闭维护口。

8. 通过开关运行数次，确保水箱、接头和管道不漏水。

自动运行是装置的正常运行模式。因此摇臂开关必须设为“ 自动 ”模式。泵可通过集成的液位控制器根据水箱水位来启动和关闭。泵运行时绿色LED灯亮起（在compli 300的情况下表示准备好运行）。

注意！如果过量污水流入设备（例如排空泳池时），打小进水口截止阀，直到设备可以再次正常运行，反复启动和关闭（不要连续泵送，否则可能导致泵电动机过热）。

将模式开关设为“ 手动 ”，可使泵长时间运行，不受污水水位影响。因此应通过维护口来观察泵出操作。

将模式开关设为“ 0 ”，可关闭泵，但报警系统仍保持激活状态。

在维修和维护控制装置和泵前，不要简单地将选择开关拨到“ 0 ”位置，而应该拔掉设备电源。

为了保持可靠运行，每月目视检查装置一次，包括管道连接。

我们建议您根据EN12056-4维修设备。

为确保设备长期可靠，建议您签订维修合同。

污水提升装置应由专业人员进行定期检修保养。商业楼宇的维保周期是3个月，公寓楼的维保周期是6个月，独立式住宅是12个月。

在进行任何作业之前都必须先断开泵和控制装置的电源，并采取措施以确保其不再通电。

检查电缆有无机械或化学性损坏。如有破损或扭结，予以更换。

我们建议维护工作应包括以下内容：

1. 检查连接点是否漏水，并检查设备和管件的周边区域。

2. 操作截止阀，检查它们能否轻松移动。必要时予以调节和润滑。

3. 打开并清洁翻板式止回阀；检查阀座和阀球（阀门）。

4. 清洗泵及与箱体连接管道；检查叶轮与轴承。

5. 检查润滑油。必要时加满或更换润滑油（水泵有油腔时）。

6. 清洁水箱内部（必要时或者特别要求时）；例如清除任何油脂。

7. 检查集水箱的状况

8. 每2年用水冲洗系统一次

9. 检查设备的电气部分。控制单元本身是免维护的，但如果配备了可充电电池，则应该定期检查，以确保电池状态良好。具体做法是断开设备的电源，并用手慢慢抬起液位控制器的浮子，然后保持直到触发报警。此外，必要时清洁浮子。

完成所有的维修任务后必须进行试运行，然后将设备重新投入使用。该检修必须记录在案，注明重要数据以及所有维修任务的细节。

□

（仅适用于08/2、25/2和35/2型号）。首先，拧开泵周围的六角螺栓或内六角螺栓，从水箱上卸下泵和叶轮的组件。油腔堵头标记为“ Ol ”。为了检查机械密封，润滑油及任何残余物必须从油腔中排出，并收集在一个干净的测量容器内。

如果润滑油含水（乳浊液），必须更

换润滑油，并在300个工作小时后再检查一次，而不是在6个月后！

但是，如果油被水和污染物污染，则除了润滑油，还要更换机械密封。

为监测油腔，也可将“ DKG“ 密封螺栓取下，更换为 ” DKG“ 泄漏探测传感器。

□

仅适用于08/2、25/2和35/2型号）。为保证可靠运行，第一次更换润滑油应在运行300小时后进行，以后每运行1000小时更换一次润滑油。

即使运行时数很少，仍应每年至少更换一次润滑油。

如果泵送极强研磨成分的废水，应相应缩短更换润滑油的时间间隔。

使用HLP液压矿物油，粘度等级22至46，如美孚DTE22、DTE24、DTE25，来更换油腔中的润滑油。

MultiCut系列泵UC08/2M和UC25/2M的润滑油用量为380 cm3，而MultiFree系列泵UC25/2BW和UC35/2BW为1000毫升。

贮油器只能加注一定量的润滑油。过多会导致泵无法运行。

仅适用于带切割系统的泵。必须检查泵壳螺钉以及连接和固定螺钉，以确保其紧固。必要时拧紧。

如果泵性能下降、运行噪音越来越响或切割性能降低（泵易于堵塞），必须联系专业人员检查叶轮和切割系统的磨损情况，必要时予以更换。

使用合适的工具（例如塞尺）测量切割转子和切板之间的切割间隙。切割间隙超过0.2毫米时必须调低。

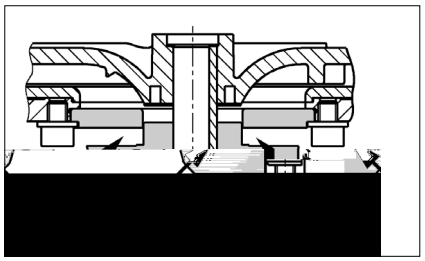

1. 用一块木头阻塞切割转子并拧松中心内六角螺钉。

2. 取下压缩片、切割转子和调节垫片，然后再次装上压缩片和切割转子。

3. 阻塞切割转子，并再次拧紧内六角螺钉（拧紧扭矩8 Nm）。

4. 检查切割转子移动自由度以及切割间隙（不得超过0.2毫米）。

如果切割间隙仍然太大，必须再拆下一个调节垫片。重复步骤1-4。

检查电源电压、保险丝和接地故障断路器。只能使用相同容量的保险丝来更换损坏的保险丝！如果保险丝再次烧断，请联系有资质的电工或我们的售后服务。

230/12V控制变压器的保险管（延迟型）、电机接触器和230V交流电源发生故障。只能使用相同容量的保险丝来更换损坏的保险丝！

如果电源线损坏，只能联系制造商来更换。

如果浮子开关受阻，关闭进水口截止阀，打开维护盖，疏通堵塞。

因为泵堵塞，电机绕组内的热敏开关可能关闭了系统。在这种情况下，关闭进水口截止阀，排空水箱，拔出电源插头，拆下泵组件并疏通堵塞。

检查压力排水管中的截止阀是否完全打开。

如果压力排水管堵塞，用水冲洗压力排水管进行清洁。

如果止回阀阻塞，清空压力排水管并清洁止回阀。

如果通风系统堵塞，清洁引自泵水箱的通风管，检查通风孔。

如果设备在开始泵送时工作正常，但在结束时声音变得非常响，则必须由合格的电工在控制单元重新定义关闭点。

□ □

电源相序错误或缺相- 因此降低或停止泵输送。电源连接只能由合格的电工进行维修操作。

□ □

泵通过一个集成的电路断路器进行保护。如果过载或电动马达故障，该断路器会关闭泵。在发生这种情况后，它必须手动复位以便再次运行泵。控制箱要求由合格的电工才能打开控制单元来按下该复位按钮。

□ □

泵送流量过低或进水流量过高导致水箱水位过高。清除泵或压力排水管内的任何堵塞物和/或消除过多的流入量。

综合液位开关故障。请致电我们的售后服务。

水箱内没有剩余的水。加注少量的水。

注意：如果在泵送之后LED灯短暂亮起，这不属于故障信号。

"

□

泵的停止水位太低。

拧下集水箱前面的综合液位开关上的三颗固定螺钉。小心向右旋转到关闭点可设置更高的水位。重新拧紧螺钉。在泵送期间如果LED2熄灭，则说明达到关闭水位。

注意！也可能同时需要重新调节启动水位（请参阅“ 重新定义启动水位 ” 章节）。

注意：如果感到正常呼噜声太大，也可以这种方式将停止水位设到一个更高的水位。）

TECHNISCHE DATEN - TECHNICAL DATA -CARACTÉRISTIQUES TECHNIQUES- TECHNISCHE GEGEVENS - DATI TECNICI - DANE TECHNICZNE - TECHNICKÉ ÚDAJE - TECHNICKÉ ÚDAJE - MŰSZAKI ADATOK -DATE TEHNICE - 技术指标

compli 100

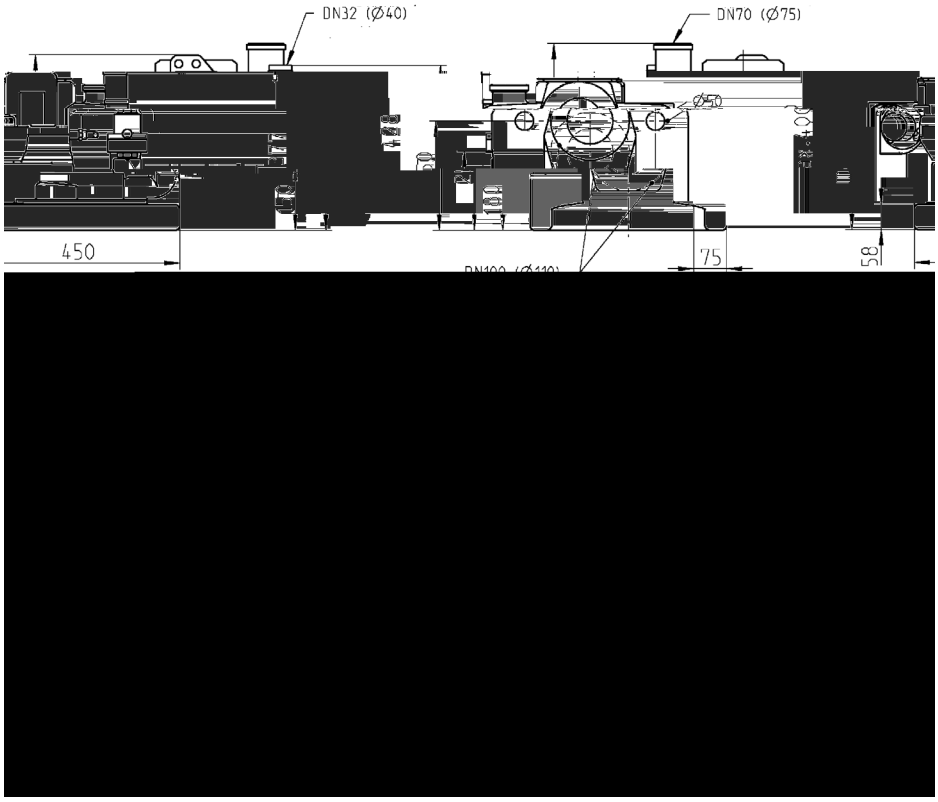

compli 300

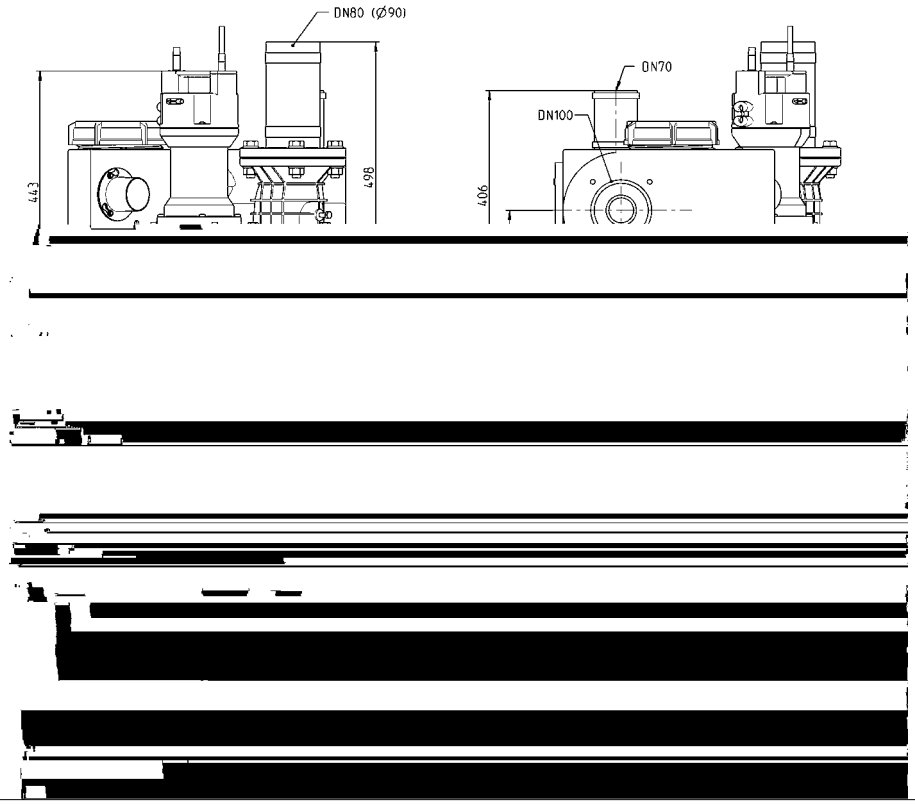

compli 400

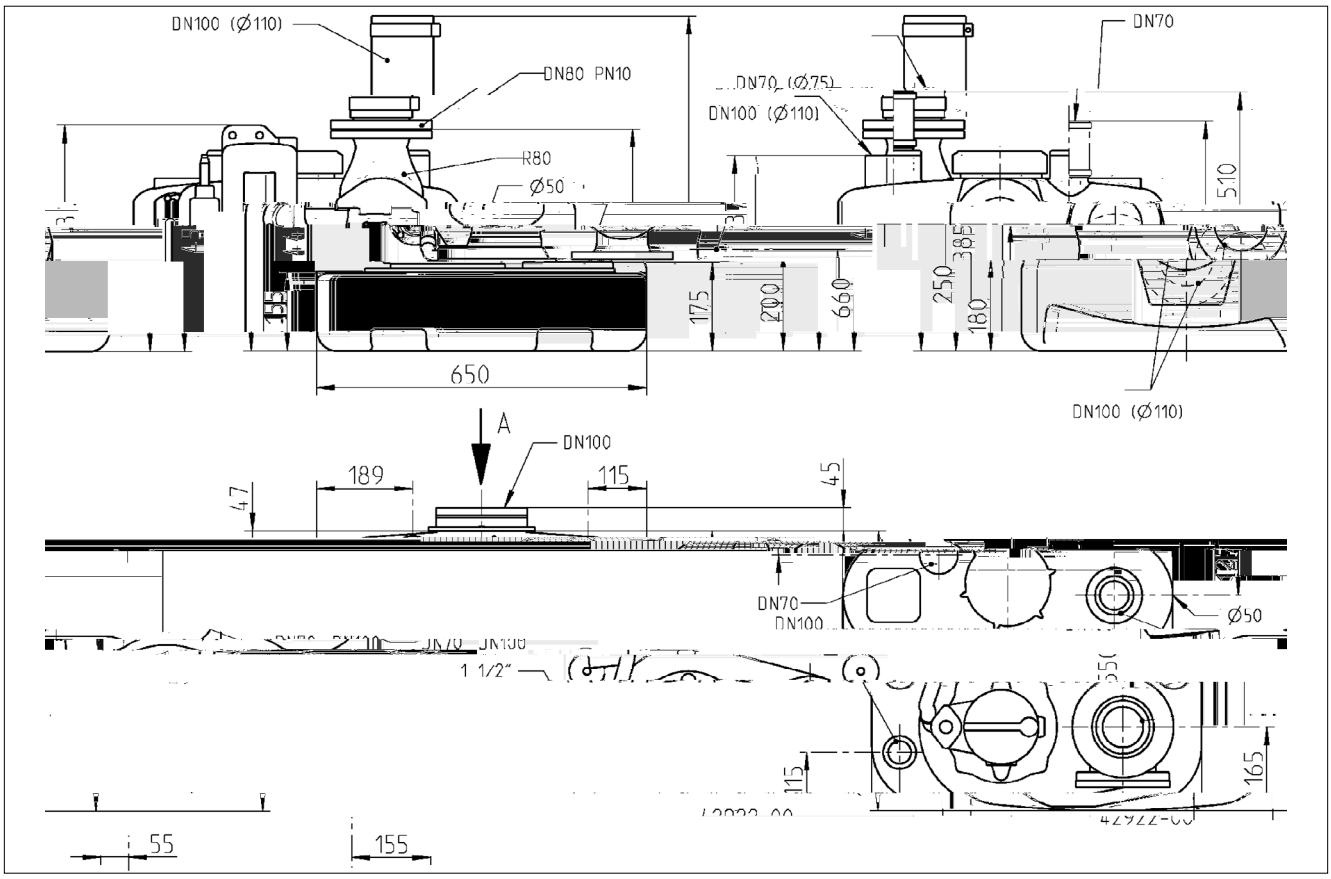

compli 500

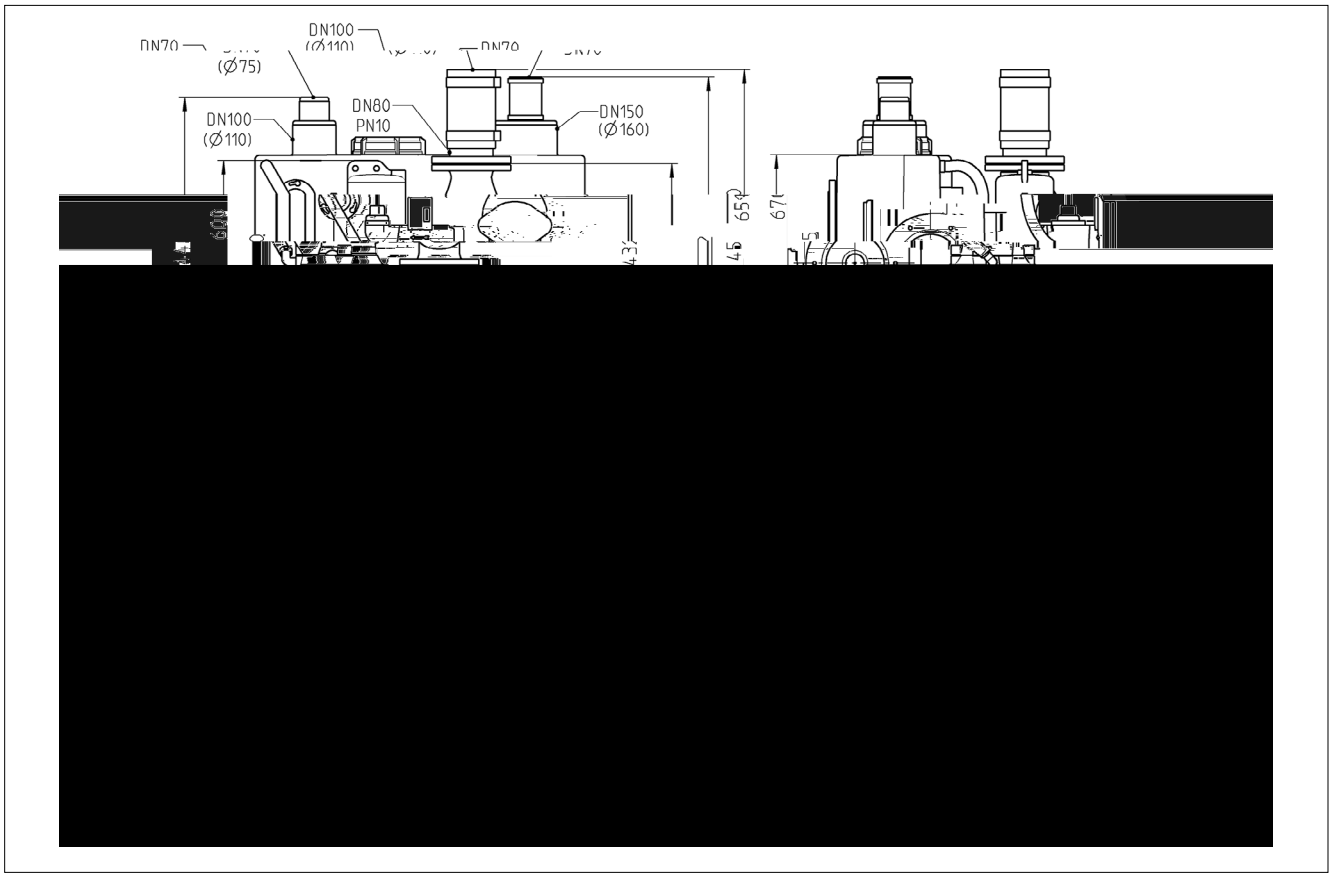

compli 500 M

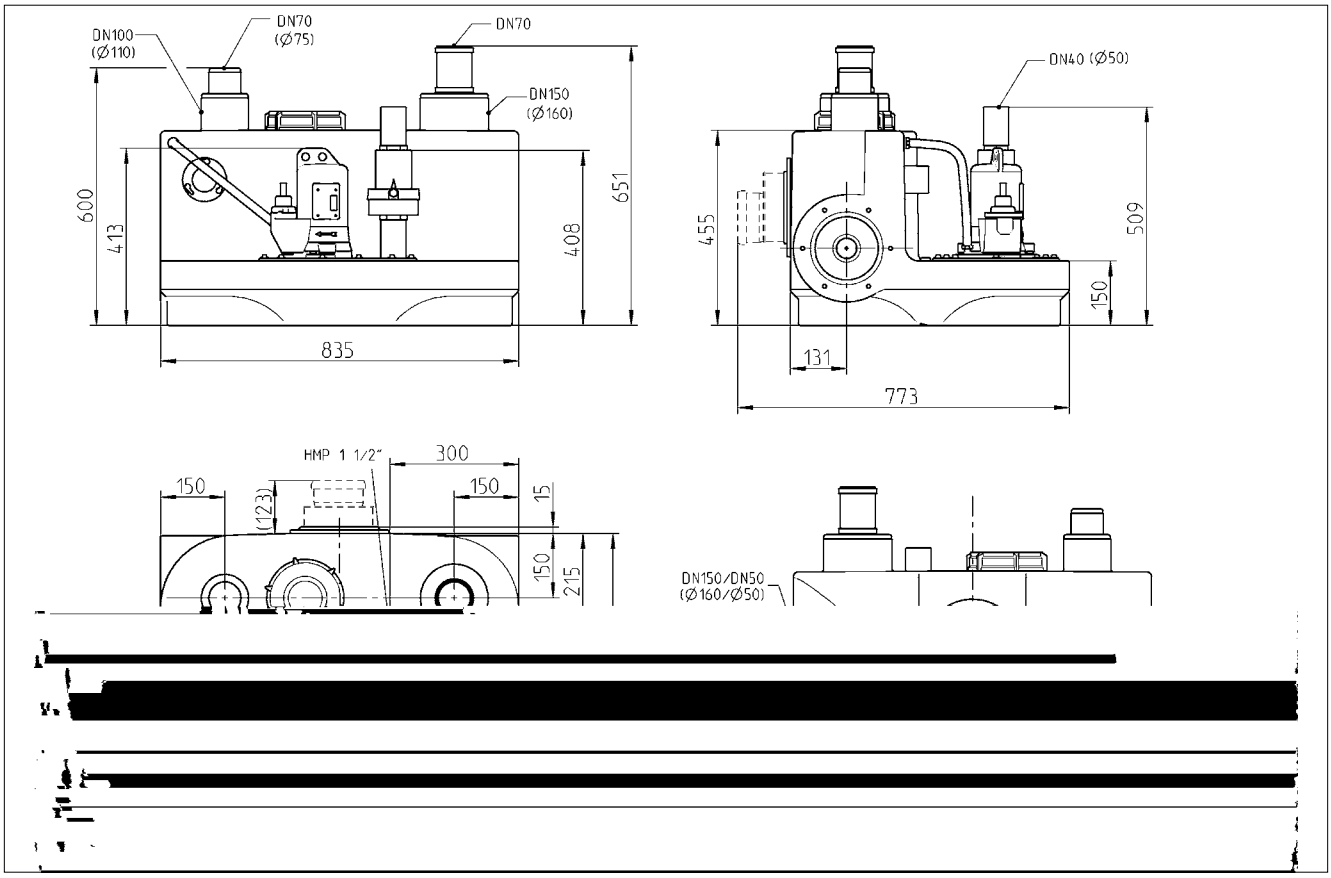

compli 1000

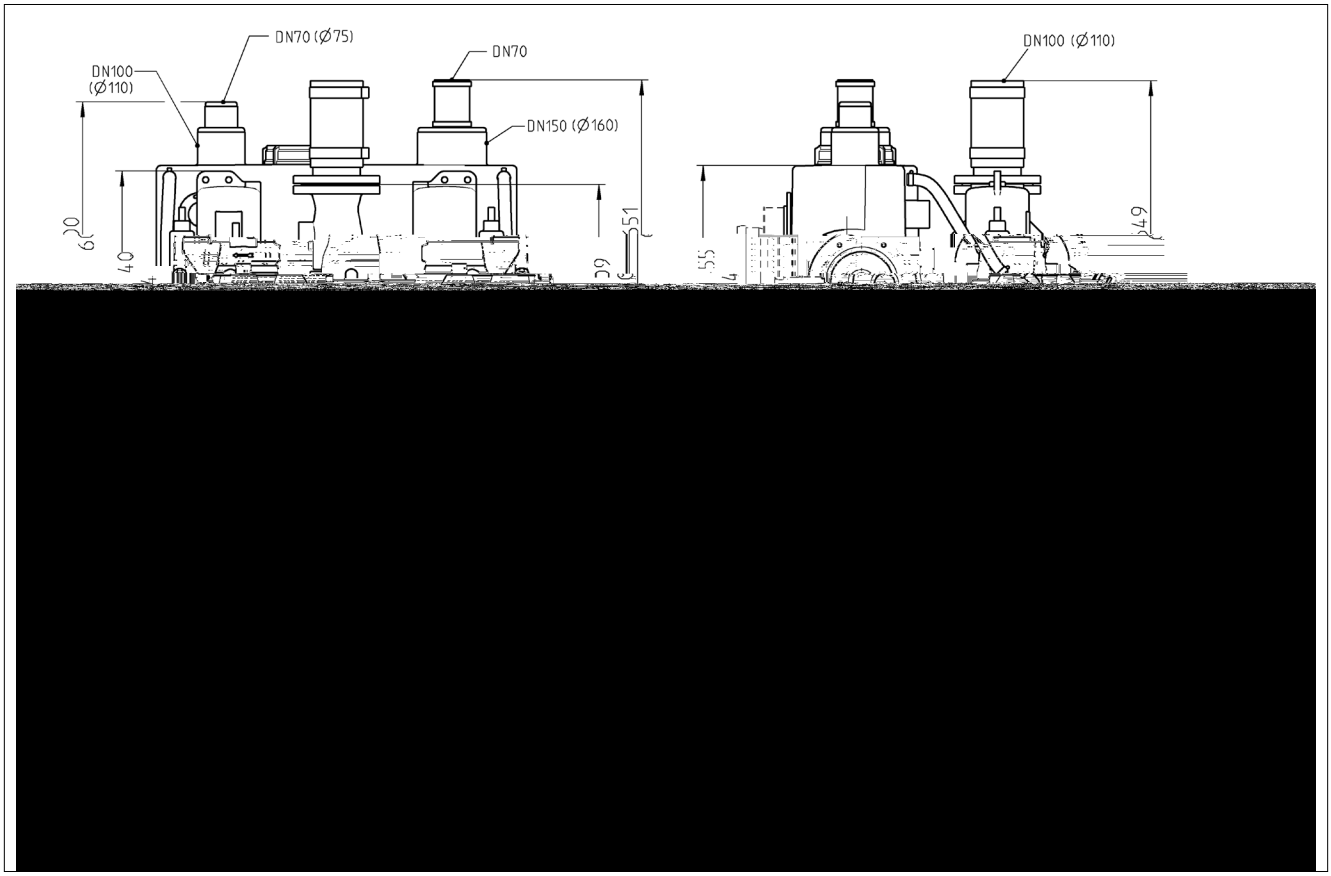

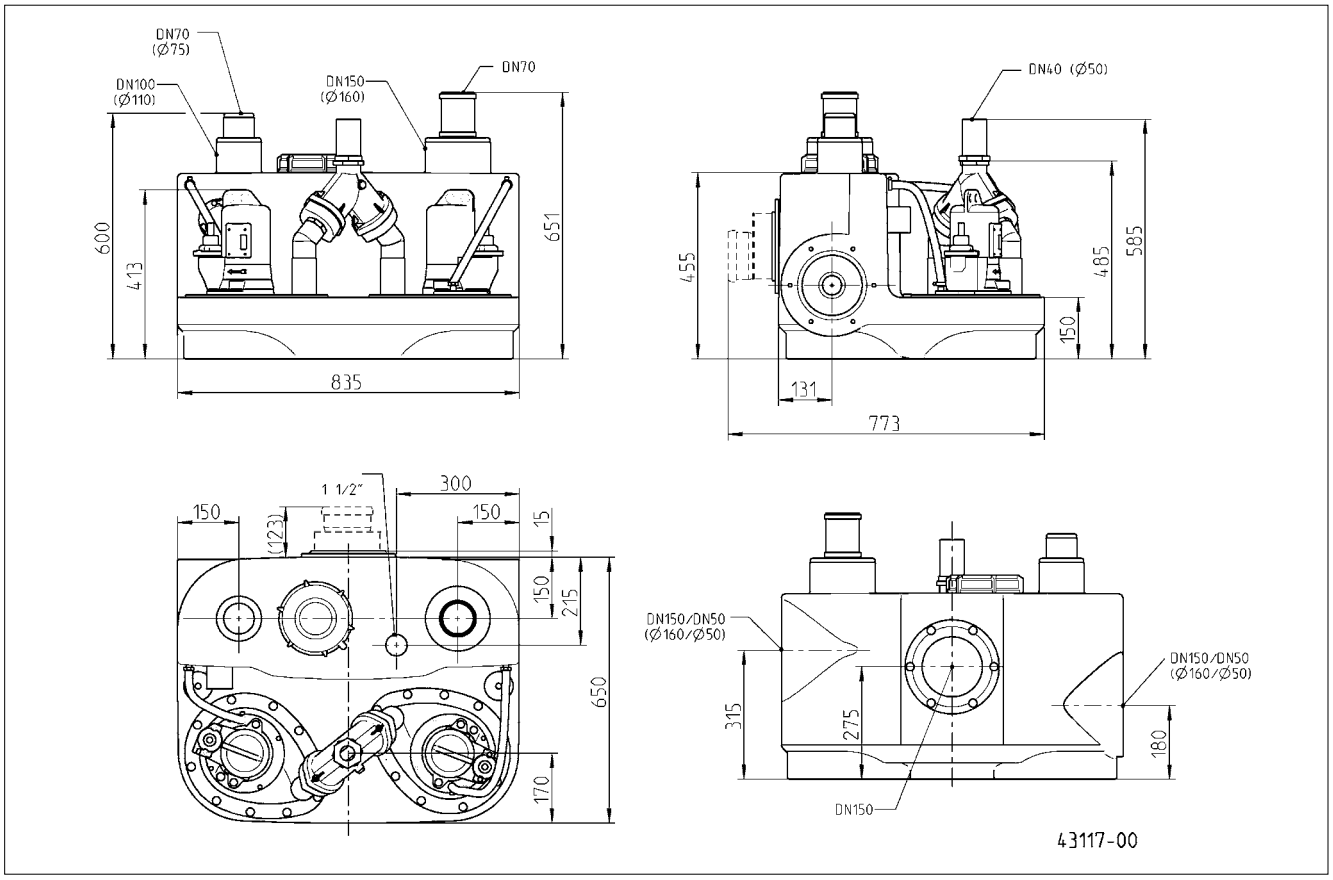
DN70
(Ø75)
DN100
(Ø110)
DN150
(Ø160)
DN70
600
413
651
835
DN40 (Ø50)
455
485
585
150
131
773
1 1/2"
300
150
(123)
150
15
150
215
650
170
DN150/DN50
(Ø160/Ø50)
315
275
180
DN150/DN50
(Ø160/Ø50)
DN150
43117-00

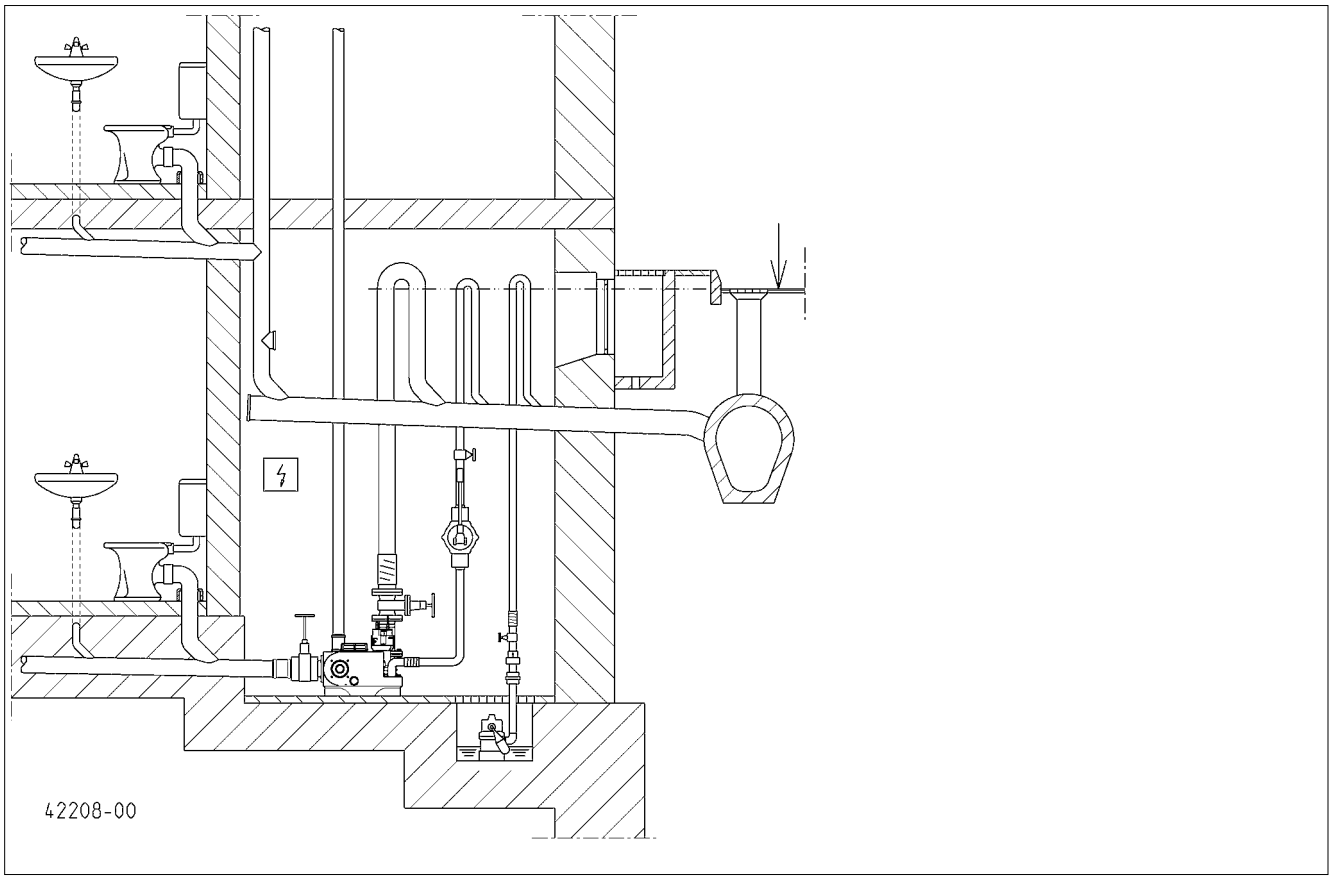
42208-00

		... 300 E	... 400 E	... 1010 BWE	... 400
	[kg]	29	55	118	56
	PN 10	DN 80	DN 80	DN 80	DN 80
	[k k]	50	70	70	70
	S3*	10 %	25 %	25 %	30 %
P1	[kW]	1,37	1,55	1,55	1,25
P2	[kW]	0,98	1,10	1,10	0,87
U	[V]	1/N/PE 230	1/N/PE 230	1/N/PE 230	3/N/PE 400
f	[H]	50	50	50	50
I	[A]	6,0	7,1	7,1	2,2
4	[k i4-1]	2700	1428	1428	1390
			AD 69 ECP	BD 610 ECP	AD 00 P

		... 510/4 BW ... 1010/4 BW ... 1210/4 BW	... 515/4 BW ... 1015/4 BW ... 1215/4 BW	... 525/4 BW ... 1025/4 BW ... 1225/4 BW	... 525/2 BW ... 1025/2 BW ... 1225/2 BW	... 535/2 BW ... 1035/2 BW ... 1235/2 BW
	[kg]	66/118/118/145	66/118/118/145	66/118/118/145	68/120/122/149	72/125/131/158
	PN 10	DN 80	DN 80	DN 80	DN 80	DN 80
	[k k]	70	70	70	70	70
	S3*	45 %	30 %	15 %	25 %	25 %
P1	[kW]	1,3	2,2	3,0	3,3	4,8
P2	[kW]	1,0	1,7	2,2	2,6	4,0
U	[V]	3/N/PE 400	3/N/PE 400	3/N/PE 400	3/N/PE 400	3/N/PE 400
f	[H]	50	50	50	50	50
I	[A]	2,8	3,9	5,1	5,4	7,8
4	[k i4-1]	1451	1405	1363	2807	2857
		AD 25 P / BD 25 P	AD 46 P / BD 46 P	AD 46 P / BD 46 P	AD 46 P / BD 46 P	AD 610 P / BD 610 P

		... 108/2 ME ... 508/2 ME ... 1008/2 ME	... 108/2 M ... 508/2 M ... 1008/2 M	... 120/2 M ... 520/2 M ... 1020/2 M
	[kg]	42/50/77	41/49/75	43/51/79
	PN 10	DN 32/40/40	DN 32/40/40	DN 32/40/40
	[k k]	7	7	7
	S3*	10 %	35 %	25 %
P1	[kW]	1,70	1,65	2,30
P2	[kW]	1,14	1,24	1,85
U	[V]	1/N/PE 230	3/N/PE 400	3/N/PE 400
f	[H]	50	50	50
I	[A]	7,5	2,8	3,9
4	[k i4-1]	2584	2674	2860
		AD 08/2 MEP	AD 00 P / BD 00 P	AD 46 P / BD 46 P

* E a k v e f4 40%: 4k i4. 4ve a i44 a4d 6k i4. e (C c.e d a i44 10k i4.);
E k vi4: 40%: 4k i4. di f 4 i44a k e4 4 + 6k i4. div a a (d a a de. cic.4 10k i4.)
P k ad 40%: 4k i4.v 4 a 6k i4.v e ka [4v ac4 h4 c k. 10k i4.)
4ve c k 6ve c i4e (cik. id. 10ve c)

E k v e: 40% = 4k i4 de e ce e 6k i4 dev a e (D ed je 10k i4)
P k ad4 4 40%: 4k i4v ac i 6k i4v e (C a c k. 10k i4);
P k ad 40%: 4k i4v d ka a 6k i4v e ka (d4ba a4ia c k. 10k i4);
E k v. 40%: 4k i4 f 4c i44a eFi 6k i4v a [k v a 4 k a 10k i4)

Leistung - Performance - Puissances - Capaciteit - Prestazioni - Wydajności i moce - Výkony - Výkony - Teljesítmény - Capacități - 性能参数

H [m]	1	2	3	4	5	6	7	8	9	10	11	12	13	14	15	16	17
c[illegible].i 300 E	30	29	28	24	22	19	15							**Q [m³/h]**			
c[illegible].i 400 E	48	40	33	27	20	13											
c[illegible].i 1010 BWE	52	44	37	29	22	13											
c[illegible].i 400	48	40	33	27	20	13											
... 10/4 BW	52	44	37	29	22	13											
... 15/4 BW	69	62	56	49	42	36	27	19									
... 25/4 BW					56	49	42	32	22	13							
... 25/2 BW	69	64	58	52	47	42	37	33	28	23	20	14	8	1			
... 35/2 BW	85	80	75	71	66	62	57	54	50	47	44	39	36	33	30	26	21
... 08/2 ME		17		16		14		12		9		7		4			
... 08/2 M		17		16		14		12		9		7		4			
... 20/2 M								16		14		12		10		8	

compli 300

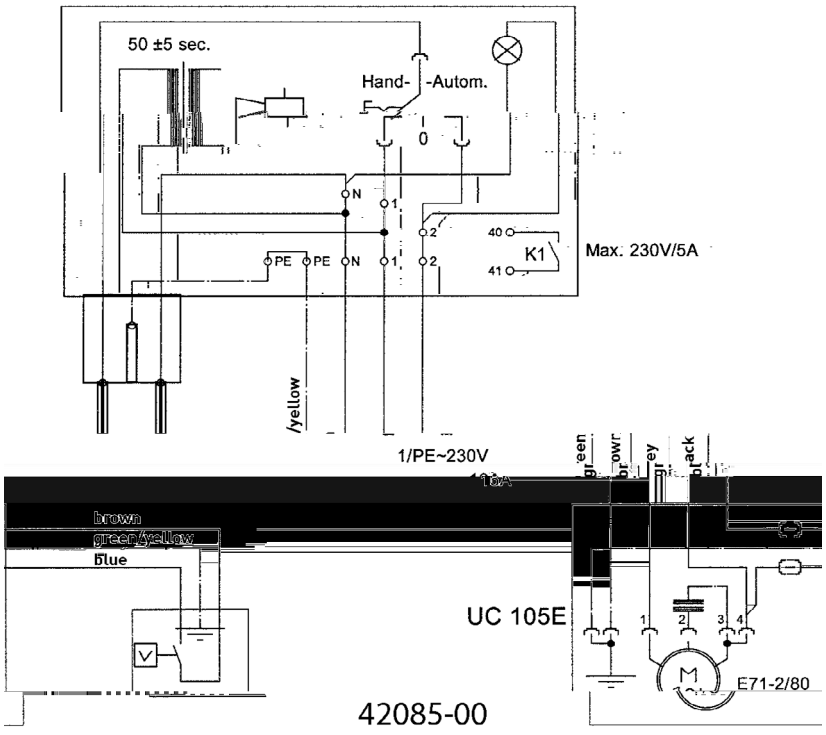

AD 69 ECP

Ei[illegible]e[illegible]a[illegible]age - Si[illegible]g[illegible]e [illegible]i[illegible] - U[illegible]i[illegible] de c[illegible]k [illegible]a[illegible]de P[illegible]e [illegible]i[illegible]e - Rege[illegible]aa [illegible]a[illegible]ee[illegible]e[illegible]ke[illegible]dige i[illegible]a[illegible]a[illegible]ie - C[illegible]k [illegible]a[illegible]d[illegible] i[illegible]g[illegible]i[illegible] - S[illegible]e [illegible]i[illegible]ik i[illegible]-[illegible]a[illegible]acji jed[illegible]i[illegible]e[illegible]i[illegible]ej - [illegible]d c jed[illegible]i[illegible]ka jed[illegible]i[illegible]d ch[illegible] a[illegible]e[illegible] - Riade[illegible]ie a[illegible]k [illegible]i[illegible]a[illegible]i[illegible]h[illegible] a iade[illegible]ia - Eg edi be e[illegible]de[illegible] [illegible]e[illegible] [illegible]je - Si[illegible]e[illegible] de c[illegible]k [illegible]a[illegible]d i[illegible]a[illegible]a ie i[illegible]di[illegible]id a[illegible] - 单泵系统

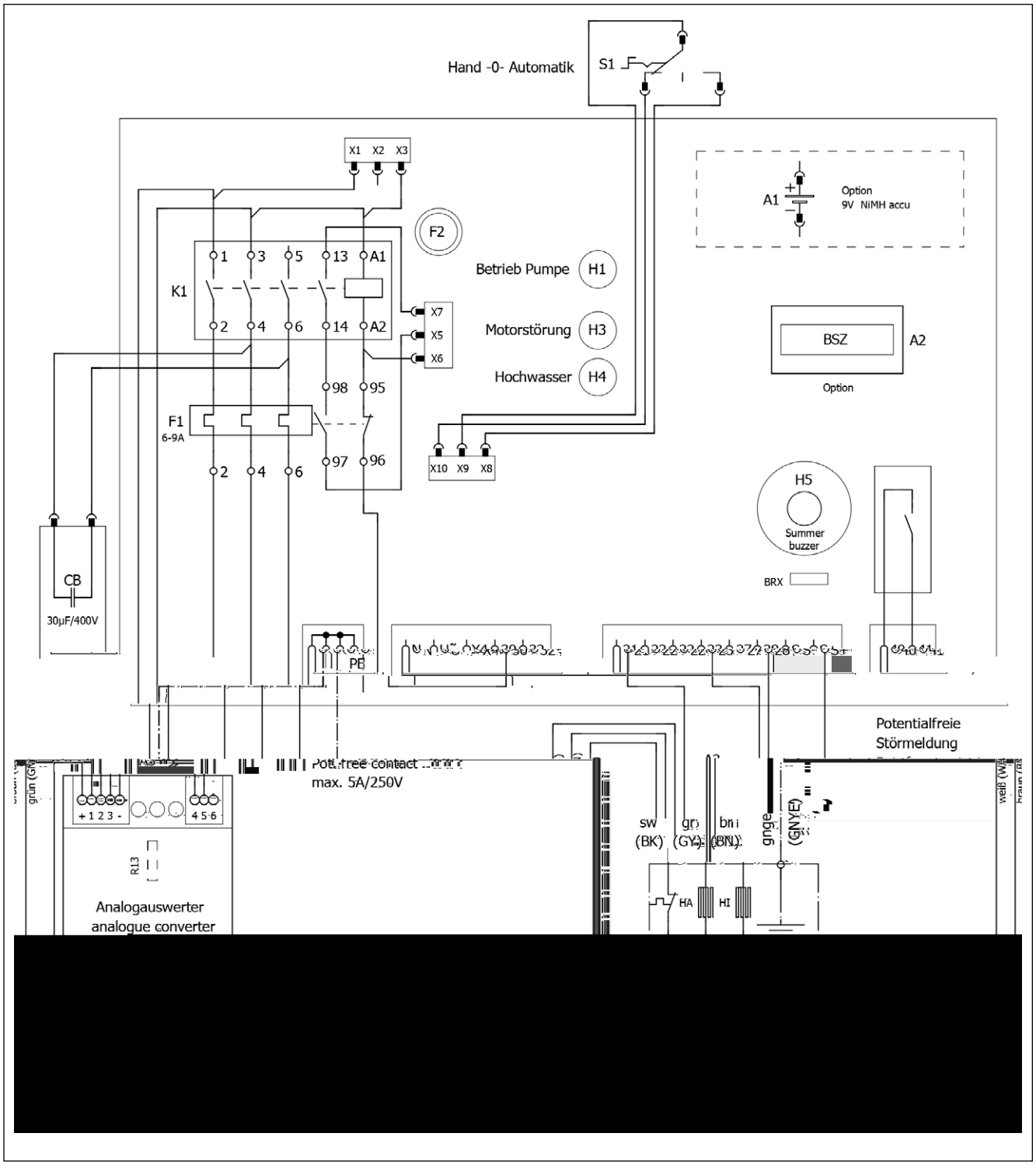

AD 08/2 MEP

Ei[illegible] e[illegible]a[illegible]age - Si[illegible]g[illegible]e [illegible] - U[illegible] de c[illegible] a[illegible]de P[illegible] e [illegible] - Rege[illegible]aa [illegible]a[illegible] ee[illegible] e[illegible]ke[illegible] dige i[illegible] a[illegible]a[illegible]ie - C[illegible] a[illegible]d[illegible] i[illegible]g[illegible] -S[illegible]e [illegible] [illegible]ik i[illegible] a[illegible]acji jed[illegible] ej - [illegible] d c jed[illegible] ka jed[illegible]d ch[illegible] a[illegible] e[illegible] - Riade[illegible]ie a[illegible] [illegible] h[illegible] a iade[illegible]ia - Eg edi be e[illegible]de[illegible] [illegible]e[illegible] [illegible]je - Si[illegible]e de c[illegible] a[illegible]d i[illegible] a[illegible]a ie i[illegible]di[illegible]d a[illegible] - 单泵系统

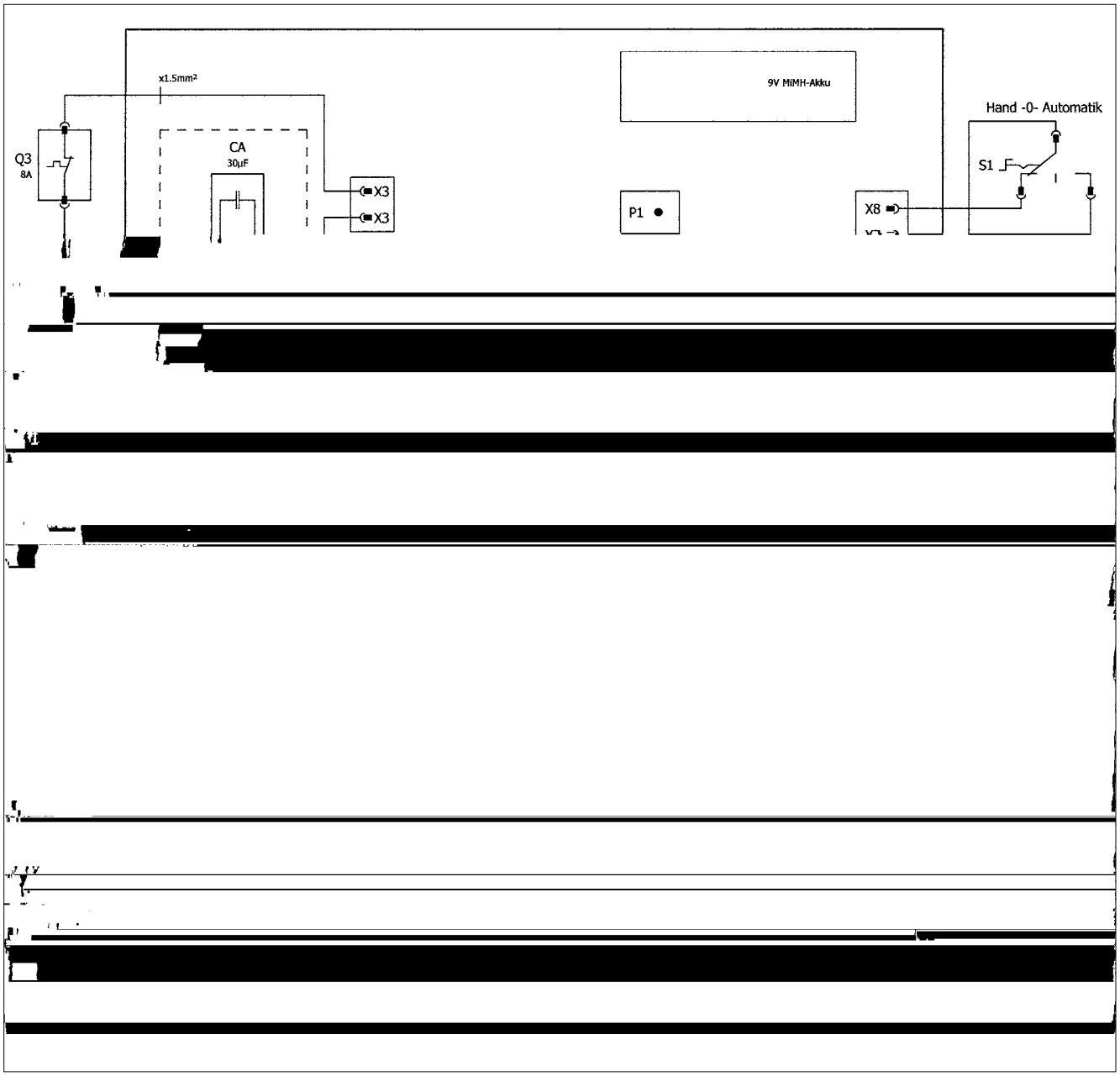

AD ... P

Ei e a age - Si g e i - U i de c k a de P e i e - C k a d i g - Rege aa a ee e ke dige i a a ie - S e i ik i a acji jed j ej - d c jed ka jed d ch a e - Riade ie a a h a iade ia - Eg edi be e de e je - Si e k de c k a d i a a ie i d d a - 单泵系统

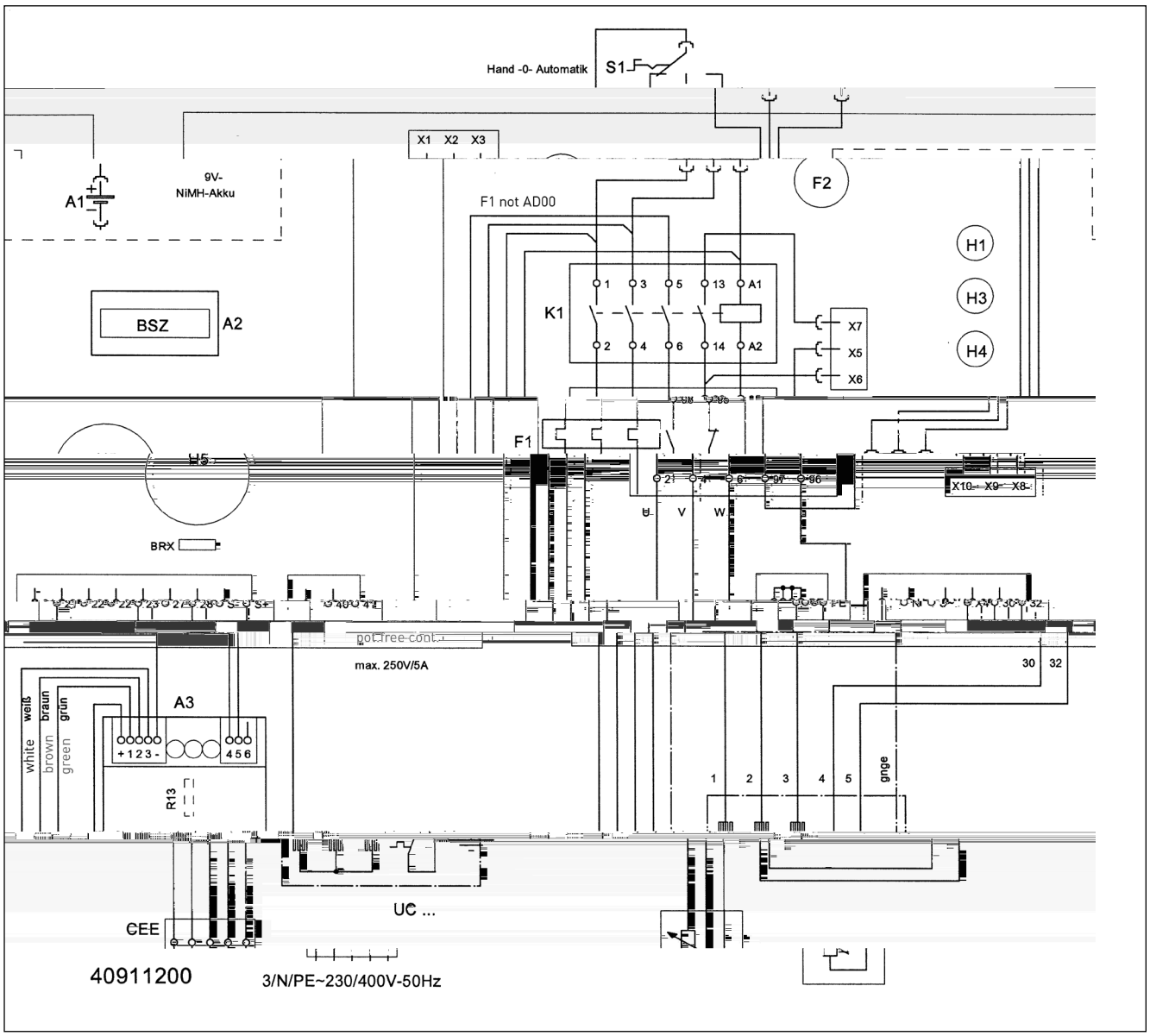

BD 610 ECP - compli 1008/2 ME

D[illegible]e[illegible]a[illegible]age - D[illegible]e[illegible]i - C[illegible]a[illegible]d[illegible]d[illegible]i[illegible]U[illegible]i[illegible]de c[illegible]k[illegible]a[illegible]de P[illegible]e d[illegible]b[illegible]e - Rege[illegible]aa[illegible]a[illegible]ee[illegible]d[illegible]bbe[illegible]e i[illegible]a[illegible]a[illegible]ie - C[illegible]a[illegible]d[illegible]d[illegible]i[illegible] - S[illegible]e[illegible]ik i[illegible]a[illegible]acji d[illegible]ej -[illegible]d c jed[illegible]ka d[illegible]ji[illegible]a[illegible]e[illegible] - Riade[illegible]ie d[illegible]ji[illegible]h[illegible]a iade[illegible]ia - Ke[illegible]be e[illegible]de[illegible] - Si[illegible]e[illegible]de c[illegible]a[illegible]d i[illegible]a[illegible]a ie d[illegible]b[illegible] - 双泵系统

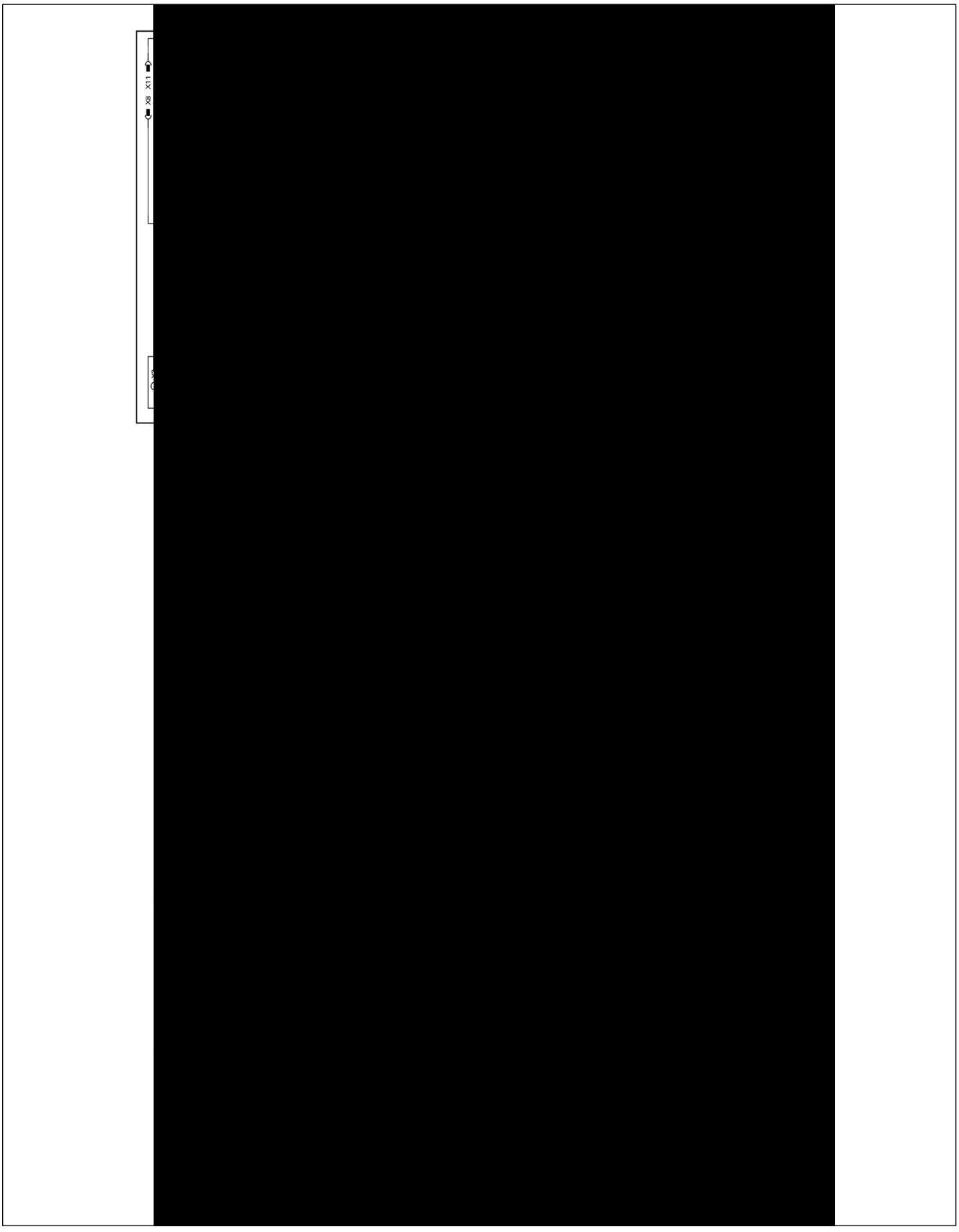

BD 610 ECP - compli 1010/4 BWE

D e a age - D e i - U i de c k a de P e d b e - C k a d d i - Rege aa a ee d bbe e i a a ie - S e ik i a acji d e k e j d c jed ka d ji a e - Riade ie d ji h a iade ia - Ke be e de - Si k de c k a d i a a ie d b - 双泵系统

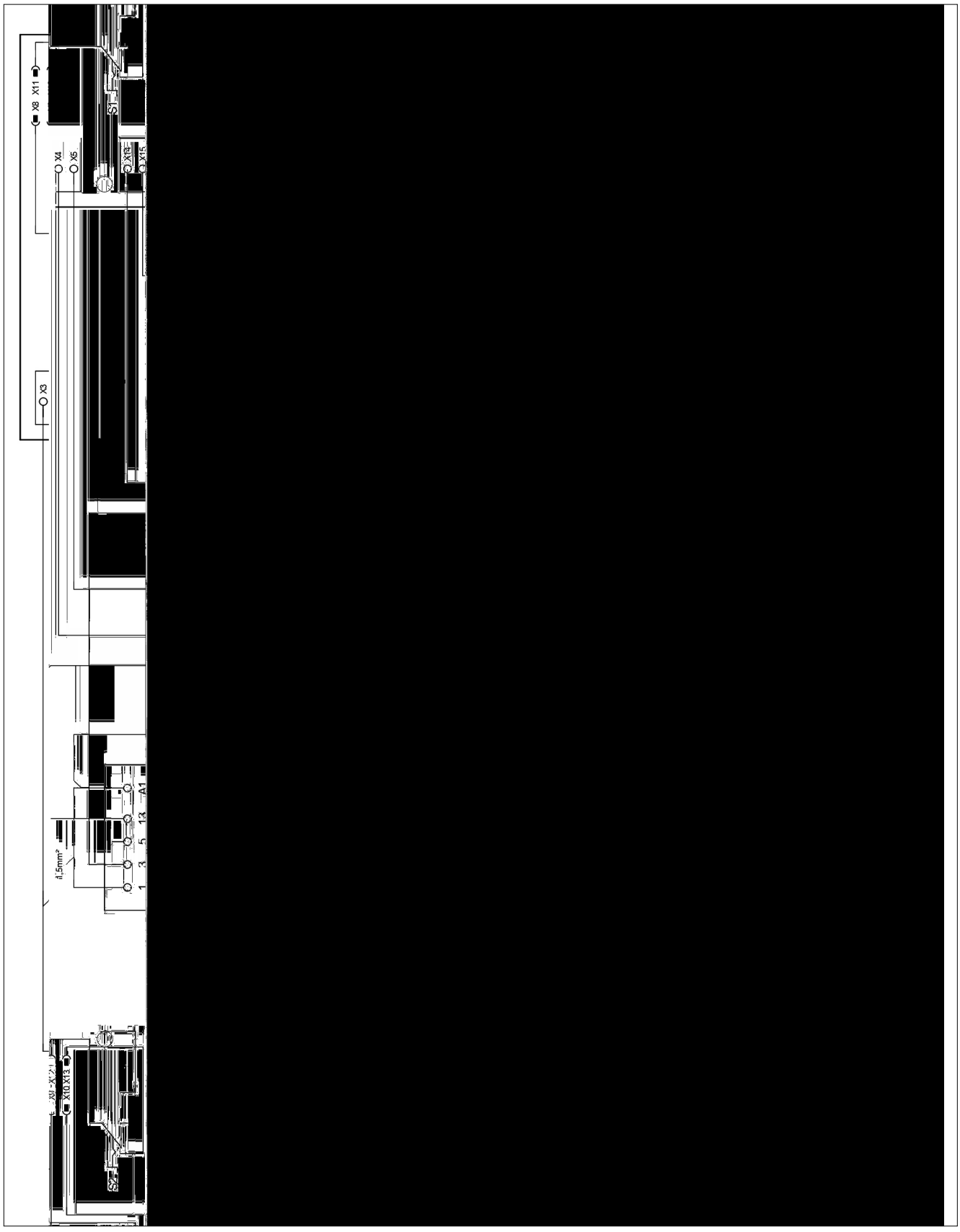

BD ... P

D[illegible]e a[illegible]age - D[illegible]e [illegible]i - U[illegible]i de c[illegible] a[illegible]de P[illegible] d[illegible] b e - C[illegible] a[illegible]d[illegible] d[illegible]i[illegible] - Rege aa [illegible]a[illegible] ee[illegible] d bbe e i[illegible] a a ie - S e [illegible] ik i[illegible] a acji d [illegible] ej - d c jed[illegible] ka d[illegible]ji a e[illegible] - Riade[illegible]ie d[illegible]ji h[illegible] a iade[illegible]ia - Ke[illegible] be e[illegible]de - Si [illegible] de c[illegible] a[illegible]d i[illegible] a a ie d b - 双泵系统

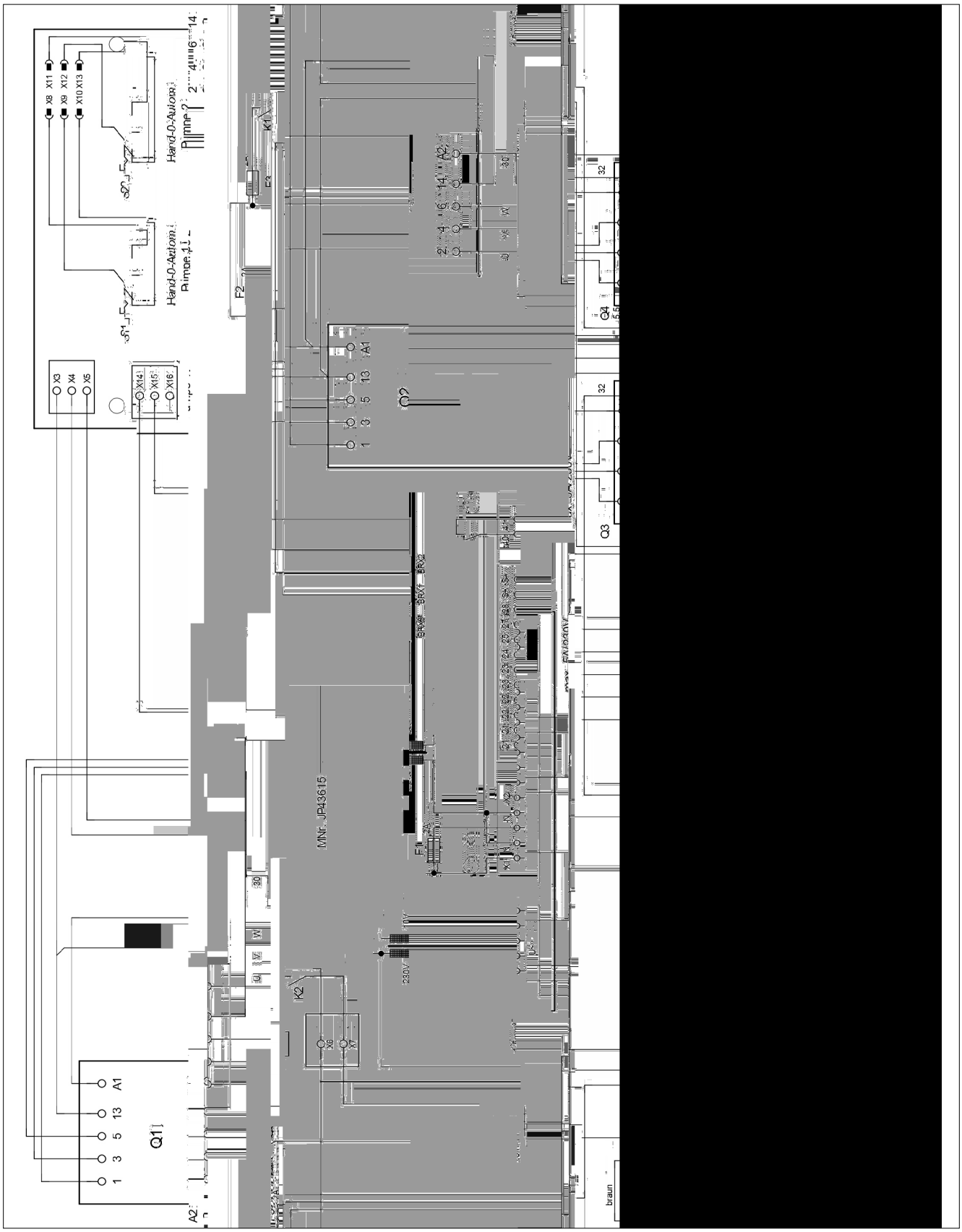

CE 0197

JUNG PUMPEN GmbH - Industriestr. 4-6 33803 Steinhagen, Germany

13

452.12.1509 - 453.12.1509

EN 12050-1:2001
Fäkalienhebeanlage

cwk evi 108/2 ME (JP09347/5)
cwk evi 108/2 M (JP09346/5)
cwk evi 120/2 M (JP09877/5)
cwk evi 300 E (JP09496/0)

cwk evi 400 E (JP09770/5)
cwk evi 400 (JP00637/9)
cwk evi 400 E (JP09324/5)
cwk evi 400 (JP09322/9)

cwk evi 510/4 BW (JP09191/1)
cwk evi 525/2 BW (JP09194/1)
cwk evi 515/4 BW (JP09192/1)
cwk evi 535/2 BW (JP09195/1)
cwk evi 525/4 BW (JP09193/1)
cwk evi 508/2 ME (JP43128/0)
cwk evi 508/2 M (JP43129/0)
cwk evi 520/2 M (JP43130/0)

cwk evi 1010/4 BWE (JP09273/2)
cwk evi 1025/2 BW (JP09461/1)
cwk evi 1010/4 BW (JP09829/5)
cwk evi 1035/2 BW (JP09462/1)
cwk evi 1015/4 BW (JP09830/5)
cwk evi 1008/2 ME (JP43131/0)
cwk evi 1025/4 BW (JP09831/5)
cwk evi 1008/2 M (JP43132/0)

CE 0197

JUNG PUMPEN GmbH - Industriestr. 4-6 33803 Steinhagen, Germany

13

452.12.1509 - 453.12.1509

EN 12050-1:2001
Station de relevage pour effluents contenant des matières fécales

cwk evo i 108/2 ME (JP09347/5)
cwk evo i 108/2 M (JP09346/5)
cwk evo i 120/2 M (JP09877/5)
cwk evo i 300 E (JP09496/0)

cwk evo i 400 E (JP09770/5)
cwk evo i 400 (JP00637/9)
cwk evo i 400 E (JP09324/5)
cwk evo i 400 (JP09322/9)

cwk evo i 510/4 BW (JP09191/1)
cwk evo i 525/2 BW (JP09194/1)
cwk evo i 515/4 BW (JP09192/1)
cwk evo i 535/2 BW (JP09195/1)
cwk evo i 525/4 BW (JP09193/1)
cwk evo i 508/2 ME (JP43128/0)
cwk evo i 508/2 M (JP43129/0)
cwk evo i 520/2 M (JP43130/0)

cwk evo i 1010/4 BWE (JP09273/2)
cwk evo i 1025/2 BW (JP09461/1)
cwk evo i 1010/4 BW (JP09829/5)
cwk evo i 1035/2 BW (JP09462/1)
cwk evo i 1015/4 BW (JP09830/5)
cwk evo i 1008/2 ME (JP43131/0)
cwk evo i 1025/4 BW (JP09831/5)
cwk evo i 1008/2 M (JP43132/0)
cwk evo i 1020/2 M (JP43133/0)

cwk evo i 1210/4 BW (JP09168/2)
cwk evo i 1225/2 BW (JP09171/2)
cwk evo i 1215/4 BW (JP09169/2)
cwk evo i 1235/2 BW (JP09172/2)
cwk evo i 1225/4 BW (JP09170/2)

Caractéristiques essentielles de l'aptitude à l'emploi pour l'usage prévu conformément à l'article 4(2)

RÉACTION AU FEU	NPD
ÉTANCHÉITÉ À L'EAU, ÉTANCHÉITÉ À L'AIR	
- Étanchéité à l'eau	aucune exigence
- Étanchéité à l'air	aucune exigence
EFFICACITÉ (PERFORMANCE DE RELEVAGE)	
- Référence à la courbe de relevage	aucune exigence
- Raccordement	aucune exigence
- Diamètre minimum de conduite de refoulement	aucune exigence
- Débit minimum	aucune exigence
- Passage libre minimum	aucune exigence
- Volume utile minimum	aucune exigence
RÉSISTANCE MÉCANIQUE	
- Caractéristiques de charge statique et dynamique de couvercle et/ou tampon de fermeture	NPD
- Statique et dynamique couvercle et/ou tampon de fermeture	aucune exigence
NIVEAU SONORE	≤ 70 dB(A)
RÉSISTANCE	
- de la structure	aucune exigence
- de la surface de roulage	aucune exigence
- de la résistance calorifique	aucune exigence
SUBSTANCES DANGEREUSES	NPD

CE 0197

JUNG PUMPEN G bH - l4d ie . 4-6 33803 S ei4hage4, Ge a4

13

452.12.1509 - 453.12.1509

EN 12050-1:2001
Stazione di sollevamento per acque reflue contenenti materiale fecale

c4 i 108/2 ME (JP09347/5)
c4 i 108/2 M (JP09346/5)
c4 i 120/2 M (JP09877/5)
c4 i 300 E (JP09496/0)

c4 i 400 E (JP09770/5)
c4 i 400 (JP00637/9)
c4 i 400 E (JP09324/5)
c4 i 400 (JP09322/9)

c4 i 510/4 BW (JP09191/1)
c4 i 525/2 BW (JP09194/1)
c4 i 515/4 BW (JP09192/1)
c4 i 535/2 BW (JP09195/1)
c4 i 525/4 BW (JP09193/1)
c4 i 508/2 ME (JP43128/0)
c4 i 508/2 M (JP43129/0)
c4 i 520/2 M (JP43130/0)

c4 i 1010/4 BWE (JP09273/2)
c4 i 1025/2 BW (JP09461/1)
c4 i 1010/4 BW (JP09829/5)
c4 i 1035/2 BW (JP09462/1)
c4 i 1015/4 BW (JP09830/5)
c4 i 1008/2 ME (JP43131/0)
c4 i 1025/4 BW (JP09831/5)
c4 i 1008/2 M (JP43132/0)
c4 i 1020/2 M (JP43133/0)

c4 i 1210/4 BW (JP09168/2)
c4 i 1225/2 BW (JP09171/2)
c4 i 1215/4 BW (JP09169/2)
c4 i 1235/2 BW (JP09172/2)
c4 i 1225/4 BW (JP09170/2)

Racc4 a e 4 e a e4 4 a 4 a ic4 di ac e ef e i e di 4 a4 e feca i e di ac e ef e c4 4 e4 e4 i 4 a4 e feca i a di 4 a de i e 4 di i ag4 4

INFIAMMABILITÀ	NPD
IMPERMEABILITÀ, ERMETICITÀ ALL ARIA	
- I e eabi i	S e a a
- E e ic ag i 4d4 i	S e a a
EFFICACIA (CAPACITÀ DI SOLLEVAMENTO)	
- P4 aggi4 di a e ia i 4 idi	S e a a
- C4 ega e4 i a b4	S e a a
- Mi e i4 e de e i4ee di e4 i a i4 4e	S e a a
- Ve4c di c4 e4 4 i4 a	S e a a
- Pa aggi4 ibe 4 i4 4 de i a4 4	S e a a
- V4 e i e i4 4	S e a a
RESISTENZA MECCANICA	
- Ca ac di ca ic4 e abi i a e de e ba 4i4 di acc4 a e 4 a di f 4 i deg i edifici	NPD
- S abi i a e de e ba 4i4 di acc4 a e 4 a i4 e 4 4 deg i edifici.	S e a a
SOGLIA DI RUMOROSITÀ	t 70 dB(A)
DUREVOLEZZA	
- de a abi i a e	S e a a
- de a ca ac di 4 e a e4 4	S e a a
- de a e i e4 a ecca4ica	S e a a
SOSTANZE PERICOLOSE	NPD

CE 0197

JUNG PUMPEN G bH - l4d ie . 4-6 33803 S ei4hage4, Ge a4

13

452.12.1509 - 453.12.1509

EN 12050-1:2001
Spildevandsløfteanlæg

c4 i 108/2 ME (JP09347/5)
c4 i 108/2 M (JP09346/5)
c4 i 120/2 M (JP09877/5)
c4 i 300 E (JP09496/0)

c4 i 400 E (JP09770/5)
c4 i 400 (JP00637/9)
c4 i 400 E (JP09324/5)
c4 i 400 (JP09322/9)

c4 i 510/4 BW (JP09191/1)
c4 i 525/2 BW (JP09194/1)
c4 i 515/4 BW (JP09192/1)
c4 i 535/2 BW (JP09195/1)
c4 i 525/4 BW (JP09193/1)
c4 i 508/2 ME (JP43128/0)
c4 i 508/2 M (JP43129/0)
c4 i 520/2 M (JP43130/0)

c4 i 1010/4 BWE (JP09273/2)
c4 i 1025/2 BW (JP09461/1)
c4 i 1010/4 BW (JP09829/5)
c4 i 1035/2 BW (JP09462/1)
c4 i 1015/4 BW (JP09830/5)
c4 i 1008/2 ME (JP43131/0)
c4 i 1025/4 BW (JP09831/5)
c4 i 1008/2 M (JP43132/0)
c4 i 1020/2 M (JP43133/0)

c4 i 1210/4 BW (JP09168/2)
c4 i 1225/2 BW (JP09171/2)
c4 i 1215/4 BW (JP09169/2)
c4 i 1235/2 BW (JP09172/2)
c4 i 1225/4 BW (JP09170/2)

Sa i4g 4g a 4 a i k f 4i4g af i de a4d de4 f ka ie 4g i de a4d ed f ka ie 4 e 4 e 4 k k e e 4 ea

BRANDADF RD	NPD
VANDT THED, LUFTT THED	
- Va4d hed	Be e
- L g hed	Be e
EFFEKTIVITET (L FTEVIRKNING)	
- P 4i4g af fa e 4ffe	Be e
- R i 4i4ge	Be e
- Mi4 f 4 e4 i a i4 4 ka4a e	Be e
- Mi4 f deha ighed	Be e
- A4 gge f ie i4 k ge4 4e ga4g	Be e
- Mi4 4 e4 4 e4	Be e
MEKANISK STYRKE	
- Sa ebeh4 de e4 b ee4 4e 4g k e e abi i e i a4 e4 de e de4 f4 b g4i4ge	NPD
- Sa ebeh4 de e4 b ee4 4e 4g k e e abi i e i a4 e4 de e i b g4i4ge	Be e
ST JNIVEAU	t 70 dB(A)
HOLDBARHED	
- k e abi i e	Be e
- f e i k4i4g	Be e
- eka4i k ke	Be e
FARLIGE SUBSTANSER	NPD

CE 0197

JUNG PUMPEN G bH - l4d ie . 4-6 33803 S ei4hage4, Ge a4

13

452.12.1509 - 453.12.1509

EN 12050-1:2001
Fekalieuppfordringsanläggning

c4 i 108/2 ME (JP09347/5)
c4 i 108/2 M (JP09346/5)
c4 i 120/2 M (JP09877/5)
c4 i 300 E (JP09496/0)

c4 i 400 E (JP09770/5)
c4 i 400 (JP00637/9)
c4 i 400 E (JP09324/5)
c4 i 400 (JP09322/9)

c4 i 510/4 BW (JP09191/1)
c4 i 525/2 BW (JP09194/1)
c4 i 515/4 BW (JP09192/1)
c4 i 535/2 BW (JP09195/1)
c4 i 525/4 BW (JP09193/1)
c4 i 508/2 ME (JP43128/0)
c4 i 508/2 M (JP43129/0)
c4 i 520/2 M (JP43130/0)

c4 i 1010/4 BWE (JP09273/2)
c4 i 1025/2 BW (JP09461/1)
c4 i 1010/4 BW (JP09829/5)
c4 i 1035/2 BW (JP09462/1)
c4 i 1015/4 BW (JP09830/5)
c4 i 1008/2 ME (JP43131/0)
c4 i 1025/4 BW (JP09831/5)
c4 i 1008/2 M (JP43132/0)
c4 i 1020/2 M (JP43133/0)

c4 i 1210/4 BW (JP09168/2)
c4 i 1225/2 BW (JP09171/2)
c4 i 1215/4 BW (JP09169/2)
c4 i 1235/2 BW (JP09172/2)
c4 i 1225/4 BW (JP09170/2)

Sa i4g 4ch a 4 a i k f4 d i4g a feka ief i a 4 e4 4ch feka ieha ig a 4 e4 a i bakaf de 4 4

BRAND	NPD
VATTENTÄTHET, LUFTTÄTHET	
- Va e4 he	G4dk 4d
- L k he	G4dk 4d
VERKAN (UPPFORDRINGSVERKAN)	
- Ma 4i4g a fa a k 4e4	G4dk 4d
- R a4 4i4ga	G4dk 4d
- L g a k e4 i a i4 4 ed4i4ga	G4dk 4d
- L g a f de ha ighe	G4dk 4d
- F i g a ge4 4 g 4g i a4 gg4i4ge4	G4dk 4d
- L g a 4 4	G4dk 4d
MEKANISK H LLFASTHET	
- B f k ga 4ch a i4g beh a e4 k e a a-bi i e f a4 4d4i4g a4f b gg4ade	NPD
- Sa i4g beh a e4 k e a abi i e f a4 4d-4i4g a4f b gg4ade	G4dk 4d
BULLERNIV	t 70 dB(A)
H LLBARHET	
- De4 k e a abi i e e4	G4dk 4d
- f e ka4	G4dk 4d
- De4 eka4i ka h fa he e4	G4dk 4d
FARLIGA SUBSTANSER	NPD

CE 0197

JUNG PUMPEN G bH - l4d ie . 4-6 33803 S ei4hage4, Ge a4

13

452.12.1509 - 453.12.1509

EN 12050-1:2001
Käymäläjäteveden nostolaite

c4 i 108/2 ME (JP09347/5)
c4 i 108/2 M (JP09346/5)
c4 i 120/2 M (JP09877/5)
c4 i 300 E (JP09496/0)

c4 i 400 E (JP09770/5)
c4 i 400 (JP00637/9)
c4 i 400 E (JP09324/5)
c4 i 400 (JP09322/9)

c4 i 510/4 BW (JP09191/1)
c4 i 525/2 BW (JP09194/1)
c4 i 515/4 BW (JP09192/1)
c4 i 535/2 BW (JP09195/1)
c4 i 525/4 BW (JP09193/1)
c4 i 508/2 ME (JP43128/0)
c4 i 508/2 M (JP43129/0)
c4 i 520/2 M (JP43130/0)

c4 i 1010/4 BWE (JP09273/2)
c4 i 1025/2 BW (JP09461/1)
c4 i 1010/4 BW (JP09829/5)
c4 i 1035/2 BW (JP09462/1)
c4 i 1015/4 BW (JP09830/5)
c4 i 1008/2 ME (JP43131/0)
c4 i 1025/4 BW (JP09831/5)
c4 i 1008/2 M (JP43132/0)
c4 i 1020/2 M (JP43133/0)

c4 i 1210/4 BW (JP09168/2)
c4 i 1225/2 BW (JP09171/2)
c4 i 1215/4 BW (JP09169/2)
c4 i 1235/2 BW (JP09172/2)
c4 i 1225/4 BW (JP09170/2)

Ha aa4 j e ede4 ja 4 e a i j e ede4 ke k i4e4 ja a 4-k aa i4e4 4 4 a i4e4 akai i4 a a 4 4 e a

KÄYTTÄYTYMINEN TULIPALOSSA	NPD
VESITIIVIYS, ILMATIIVIYS	
- Ve i i	H k
- Haj i	H k
TEHO (NOSTOVAIKUTUS)	
- Kii4 eide4 ai4eide4 k a	H k
- P ki i 4 4	H k
- I a j4h 4je4 hi k i k i a	H k
- V hi k i a 4 4 e	H k
- Lai ei 4 4 a aa hi k i e	H k
- V hi k i h i a	H k
MEKAANINEN KESTÄVYYS	
- Ke i i 4 ka4 a ja ake4 ee i4e4 aka k -4 ake4 4 e4 k4 4 e a	NPD
- Ke i i 4 ake4 ee i4e4 aka k 4 ake4-4 e4 i	H k
MELUTASO	t 70 dB(A)
KESTÄVYYS	
- Rake4 ee i4e4 aka	H k
- N4 4 aik	H k
- Mekaa4i4e4 j	H k
VAARALLISET AINEET	NPD

CE 0197

JUNG PUMPEN GmbH - Industrie Str. 4-6 33803 Steinhagen, Germany

13

452.12.1509 - 453.12.1509

EN 12050-1:2001
Instalacja przepompowni fekaliów

cwi 108/2 ME (JP09347/5)
cwi 108/2 M (JP09346/5)
cwi 120/2 M (JP09877/5)
cwi 300 E (JP09496/0)

cwi 400 E (JP09770/5)
cwi 400 (JP00637/9)
cwi 400 E (JP09324/5)
cwi 400 (JP09322/9)

cwi 510/4 BW (JP09191/1)
cwi 525/2 BW (JP09194/1)
cwi 515/4 BW (JP09192/1)
cwi 535/2 BW (JP09195/1)
cwi 525/4 BW (JP09193/1)
cwi 508/2 ME (JP43128/0)
cwi 508/2 M (JP43129/0)
cwi 520/2 M (JP43130/0)

cwi 1010/4 BWE (JP09273/2)
cwi 1025/2 BW (JP09461/1)
cwi 1010/4 BW (JP09829/5)
cwi 1035/2 BW (JP09462/1)
cwi 1015/4 BW (JP09830/5)
cwi 1008/2 ME (JP43131/0)
cwi 1025/4 BW (JP09831/5)
cwi 1008/2 M (JP43132/0)

CE 0197

JUNG PUMPEN GmbH - Industriestraße 4-6 33803 Steinhagen, Germany

13

452.12.1509 - 453.12.1509

EN 12050-1:2001
Čerpacie stanice odpadových vôd s obsahom fekálnych splaškov

čerpacia stanica 108/2 ME (JP09347/5)
čerpacia stanica 108/2 M (JP09346/5)
čerpacia stanica 120/2 M (JP09877/5)
čerpacia stanica 300 E (JP09496/0)

čerpacia stanica 400 E (JP09770/5)
čerpacia stanica 400 (JP00637/9)
čerpacia stanica 400 E (JP09324/5)
čerpacia stanica 400 (JP09322/9)

čerpacia stanica 510/4 BW (JP09191/1)
čerpacia stanica 525/2 BW (JP09194/1)
čerpacia stanica 515/4 BW (JP09192/1)
čerpacia stanica 535/2 BW (JP09195/1)
čerpacia stanica 525/4 BW (JP09193/1)
čerpacia stanica 508/2 ME (JP43128/0)
čerpacia stanica 508/2 M (JP43129/0)
čerpacia stanica 520/2 M (JP43130/0)

čerpacia stanica 1010/4 BWE (JP09273/2)
čerpacia stanica 1025/2 BW (JP09461/1)
čerpacia stanica 1010/4 BW (JP09829/5)
čerpacia stanica 1035/2 BW (JP09462/1)
čerpacia stanica 1015/4 BW (JP09830/5)
čerpacia stanica 1008/2 ME (JP43131/0)
čerpacia stanica 1025/4 BW (JP09831/5)
čerpacia stanica 1008/2 M (JP43132/0)
čerpacia stanica 1020/2 M (JP43133/0)

čerpacia stanica 1210/4 BW (JP09168/2)
čerpacia stanica 1225/2 BW (JP09171/2)
čerpacia stanica 1215/4 BW (JP09169/2)
čerpacia stanica 1235/2 BW (JP09172/2)
čerpacia stanica 1225/4 BW (JP09170/2)

Zbe[illegible] fek[illegible] ch[illegible] d[illegible]

REAKCIA PO[illegible] AS PO[illegible] IARU	NPD
VODOTESNOS , VZDUCHOTESNOS	
-[illegible]	[illegible]
-[illegible]	[illegible]
[illegible] INNOS [illegible]	
- [illegible]	[illegible]
-[illegible]	[illegible]
-[illegible]	[illegible]
-[illegible]	[illegible]
-[illegible]	[illegible]
-[illegible]	[illegible]
MECHANICK[illegible] PEVNOS	
- [illegible]	NPD
- [illegible]	[illegible]
HLADINA HLUKU	[illegible] 70 dB (A)
TRVANLIVOS	
- [illegible]	[illegible]
-[illegible]	[illegible]
-[illegible]	[illegible]
NEBEZPE[illegible] N[illegible] L[illegible] TKY	NPD

EN 12050-1:2001
Fekáliatartalmú szennyvizek átemelői

szennyvízátemelő 108/2 ME (JP09347/5)
szennyvízátemelő 108/2 M (JP09346/5)
szennyvízátemelő 120/2 M (JP09877/5)
szennyvízátemelő 300 E (JP09496/0)

szennyvízátemelő 400 E (JP09770/5)
szennyvízátemelő 400 (JP00637/9)
szennyvízátemelő 400 E (JP09324/5)
szennyvízátemelő 400 (JP09322/9)

szennyvízátemelő 510/4 BW (JP09191/1)
szennyvízátemelő 525/2 BW (JP09194/1)
szennyvízátemelő 515/4 BW (JP09192/1)
szennyvízátemelő 535/2 BW (JP09195/1)
szennyvízátemelő 525/4 BW (JP09193/1)
szennyvízátemelő 508/2 ME (JP43128/0)
szennyvízátemelő 508/2 M (JP43129/0)
szennyvízátemelő 520/2 M (JP43130/0)

szennyvízátemelő 1010/4 BWE (JP09273/2)
szennyvízátemelő 1025/2 BW (JP09461/1)
szennyvízátemelő 1010/4 BW (JP09829/5)
szennyvízátemelő 1035/2 BW (JP09462/1)
szennyvízátemelő 1015/4 BW (JP09830/5)
szennyvízátemelő 1008/2 ME (JP43131/0)
szennyvízátemelő 1025/4 BW (JP09831/5)
szennyvízátemelő 1008/2 M (JP43132/0)
szennyvízátemelő 1020/2 M (JP43133/0)

szennyvízátemelő 1210/4 BW (JP09168/2)
szennyvízátemelő 1225/2 BW (JP09171/2)
szennyvízátemelő 1215/4 BW (JP09169/2)
szennyvízátemelő 1235/2 BW (JP09172/2)
szennyvízátemelő 1225/4 BW (JP09170/2)

Fek[illegible] e[illegible]

VISELKED[illegible] S T[illegible] Z ESET[illegible] N	NPD
V[illegible] LL[illegible] S[illegible] G, L[illegible] G[illegible] TERESZT[illegible] S	
- V[illegible] g	Megfe[illegible]
- S[illegible] g	Megfe[illegible]
HAT[illegible] KONYS[illegible] G (EMEL[illegible] HAT[illegible] S)	
- S[illegible]	Megfe[illegible]
- C[illegible]	Megfe[illegible]
- A[illegible]	Megfe[illegible]
- A[illegible]	Megfe[illegible]
- A[illegible]	Megfe[illegible]
- Mi[illegible]	Megfe[illegible]
MECHANIKAI SZIL[illegible] RDS[illegible] G	
- A[illegible] -	NPD
- A[illegible]	Megfe[illegible]
ZAJSZINT	[illegible] 70 dB(A)
TART[illegible] SS[illegible] G	
- a[illegible]	Megfe[illegible]
- a[illegible]	Megfe[illegible]
- a[illegible]	Megfe[illegible]
VESZ[illegible] LYES ANYAGOK	NPD

CE 0197

JUNG PUMPEN G bH - l d ie . 4-6 33803 S ei hage , Ge a

13

452.12.1509 - 453.12.1509

EN 12050-1:2001
Stație de pompare ape uzate cu materii fecale

c i 108/2 ME (JP09347/5)
c i 108/2 M (JP09346/5)
c i 120/2 M (JP09877/5)
c i 300 E (JP09496/0)

c i 400 E (JP09770/5)
c i 400 (JP00637/9)
c i 400 E (JP09324/5)
c i 400 (JP09322/9)

c i 510/4 BW (JP09191/1)
c i 525/2 BW (JP09194/1)
c i 515/4 BW (JP09192/1)
c i 535/2 BW (JP09195/1)
c i 525/4 BW (JP09193/1)
c i 508/2 ME (JP43128/0)
c i 508/2 M (JP43129/0)
c i 520/2 M (JP43130/0)

c i 1010/4 BWE (JP09273/2)
c i 1025/2 BW (JP09461/1)
c i 1010/4 BW (JP09829/5)
c i 1035/2 BW (JP09462/1)
c i 1015/4 BW (JP09830/5)
c i 1008/2 ME (JP43131/0)
c i 1025/4 BW (JP09831/5)
c i 1008/2 M (JP43132/0)
c i 1020/2 M (JP43133/0)

c i 1210/4 BW (JP09168/2)
c i 1225/2 BW (JP09171/2)
c i 1215/4 BW (JP09169/2)
c i 1235/2 BW (JP09172/2)
c i 1225/4 BW (JP09170/2)

C ec a ea Fi a ea a de a e f a e ii feca e Fi a e a e c a e ii feca e dea a 1 e. i a a . e 4 a ibi. a. a e. a e di i e ca a i a e

COMPORTAMENTUL N CAZ DE INCENDIU	NPD
IMPERMEABILITATE LA AP , ETAN EITATE LA AER	
- e eabi i a e .a a	Re Fi
- E a Fei a e a i i	Re Fi
EFICACITATE (EFICIEN , DE POMPARE)	
- T a de a e ia.e .ide	Re Fi
- Rac d i ea	Re Fi
- Di e i i i e a.e c d c e. de e i a.e	Re Fi
- Vi e a de c ge e i i	Re Fi
- T ece ea i i .ibe a i a . a iei	Re Fi
- Ca aci a e . i.i abi. i i	Re Fi
REZISTEN A MECANIC	
- Ca aci a ea a . a Fi . abi i a ea . c a. a e e - e i c ec a e e . i.i a ea a afa a c. di i.	NPD
- S abi i a ea . c a. a e e e i c ec a e . i.i a ea a i e i c. di i.	Re Fi
NIVEL DE ZGOMOT	t 70 dB(A)
DURABILITATEA	
- S abi i a ea . c a.	Re Fi
- Eficie de a e	Re Fi
- Re i e a a eca ic	Re Fi
SUBSTAN E PERICULOASE	NPD

PENTAIR **JUNG PUMPEN**

EU-Konformitätserklärung
EU-Prohlášeni o shodě
EU-Overensstemmelseserklæring
EU-Declaration of Conformity
EU-Vaatimustenmukaisuusvakuutus

EU-Déclaration de Conformité
EU-Megfelelőségi nyilatkozat
EU-Dichiarazione di conformità
EU-Conformiteitsverklaring
EU-Deklaracja zgodności

EU-Declarație de conformitate
EU-Vyhlásenie o zhode
EU-Försäkran om överensstämmelse

DE · Richtlinien - Harmonisierte Normen
CS · Směrnice - Harmonizované normy
DA · Direktiv - Harmoniseret standard
EN · Directives - Harmonised standards
FI · Direktiivi - Yhdenmukaistettu standardi
FR · Directives - Normes harmonisées
HU · Irányelve - Harmonizá szabványok
IT · Direttive - Norme armonizzate
NL · Richtlijnen - Geharmoniseerde normen
PL · Dyrektywy - Normy zharmonizowane
RO · Directivă - Norme coroborate
SK · Smernice - Harmonizované normy
SV · Direktiv - Harmoniserade normer

• **2006/42/EG**	(MD)	**EN 809:1998/AC:2010, EN ISO 12100:2010, EN 60335-1:2012/AC:2014**
• **2011/65/EU**	(RoHS)	
• **2014/30/EU**	(EMC)	**EN 55014-1:2006/A2:2011, EN 55014-2:1997/A2:2008, EN 61000-3-2:2014, EN 61000-3-3:2013**
• **2014/34/EU**	(ATEX)	**EN 1127-1:2011**

JUNG PUMPEN GmbH - Industriestr. 4-6 - 33803 Steinhagen - Germany - www.jung-pumpen.de

DE · Wir erklären in alleiniger Verantwortung, dass das Produkt den aufgeführten Richtlinien entspricht.
CS · Prohlašujeme na svou výlučnou odpovědnost, že výrobek odpovídá jmenovaným směrnicím.
DA · Vi erklærer under ansvar at produktet i overensstemmelse med de retningslinjer
EN · We hereby declare, under our sole responsibility, that the product is in accordance with the specified Directives.
FI · Me vakuutamme omalla vastuullamme, että tuote täyttää ohjeita.
FR · Nous déclarons sous notre propre responsabilité que le produit répond aux directives.
HU · Kizárólagos felelősségünk tudatában kijelentjük, hogy ez a termék megfelel az Európai Unió fentnevezett irányelveinek.
IT · Noi dichiariamo sotto la nostra esclusiva responsabilità che il prodotto è conforme alle direttive citate
NL · Wij verklaren geheel onder eigen verantwoordelijkheid dat het product voldoet aan de gestelde richtlijnen.
PL · Z pełną odpowiedzialnością oświadczamy, że produkt odpowiada postanowieniom wymienionych dyrektyw.
RO · Declarăm pe proprie răspundere că produsul corespunde normelor prevăzute de directivele mai sus menționate.
SK · Na výlučnú zodpovednosť vyhlasujeme, že výrobok spĺňa požiadavky uvedených smerníc.
SV · Vi försäkrar att produkten på vårt ansvar är utförd enligt gällande riktlinjer.

compli 300 E (JP09496/0)
compli 400 E (JP09770/5)
compli 400 E (JP09324/5)
compli 400 (JP00637/9)
compli 400 (JP09322/9)
compli 510/4 BW (JP09191/1)
compli 515/4 BW (JP09192/1)
compli 525/4 BW (JP09193/1)
compli 525/2 BW (JP09194/1)
compli 535/2 BW (JP09195/1)
compli 108/2 ME (JP09347/5)
compli 108/2 M (JP09346/5)
compli 120/2 M (JP09877/5)
compli 508/2 ME (JP43128/0)
compli 508/2 M (JP43129/0)
compli 520/2 M (JP43130/0)

DE · Weitere normative Dokumente CS · Jinými normativními dokumenty DA · Andre normative dokumenter EN · Other normative documents FI · Muiden normien FR · Autres documents normatifs HU · Egyéb szabályozó dokumentumokban leírtaknak IT · Altri documenti normativi NL · Verdere normatieve documenten PL · Innymi dokumentami normatywnymi RO · Alte acte normative SV · Vidare normerande dokument SK · Iným záväzným dokumentom:

EN 50274:2002/AC:2009,
EN 60335-2-41:2003/A2:2010,
TRBS 2153, CLC/TR 50404

DE · Bevollmächtigter für technische Dokumentation CS · Oprávněná osoba pro technickou dokumentaci DA · Autoriseret person for teknisk dokumentation EN · Authorized person for technical documentation FI · Valtuutettu henkilö tekninen dokumentaatio FR · Personne autorisée à la documentation technique HU · Hivatalos személy műszaki dokumentáció IT · Persona abilitata per la documentazione tecnica NL · Bevoegd persoon voor technische documentatie PL · Pełnomocnik ds. dokumentacji technicznej RO · Persoană autorizată pentru documentatiei tehnice SV · Auktoriserad person för teknisk dokumentation SK · Oprávnená osoba pre technickú dokumentáciu:

JUNG PUMPEN - Stefan Sirges - Industriestr. 4-6 - 33803 Steinhagen

Steinhagen, 10-01-2017

Stefan Sirges, General Manager

i.V.
Rüdiger Rokohl, Sales Manager

CE 352-13-1701

PENTAIR **JUNG PUMPEN**

EU-Konformitätserklärung
EU-Prohlášeni o shodě
EU-Overensstemmelseserklæring
EU-Declaration of Conformity
EU-Vaatimustenmukaisuusvakuutus

EU-Déclaration de Conformité
EU-Megfelelőségi nyilatkozat
EU-Dichiarazione di conformità
EU-Conformiteitsverklaring
EU-Deklaracja zgodności

EU-Declarație de conformitate
EU-Vyhlásenie o zhode
EU-Försäkran om överensstämmelse

DE · Richtlinien - Harmonisierte Normen
CS · Směrnice - Harmonizované normy
DA · Direktiv - Harmoniseret standard
EN · Directives - Harmonised standards
FI · Direktiivi - Yhdenmukaistettu standardi
FR · Directives - Normes harmonisées
HU · Irányelve - Harmonizá szabványok
IT · Direttive - Norme armonizzate
NL · Richtlijnen - Geharmoniseerde normen
PL · Dyrektywy - Normy zharmonizowane
RO · Directivă - Norme coroborate
SK · Smernice - Harmonizované normy
SV · Direktiv - Harmoniserade normer

• **2006/42/EG**	(MD)	**EN 809:1998/AC:2010, EN ISO 12100:2010, EN 60335-1:2012/AC:2014**
• **2011/65/EU**	(RoHS)	
• **2014/30/EU**	(EMC)	**EN 55014-1:2006/A2:2011, EN 55014-2:1997/A2:2008, EN 61000-3-2:2014, EN 61000-3-3:2013**
• **2014/34/EU**	(ATEX)	**EN 1127-1:2011**

JUNG PUMPEN GmbH - Industriestr. 4-6 - 33803 Steinhagen - Germany - www.jung-pumpen.de

DE · Wir erklären in alleiniger Verantwortung, dass das Produkt den aufgeführten Richtlinien entspricht.
CS · Prohlašujeme na svou výlučnou odpovědnost, že výrobek odpovídá jmenovaným směrnicím.
DA · Vi erklærer under ansvar at produktet i overensstemmelse med de retningslinjer
EN · We hereby declare, under our sole responsibility, that the product is in accordance with the specified Directives.
FI · Me vakuutamme omalla vastuullamme, että tuote täyttää ohjeita.
FR · Nous déclarons sous notre propre responsabilité que le produit répond aux directives.
HU · Kizárólagos felelősségünk tudatában kijelentjük, hogy ez a termék megfelel az Európai Unió fentnevezett irányelveinek.
IT · Noi dichiariamo sotto la nostra esclusiva responsabilità che il prodotto è conforme alle direttive citate
NL · Wij verklaren geheel onder eigen verantwoordelijkheid dat het product voldoet aan de gestelde richtlijnen.
PL · Z pełną odpowiedzialnością oświadczamy, że produkt odpowiada postanowieniom wymienionych dyrektyw.
RO · Declarăm pe proprie răspundere că produsul corespunde normelor prevăzute de directivele mai sus menționate.
SK · Na výlučnú zodpovednosť vyhlasujeme, že výrobok spĺňa požiadavky uvedených smerníc.
SV · Vi försäkrar att produkten på vårt ansvar är utförd enligt gällande riktlinjer.

compli 1010/4 BWE (JP09273/2)
compli 1010/4 BW (JP09829/5)
compli 1015/4 BW (JP09830/5)
compli 1025/4 BW (JP09831/5)
compli 1025/2 BW (JP09461/1)
compli 1035/2 BW (JP09462/1)
compli 1008/2 ME (JP43131)
compli 1008/2 M (JP43132)
compli 1020/2 M (JP43133)
compli 1210/4 BW (JP09168/2)
compli 1215/4 BW (JP09169/2)
compli 1225/4 BW (JP09170/2)
compli 1225/2 BW (JP09171/2)
compli 1235/2 BW (JP09172/2)
compli 1525/4 C1 (JP09181/1)
compli 1535/4 C1 (JP09182/1)
compli 1555/4 C5 (JP09183/1)
compli 1575/4 C5 (JP09184/1)
compli 1575/4 B6 (JP09185/1)
compli 1535/2 B2 (JP45933)
compli 1555/2 B2 (JP45934)
compli 1575/2 B5 (JP45141/1)
compli 15100/2 B5 (JP45142/1)
compli 15200/2 B6 (JP45935)
compli 2525/4 C1 (JP09186/1)
compli 2535/4 C1 (JP09187/1)
compli 2555/4 C5 (JP09188/1)
compli 2575/4 C5 (JP09189/1)
compli 2575/4 B6 (JP09190/1)
compli 2535/2 B2 (JP45936)
compli 2555/2 B2 (JP45937)
compli 2575/2 B5 (JP45938)
compli 25100/2 B5 (JP45939)
compli 25200/2 B6 (JP45940)

DE · Weitere normative Dokumente CS · Jinými normativními dokumenty DA · Andre normative dokumenter EN · Other normative documents FI · Muiden normien FR · Autres documents normatifs HU · Egyéb szabályozó dokumentumokban leírtaknak IT · Altri documenti normativi NL · Verdere normatieve documenten PL · Innymi dokumentami normatywnymi RO · Alte acte normative SV · Vidare normerande dokument SK · Iným záväzným dokumentom:

EN 50274:2002/AC:2009,
EN 60335-2-41:2003/A2:2010,
TRBS 2153, CLC/TR 50404

DE · Bevollmächtigter für technische Dokumentation CS · Oprávněná osoba pro technickou dokumentaci DA · Autoriseret person for teknisk dokumentation EN · Authorized person for technical documentation FI · Valtuutettu henkilö tekninen dokumentaatio FR · Personne autorisée à la documentation technique HU · Hivatalos személy műszaki dokumentáció IT · Persona abilitata per la documentazione tecnica NL · Bevoegd persoon voor technische documentatie PL · Pełnomocnik ds. dokumentacji technicznej RO · Persoană autorizată pentru documentatiei tehnice SV · Auktoriserad person för teknisk dokumentation SK · Oprávnená osoba pre technickú dokumentáciu:

JUNG PUMPEN - Stefan Sirges - Industriestr. 4-6 - 33803 Steinhagen

Steinhagen, 10-01-2017

Stefan Sirges, General Manager

i.V.
Rüdiger Rokohl, Sales Manager

CE 353-14-1701

JUNG PUMPEN G bH - l d ie . 4-6 - 33803 S ei hage - De ch a d
Te .. +49 5204 170 - Fa +49 5204 80368 - eMai kd j g e.de

PENTAIR WATER ITALY S - Via Ma acci , 13 - 56010 L g a - Pi a - a ia
Te .. +39 050 716 111 - Fa +39 050 716 801 - eMai .: i f j g e. i

PENTAIR WATER POLSKA S . . - P 21 - 41-200 S iec - P ka
Te .. +48 32 295 1200 - Fa +48 32 295 1201 i f .j g e ai .c